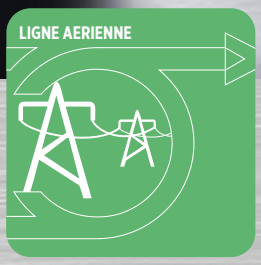

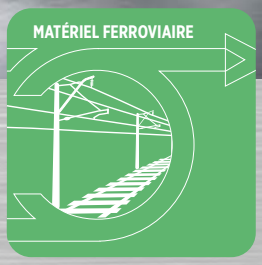

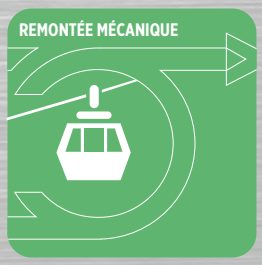

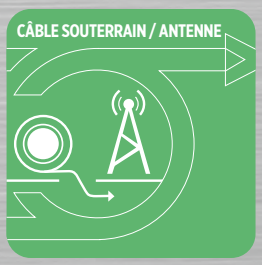

ZECK

STRINGING MACHINES

MADE IN GERMANY

2025

SYSTÈME AUTOMATIQUE DE RETENUE DE CÂBLE

GAIN DE TEMPS

Gain de temps significatif lors du changement de touret. Inutile d'ancrer le câble à l'aide d'un dispositif de retenue séparé lors du changement de touret.

SÉCURITÉ

Niveau de sécurité maximal grâce à un dispositif de retenue à sécurité intégrée !
En cas de panne du système hydraulique ou d'arrêt du moteur, le dispositif de retenue du câble reste activé.

TYPE DE MACHINE

Jusqu'à 6 dispositifs de retenue de câble selon le type de machine.

SIMPLE

Facile à utiliser : Le mode automatique désactive le dispositif de retenue lors du déroulage.

DISPONIBILITÉ

Disponible en option pour toutes les tireuses-freineuses, toutes les freineuses et tous les treuils cabestans ZECK.

RETENUE DU CÂBLE PAR EFFET RESSORT

GÉNÉRATION DE MACHINES VERSION V007

ÉQUIPEMENT DE SÉRIE

SÉCURITÉ

- Sécurité accrue du travail grâce à un concept d'utilisation intuitif
  - Visualisation optimisée
  - Réduction du nombre d'éléments de commande
- Passage facile d'un mode de fonctionnement à un autre (mode tireuse, mode freineuse ATS, mode freineuse SLTS) par simple pression sur une touche
- Nouvelle utilisation facile du tempomat. Réglage confortable et rapide de la vitesse du câble
- Des refroidisseurs d'huile hydraulique plus grands à régulation de vitesse permettent un refroidissement efficace sur le plan énergétique et plus puissant
- Indicateur électrique du niveau résiduel de l'huile hydraulique

SÉCURITÉ

Actionnement sécurisé des béquillages hydrauliques au moyen de la commande décentralisée déclenchée en appuyant sur un bouton (à partir du modèle WB 1500/5)

FORCE DE PRÉ-TENSION, WB 1800

- Force de pré-tension du porte-touret réglable électriquement avec affichage de la pression (bar) à l'écran de la télécommande et du poste de conduite
- Régulation électronique de la force de pré-tension du porte-touret pour tireuses-freineuses avec un tambour rainuré de Ø 1800 mm

UN CONTRÔLE QUOTIDIEN

- Contrôle quotidien des machines

SLTS-SMART LOW TENSIONING SYSTEM

- (à partir du modèle WB 1500/5) avec fonctionnalité améliorée.
  Les tireuses-freineuses ZECK de grande taille (p. ex. force de freinage de 270 kN) atteignent également une tension de freinage minimale d'env. 2 kN

LE SITE ET LES MACHINES SOUS CONTRÔLE

- Affichage de tous les sites des machines
- Portail Internet de ZECK – vous offre une vue d'ensemble de toutes les données des machines et du déroulage de votre flotte

EN OPTION

TÉLÉCOMMANDE

- Nouveau grand écran couleur avec affichage de toutes les données pertinentes
- Confort d'utilisation amélioré
- Liaison radio optimisée grâce à une nouvelle plage de fréquence et à une gestion entièrement automatisée des fréquences

SYNCHRONISATION

- Système de synchronisation multiple optimisé pour un maximum de 4 machines

CONTRÔLE

- Analyse automatique de l'état de l'huile

RETENUE DU CÂBLE

- Système automatique de retenue de câble pour un maximum de 6 câbles. Pour une sécurité maximale lors du changement d'une bobine/ d'un touret

FORCE DE PRÉ-TENSION

La régulation électronique de la force de pré-tension du porte-touret visant à une manipulation encore plus délicate des conducteurs HTLS|ACCC garantit une force de pré-tension constante en cas de modification du diamètre de déroulage du touret de câble

- Indication de la force (kN) à l'écran de la télécommande et du poste de conduite
- Condition requise : Porte-touret avec équipement optionnel correspondant

TÉLÉDIAGNOSTIC ZECK CONNECT

MACHINES DE GÉNÉRATION V007

Le nouveau système de télédiagnostic ZECK CONNECT lit les données de la machine, analyse et traite les informations de la totalité des treuils cabestans, des freins et des tireuses-freineuses. Toutes les données sont visualisées dans le portail ZECK CONNECT.

Notre assistance technique est capable de vous aider à tout moment et de manière spécifique à l'aide des données existantes. Ces données nous permettent de préparer l'intervention de manière optimale et ciblée en cas de besoin d'un technicien de service ZECK sur place.

CONTRÔLE QUOTIDIEN DES MACHINES

La demande de données effectuée par ZECK CONNECT assure le contrôle quotidien de la flotte grâce :

- aux statistiques issues de l'utilisation de la machine ;
- à la surveillance des données techniques de la machine, telles que la température, la pression du système hydraulique et les heures de service ;
- à la surveillance des machines.

MAINTENANCE PRÉVENTIVE PROACTIVE

- Courts délais d'immobilisation grâce à la maintenance anticipée des machines
- Requête automatique des heures de service
- Préparation rapide de l'outil et des pièces de rechange pour la maintenance préventive
- Amélioration de la disponibilité des machines

GÉOREPÉRAGE – DÉTERMINATION DU SITE

- Les sites de toutes les machines ZECK sont déterminés et affichés sur une carte dans le portail ZECK Connect
- ZECK CONNECT permet de définir les barrières virtuelles assurant la surveillance du site de la machine. Si la machine quitte la zone définie, le système envoie un message (protection antivol)

ASSISTANCE ZECK CONNECT

Le portail ZECK CONNECT – l'outil tourné vers l'avenir qui permet de connecter utilisateurs/opérateurs.

Si vous avez besoin d'un entretien, toutes les données pertinentes sont enregistrées et transmises à notre service après-vente ZECK. Cela nous permet de vous apporter une aide à distance de manière ciblée ou de préparer une date d'entretien de façon optimale.

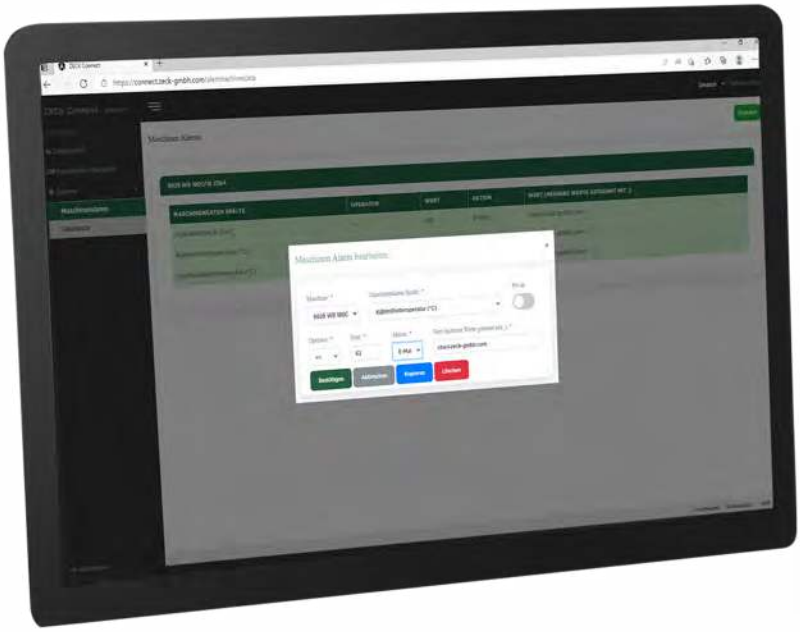

PORTAIL ZECK CONNECT

Ce portail vous offre une vue d'ensemble de toutes les données des machines et du déroulage de votre flotte

APPLICATION ZECK CONNECT

Application ZECK CONNECT – Transmission sans fil des données du déroulage de la machine directement sur un smartphone/une tablette (téléchargement, visualisation, partage/transfert)

Download on the App Store

JETZT BEI Google Play

DISPONIBILITÉ DU SYSTÈME

- Toutes les machines ZECK de la génération V007 disponibles
- Interface avec les logiciels ZECK on Site (ZOS) BIM/ des sites

PLATEFORME À FIXATION PAR BOUCLES

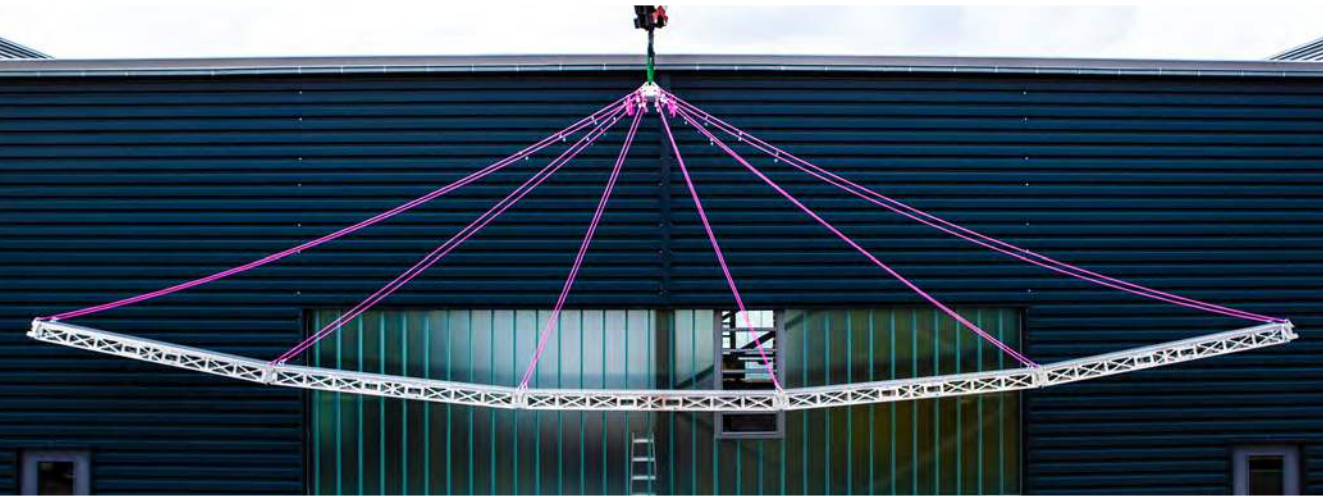

PLATEFORME À FIXATION PAR BOUCLES DANS UN NOUVEAU DESIGN BREVETÉ

- Profil chanfreiné laser en aluminium
- Pour une utilisation à l'horizontale sur une potence d'ancrage
- Sécurité du marchepied grâce à la tôle d'aluminium striée et surface de travail extra large
- Chaînes RUD de haute qualité réglables en continu
- Montage rapide grâce au dispositif de suspension prémonté avec des chaînes
- Axe embrochable avec goupille rabattable et câble de sécurité en acier
- Repères sur les chaînes et noix de jonction pour l'ajustage sur 5 angles (0° | 5° | 10° | 15° | 20°)

AVANTAGES PAR RAPPORT À LA VERSION PRÉCÉDENTE AVEC TUBES D'ALUMINIUM

- PLUS GRANDE stabilité avec un poids plus faible
- Réduction des soudures d'env. 85 %, ce qui permet de diminuer le risque de fissuration et la charge annuelle de contrôle
- Noix de jonction permettant de régler les angles et anneaux de levage intégrés en matériau plein fraisé (sans soudure)
- Passages de fourches permettant de faciliter le transport
- Surface de roulement de 480 mm de large
- Caisse de transport pour chaînes et dispositif de suspension

OPTION

- Cordes de main courante
- 2 échelles rabattables permettant d'atteindre les pinces d'ancrage
- Bâti de transport de la plateforme à fixation par boucles Réf. art. 80-3490

BÂTI DE TRANSPORT DE LA PLATEFORME À FIXATION PAR BOUCLES

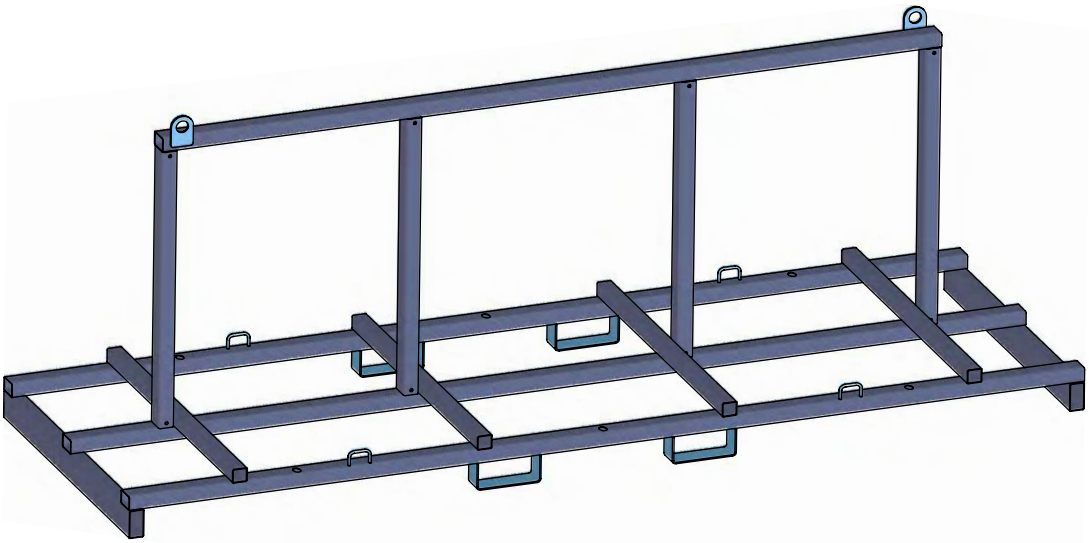

DIMENSION

Longueur x	Largeur x	Hauteur
3900 x	900 x	1530 mm

ÉQUIPEMENT

- Châssis en acier galvanisé à chaud
- Passages de fourches
- 2 sangles d'arrimage

POIDS TOTAL

env. 155 kg

OPTION

- Ranchers à insérer latéralement
- Bâche de protection

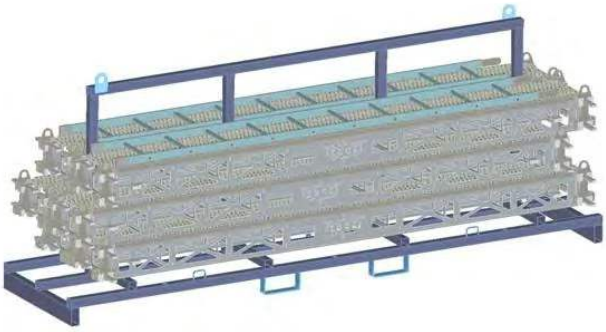

FREIN DE SECOURS POUR NACELLE D'ENTRETIEN MOTORISÉE (BREVET EN INSTANCE)

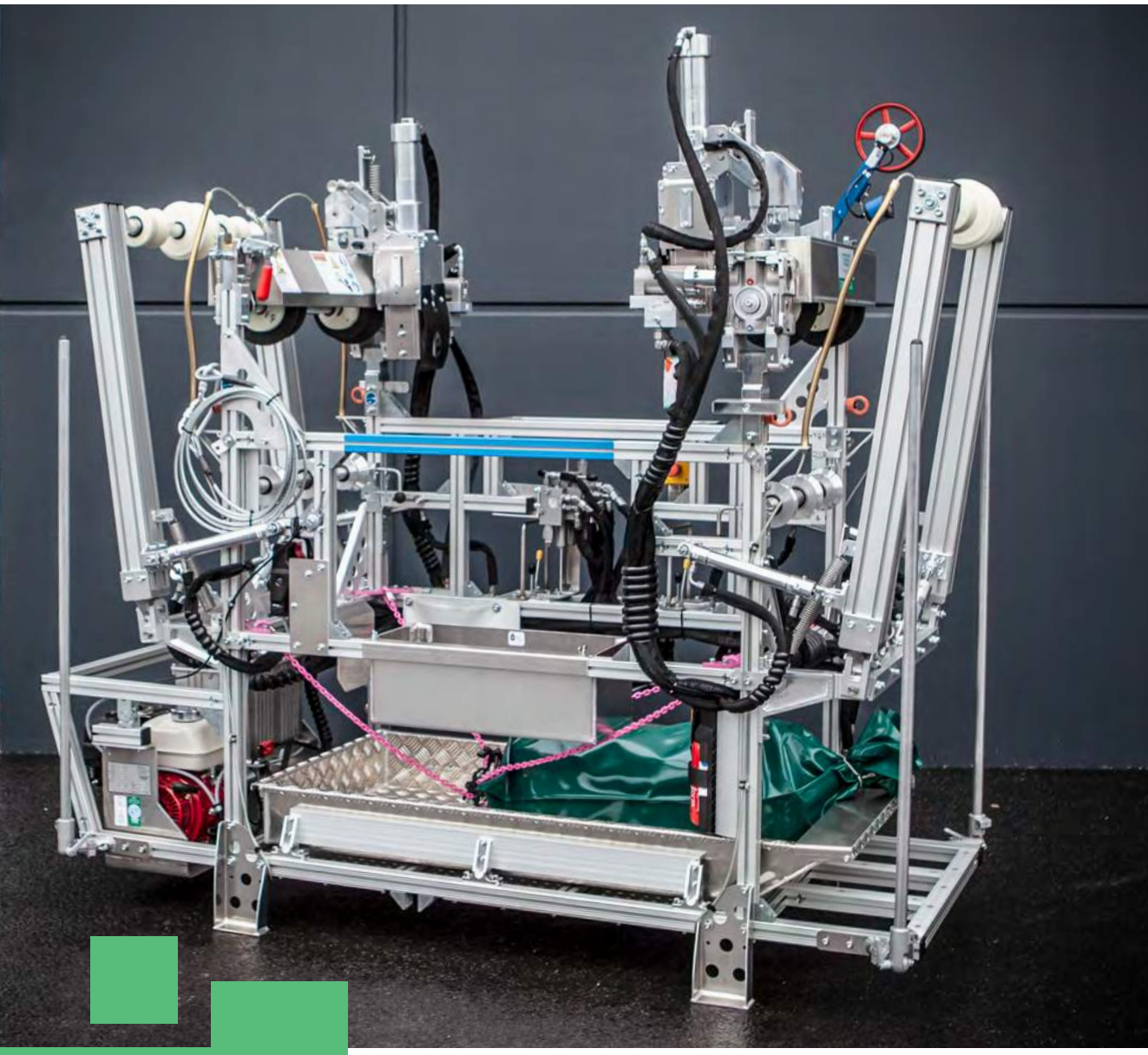

KEY FACTS

1. Le frein de secours est activé par la tension du ressort – pour garantir une sécurité fonctionnelle maximale
2. Système de commande hydraulique (sans système électrique)
3. Arrêt sécurisé de la nacelle d'entretien motorisée jusqu'à une inclinaison de 25°, même si les conducteurs sont graissés ou mouillés
4. Le système hydraulique ouvre automatiquement le frein en cas de commande du levier de manœuvre
5. Le frein est activé automatiquement en l'absence de translation
6. Il est possible de faire facilement pivoter le frein de secours vers le haut au moyen d'un ressort
7. L'espace de travail du monteur n'est pas réduit
8. Mise à niveau possible pour toutes les nacelles d'entretien motorisées ZECK LF 923 | LF 947 | LF 952 | LF 975

MACHINES

ZAS

EN ACTION

Séparateur aluminium ZECK - ZAS Z503

SPÉCIFICATIONS DE LA MACHINE

Vitesse max. ..... 6.4 km/h
Ø câble ..... 10-34 mm
Nombre de câbles 1
Hauteur d'éjection bande transporteuse ..... 1.2 m

DIMENSIONS | POIDS

Longueur x Largeur x Hauteur ..... env. 2.3 x 1.5 x 2.4 m
Poids ..... env. 2 550 kg

KEY FACTS

- Séparateur aluminium électrique pour le tri des matériaux dont sont composés les conducteurs ayant une âme en acier ou en carbone.

MOTEUR

- 3 x moteurs électriques de 400 V d'une puissance d'entraînement électrique totale d'env. 17 kW

COMMANDE

- Le ZAS peut être implanté entre le porte-touret et le récupérateur. La commande hydraulique de ce dernier embobine alors l'âme en acier, tirant ainsi le conducteur sur le porte-touret à travers le ZAS. La bande transporteuse achemine les copeaux d'aluminium qui tombent dans un récipient approprié.

EQUIPEMENT

- 9 grattoirs possédant chacun 4 lames
- 6 douilles pour des sections d'âmes en acier entre 7 et 12 mm (7 mm | 8 mm | 9 mm | 10 mm | 11 mm | 12 mm)
- 5 jeux de rouleaux de guidage pour des sections de conducteurs entre 21 et 36 mm (21-24 | 24-27 | 27-30 | 30-33 | 33-36)
- Caisse à outils contenant :
  - Outil de démontage de l'insert pour la tête de grattage
  - Outil de montage de l'insert pour la tête de grattage
  - Outil de chasse de l'insert pour la tête de grattage
  - Clé à ergot avec bec
  - Chasse-goupille 4 mm

EQUIPEMENT EN OPTION

- Dérouleur pour conducteur
- Groupe thermique Diesel
- Support pour big bag
- Rouleaux de guidage de la taille souhaitée

Modèles hors série sur demande

ZECK GmbH | Columba-Schonath-Str. 6 | 96110 Schesslitz | GERMANY
Tel.: +49 9542 9494 0 | Fax: +49 9542 9494 94 | info@zeck-gmbh.com | www.zeck-gmbh.com

Sous réserve de modifications ou erreurs. Dans les illustrations figurent le cas échéant des équipements en option. Les caractéristiques techniques varient en fonction des modèles. Les données de performance s'appliquent au niveau de la mer à 20 °C.

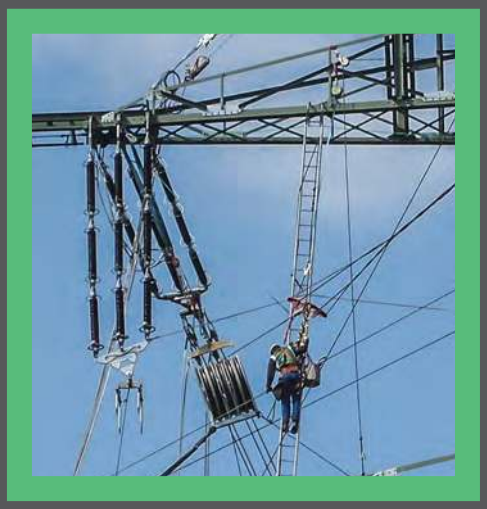

EN ACTION

TREUILS À TAMBOUR

TREUIL À TAMBOUR ÉLECTRIQUE

eST 140 Z280

PERFORMANCES EN MODE TREUIL

Force de tirage max. (couche intérieure) ..... 15 kN

Vitesse max. (couche extérieure) ..... 45 m/min

CAPACITE DU TAMBOUR

K = 86000/(Ø x Ø) ; par ex. Ø 12 mm ..... env. 300 m

DIMENSIONS | POIDS

Longueur x Largeur x Hauteur ..... env. 4,0 x 1,6 x 1,8 m

Poids (sans câble) ..... 1150 kg

KEY FACTS

- Treuil à tambour électrique avec accumulateurs haut de gamme, 2 x 5,9 kWh (accumulateurs faciles à insérer/extraire)
- Treuil à tambour à commande entièrement électronique avec une force de tirage max. de 15 kN
- S'utilise pour le levage de charges rapide et en toute sécurité sur un pylône, pour le levage de mâts ou la régulation de la flèche en fin de tir
- Chargeur interne pour le chargement simultané des batteries avec un raccordement 230 V CA/16 A

MOTEUR

- 5,5 kW 48 V

COMMANDE

- Commande du sens du câble et de la vitesse du câble (réglable en continu) par manette (en cas de sélection de la télécommande radio), commande par clavier, par bouton Enrouler/dérouler du câble
- Vitesse du câble réglable en continu et commande précise à charge max.
- Commande à automate PLC permettant un travail productif en toute sécurité
- Poste de conduite clairement structuré à écran couleur pour contrôler la force de tirage ainsi que les systèmes d'entraînement et électrique avec système intelligent de diagnostic et de dépannage
- Système de gestion de batterie intégré
- Sécurité de surcharge réglable

EQUIPEMENT

- Châssis remorque à 1 essieux à suspension, frein, éclairage et garde-boue pour 100 km/h max. (avec immatriculation routière)
- Timon d'attelage pliable/amovible pour voirutre (machine peut être transportée transversalement sur un camion)
- Béquillage arrière par des pieds stabilisateurs mécaniques robustes
- Habillage verrouillable en matière plastique
- Télécommande radio
- Béquillage avant par béquille mécanique robuste
- Dispositif de guide-câble automatique
- Tôle de protection du soubassement

EQUIPEMENT EN OPTION

- Sortie de câble électrique et système de freinage de l'entrée de câble
- Coffre-fort à clé
- Piquet et son support
- Timon d'attelage réglable en hauteur avec dispositif de remorquage échangeable pour voiture particulière ou camion
- Caisse à outils fermant à clé
- Grille de mise à la terre avec support et câble en cuivre de 3 m, 50 mm²
- Troisième accu 5,9 kW/h
- Chargeur externe pour le chargement de batteries individuelles avec un raccordement 230 V CA/16 A

Modèles hors série sur demande

10|2025

ZECK GmbH | Columba-Schonath-Str. 6 | 96110 Schesslitz | GERMANY
Tel.: +49 9542 9494 0 | Fax: +49 9542 9494 94 | info@zeck-gmbh.com | www.zeck-gmbh.com

Sous réserve de modifications ou erreurs. Dans les illustrations figurent le cas échéant des équipements en option. Les caractéristiques techniques varient en fonction des modèles. Les données de performance s'appliquent au niveau de la mer à 20 °C.

ZECK

TREUIL À TAMBOUR ÉLECTRIQUE

eST 280 Z280

PERFORMANCES EN MODE TREUIL

Force de tirage max. (couche intérieure) ..... 32 kN

Vitesse max. (couche extérieure) ..... 24 m/min

CAPACITE DU TAMBOUR

K = 86000/(Ø x Ø) ; par ex. Ø 12 mm ..... env. 300 m

DIMENSIONS | POIDS

Longueur x Largeur x Hauteur ..... env. 4.0 x 1.6 x 1.8 m

Poids (sans câble) ..... 1150 kg

KEY FACTS

- Treuil à tambour électrique avec accumulateurs haut de gamme, 2 x 5,9 kWh (accumulateurs faciles à insérer/extraire)
- Treuil à tambour à commande entièrement électronique avec une force de tirage max. de 32 kN
- S'utilise pour le levage de charges rapide et en toute sécurité sur un pylône, pour le levage de mâts ou la régulation de la flèche en fin de tir
- Chargeur interne pour le chargement simultané des batteries avec un raccordement 230 V CA/16 A

MOTEUR

- 8 kW 48 V

COMMANDE

- Commande du sens du câble et de la vitesse du câble (réglable en continu) par manette (en cas de sélection de la télécommande radio), commande par clavier, par bouton Enrouler/dérouler du câble
- Vitesse du câble réglable en continu et commande précise à charge max.
- Commande à automate PLC permettant un travail productif en toute sécurité
- Poste de conduite clairement structuré à écran couleur pour contrôler la force de tirage ainsi que les systèmes d'entraînement et électrique avec système intelligent de diagnostic et de dépannage
- Système de gestion de batterie intégré
- Sécurité de surcharge réglable

EQUIPEMENT

- Châssis remorque à 1 essieux à suspension, frein, éclairage et garde-boue pour 100 km/h max. (avec immatriculation routière)
- Timon d'attelage pliable/amovible pour voirutre (machine peut être transportée transversalement sur un camion)
- Habillage verrouillable en matière plastique
- Télécommande radio
- Béquillage arrière par des pieds stabilisateurs mécaniques robustes
- Béquillage avant par béquille mécanique robuste
- Dispositif de guide-câble automatique
- Tôle de protection du soubassement

EQUIPEMENT EN OPTION

- Sortie de câble électrique et système de freinage de l'entrée de câble
- Timon d'attelage réglable en hauteur avec dispositif de remorquage échangeable pour voiture particulière ou camion
- Caisse à outils fermant à clé
- Coffre-fort à clé
- Piquet et son support
- Grille de mise à la terre avec support et câble en cuivre de 3 m, 50 mm^2
- Troisième accu 5,9 kW/h
- Chargeur externe pour le chargement de batteries individuelles avec un raccordement 230 V CA/16 A

Modèles hors série sur demande

ZECK GmbH | Columba-Schonath-Str. 6 | 96110 Schesslitz | GERMANY
Tel.: +49 9542 9494 0 | Fax: +49 9542 9494 94 | info@zeck-gmbh.com | www.zeck-gmbh.com

Sous réserve de modifications ou erreurs. Dans les illustrations figurent le cas échéant des équipements en option. Les caractéristiques techniques varient en fonction des modèles. Les données de performance s'appliquent au niveau de la mer à 20 °C.

ST 100 RA Z273

V

PERFORMANCES EN MODE TREUIL

Force de tirage max. (couche intérieure) ..... 10 kN

Vitesse max. (couche extérieure) ..... 53 m/min

CAPACITE DU TAMBOUR

K = 57115/(Ø x Ø) ; par ex. Ø 10 mm ..... env. 570 m

DIMENSIONS | POIDS

Longueur x Largeur x Hauteur ..... env. 5000 x 1,6 x 2350 m

Tare ..... 1400 kg max.

KEY FACTS

- Remorque de secours équipée d'un treuil à tambour avec une force de tirage max. de 10 kN et une vitesse max. de 53 m/min, et d'un câble de 10 mm de diamètre et env. 570 m de long. Munie d'une grande caisse à outils pour ranger les composants (dispositif de sauvetage, prises de terre, moufles ouvrantes)
- Elle permet d'équiper la potence de guidage afin de procéder au sauvetage d'une personne dans l'incapacité d'agir

MOTEUR

- 8.7 kW (11.7 CV) max.
- Moteur à essence avec démarreur électrique
- Système 12 V avec batterie puissante

TRANSMISSION

- Tambour à train épicycloïdal et moteur hydraulique en unité d'entraînement blindée (extrême efficacité et presque sans entretien)
- Tambour à frein négatif enclenchant automatiquement en cas d'urgence (limiteur de descente, standard UE, version CE)

COMMANDE

- Commande du sens de déroulage par levier de commande
- Vitesse du câble réglable en continu et commande précise à charge max.
- Eléments pour la commande de la force de tirage ainsi que pour toutes les fonctionnalités de machine
- Refroidissement automatique de l'huile hydraulique
- Sécurité de surcharge directement agissante

EQUIPEMENT

- Châssis remorque à 2 essieux à suspension, éclairage et garde-boue pour 80 km/h max. (transport avec voiture et camion)
- Béquillage arrière par des pieds stabilisateurs mécaniques robustes
- Béquillage avant par béquille mécanique robuste
- Dispositif de guide-câble automatique
- Châssis doté d'une bâche robuste
- Tambour de grande capacité avec galet d'appui robuste permettant de fixer le câble
- Grande caisse à outils pour ranger les composants
- Châssis permettant de transporter une nacelle d'entretien sans moteur
- Support pour échelle suspendue divisible (3 + 3 m)
- Support pour perche télescopique de mise à la terre (2,3 à 2,6 m de long)

EQUIPEMENT EN OPTION

- Mécanisme de débrayage pour dérouler le câble manuellement sans moteur
- Huile hydraulique biodégradable
- Télécommande filaire
- Échelle suspendue divisible de 3 + 3 m
- Différentes versions de câbles (corde synthétique)
- Nacelle d'entretien
- Perche de mise à la terre
- Dispositif de sauvetage
- Câbles de mise à la terre
- Moufles ouvrantes

Modèles hors série sur demande

ZECK GmbH | Columba-Schonath-Str. 6 | 96110 Schesslitz | GERMANY
Tel.: +49 9542 9494 0 | Fax: +49 9542 9494 94 | info@zeck-gmbh.com | www.zeck-gmbh.com

Sous réserve de modifications ou erreurs. Dans les illustrations figurent le cas échéant des équipements en option. Les caractéristiques techniques varient en fonction des modèles. Les données de performance s'appliquent au niveau de la mer à 20 °C.

ST 80 Z264

PERFORMANCES EN MODE TREUIL

Force de tirage max. (couche intérieure) ..... 10 kN

Vitesse max. (couche extérieure) ..... 27 m/min (4.3 kW)

En option ..... 54 m/min (8.7 kW)

CAPACITE DU TAMBOUR

K = 30500/(Ø x Ø) ; par ex. Ø 9 mm ..... env. 370 m

DIMENSIONS | POIDS

Sans châssis

Longueur x Largeur x Hauteur ..... env. 1.2 x 0.9 x 1.0 m

Poids (sans câble) ..... env. 290 kg

Avec châssis

Longueur x Largeur x Hauteur ..... env. 3.1 x 1.6 x 1.6 m

Poids (sans câble) ..... env. 620 kg

V | II - III

KEY FACTS

- Treuil à tambour polyvalent avec une force de tirage max. de 10 kN et une vitesse max. de 27 m/min (4.3 kW) (54 m/min (8.7 kW) en option)
- S'utilise pour le levage de charges rapide et en toute sécurité sur un pylône, pour le levage de mâts ou la régulation de la flèche en fin de tir

MOTEUR

- 4.3 kW (5.8 CV) max.
- Moteur à essence avec manivelle de démarrage

TRANSMISSION

- Tambour à train épicycloïdal et moteur hydraulique en unité d'entraînement blindée (extrême efficacité et presque sans entretien)
- Tambour à frein négatif enclenchant automatiquement en cas d'urgence (limiteur de descente, standard UE, version CE)

COMMANDE

- Commande du sens de déroulage par levier de commande
- Vitesse du câble réglable en continu et commande précise à charge max.
- Eléments pour la commande de la force de tirage ainsi que pour toutes les fonctionnalités de machine
- Sécurité de surcharge directement agissante

EQUIPEMENT

- Châssis robuste en acier avec œillets d'ancrage
- Dispositif de guide-câble automatique
- Tambour de grande capacité avec galet d'appui robuste permettant de fixer le câble

EQUIPEMENT EN OPTION

- Moteur à essence avec manivelle de démarrage ou démarreur électrique de 8.7 kW max. (11.8 CV)
- Châssis de chantier avec timon d'attelage amovible (pouvant être basculé à la main pour enlever aisément les roues facilitant l'ancrage du châssis)
- Châssis remorque à 1 essieu rigide, éclairage et garde-boue pour 80 km/h max. avec bêche d'ancrage mécanique et capotage en aluminium (la machine peut être fixée sur le châssis à l'aide de 4 vis)
- Bâche de protection
- Télécommande radio
- Huile hydraulique biodégradable
- Différentes versions de câbles (câble en acier ou corde synthétique)
- Capotage en tôle d'aluminium lisse selon nuancier RAL

Modèles hors série sur demande

ZECK GmbH | Columba-Schonath-Str. 6 | 96110 Schesslitz | GERMANY
Tel.: +49 9542 9494 0 | Fax: +49 9542 9494 94 | info@zeck-gmbh.com | www.zeck-gmbh.com

Sous réserve de modifications ou erreurs. Dans les illustrations figurent le cas échéant des équipements en option. Les caractéristiques techniques varient en fonction des modèles. Les données de performance s'appliquent au niveau de la mer à 20 °C.

ST 140 L Z254 V007

V

PERFORMANCES EN MODE TREUIL

Force de tirage max. (couche intérieure) ..... 16 kN

Vitesse max. (couche extérieure) ..... 65 m/min

CAPACITE DU TAMBOUR

K = 55000/(Ø x Ø) ; par ex. Ø 12 mm ..... env. 380 m

DIMENSIONS | POIDS

Longueur x Largeur x Hauteur ..... env. 3.2 x 1.6 x 1.5 m

Poids (avec câble) ..... 749 kg max.

KEY FACTS

- Treuil à tambour polyvalent avec une force de tirage max. de 16 kN et une vitesse max. de 65 m/min
- Poids (avec corde en fibre synthétique 300 m) inférieur à 750 kg, peut être tracté avec un permis de conduire CE de catégorie « B » par voiture particulière
- S'utilise pour le levage de charges rapide et en toute sécurité sur un pylône, pour le levage de mâts ou la régulation de la flèche en fin de tir

MOTEUR

- Max. 18,6 kW (25,3 ch)
- Moteur à essence à démarrage électrique et régulation du régime avec commande par bus CAN
- Système 12 V avec batterie puissante

TRANSMISSION

- Tambour à train épicycloïdal et moteur hydraulique en unité d'entraînement blindée (extrême efficacité et presque sans entretien)
- Tambour à frein négatif enclenchant automatiquement en cas d'urgence (limiteur de descente, standard UE, version CE)

COMMANDE

- Commande du sens de déroulage et de la vitesse du câble et commande précise
- Vitesse du câble réglable en continu et commande précise à charge max.
- Commande à automate PLC permettant un travail productif en toute sécurité
- Poste de conduite clairement structurée à écran couleur pour contrôler la force de tirage ainsi que les systèmes hydraulique, d'entraînement et électrique avec système intelligent de diagnostic et de dépannage
- Refroidissement automatique de l'huile hydraulique
- Sécurité de surcharge réglable

EQUIPEMENT

- Châssis remorque à 1 essieu à suspension, éclairage et garde-boue pour 80 km/h max. (transport avec voiture)
- Timon d'attelage rigide avec accouplement pour voiture
- Béquillage arrière par bêche d'ancrage mécanique robuste
- Béquillage avant par béquille mécanique robuste
- Capotage en aluminium fermant au cadenas (tôle gaufrée)
- Dispositif de guide-câble automatique
- Tambour de grande capacité avec galet d'appui robuste permettant de fixer le câble

EQUIPEMENT EN OPTION

- Télécommande radio
- Mécanisme de débrayage pour dérouler le câble manuellement sans moteur
- Huile hydraulique biodégradable
- Différentes versions de câbles (corde synthétique)

Modèles hors série sur demande

ZECK GmbH | Columba-Schonath-Str. 6 | 96110 Schesslitz | GERMANY
Tel.: +49 9542 9494 0 | Fax: +49 9542 9494 94 | info@zeck-gmbh.com | www.zeck-gmbh.com

Sous réserve de modifications ou erreurs. Dans les illustrations figurent le cas échéant des équipements en option. Les caractéristiques techniques varient en fonction des modèles. Les données de performance s'appliquent au niveau de la mer à 20 °C.

TREUIL À TAMBOUR Z250 V007

ST 140 Z250 V007

PERFORMANCES EN MODE TREUIL

Force de tirage max. (couche intérieure) ..... 16 kN

Vitesse max. (couche extérieure) ..... 76 m/min

CAPACITE DU TAMBOUR

K = 55000/(Ø x Ø) ; par ex. Ø 12 mm ..... env. 380 m

DIMENSIONS | POIDS

Longueur x Largeur x Hauteur ..... env. 4,0 x 1,5 x 1,8 m

Poids (sans câble) ..... 950 kg max.

ST 180 Z250 V007

PERFORMANCES EN MODE TREUIL

Force de tirage max. (couche intérieure) ..... 22 kN

Vitesse max. (couche extérieure) ..... 50 m/min

CAPACITE DU TAMBOUR

K = 55000/(Ø x Ø) ; par ex. Ø 12 mm ..... env. 380 m

DIMENSIONS | POIDS

Longueur x Largeur x Hauteur ..... env. 4,0 x 1,5 x 1,8 m

Poids (sans câble) ..... 950 kg max.

ST 280 Z250 V007

PERFORMANCES EN MODE TREUIL

Force de tirage max. (couche intérieure) ..... 34 kN

Vitesse max. (couche extérieure) ..... 40 m/min

CAPACITE DU TAMBOUR

K = 55000/(Ø x Ø) ; par ex. Ø 12 mm ..... env. 380 m

DIMENSIONS | POIDS

Longueur x Largeur x Hauteur ..... env. 4,0 x 1,5 x 1,8 m

Poids (sans câble) ..... 950 kg max.

ST 340 Z250 V007

PERFORMANCES EN MODE TREUIL

Force de tirage max. (couche intérieure) ..... 41 kN

Vitesse max. (couche extérieure) ..... 34 m/min

CAPACITE DU TAMBOUR

K = 55000/(Ø x Ø) ; par ex. Ø 12 mm ..... env. 380 m

DIMENSIONS | POIDS

Longueur x Largeur x Hauteur ..... env. 4,0 x 1,5 x 1,8 m

Poids (sans câble) ..... 950 kg max.

10|2025

ZECK GmbH | Columba-Schonath-Str. 6 | 96110 Schesslitz | GERMANY
Tel.: +49 9542 9494 0 | Fax: +49 9542 9494 94 | info@zeck-gmbh.com | www.zeck-gmbh.com

Sous réserve de modifications ou erreurs. Dans les illustrations figurent le cas échéant des équipements en option. Les caractéristiques techniques varient en fonction des modèles. Les données de performance s'appliquent au niveau de la mer à 20 °C.

V

KEY FACTS
- Treuils à tambour polyvalents avec une force de tirage max. de 16 kN à 41 kN
- S'utilise pour le levage de charges rapide et en toute sécurité sur un pylône, pour le levage de mâts ou la régulation de la flèche en fin de tir

MOTEUR
- Max. 18.8 kW (25.6 CV)
- Moteur Diesel refroidi par eau avec régulation du régime électronique
- Système 12 V avec batterie puissante

TRANSMISSION
- Tambour à train épicycloïdal et moteur hydraulique en unité d'entraînement blindée (extrême efficacité et presque sans entretien)
- Tambour à frein négatif enclenchant automatiquement en cas d'urgence (limiteur de descente, standard UE, version CE)

COMMANDE
- Sens de déroulage et vitesse du câble réglables (en continu) par joystick
- Vitesse du câble réglable en continu et commande précise à charge max.
- Commande à automate PLC permettant un travail productif en toute sécurité
- Poste de conduite clairement structurée à écran couleur pour contrôler la force de tirage ainsi que les systèmes hydraulique, d'entraînement et électrique avec système intelligent de diagnostic et de dépannage
- Refroidissement automatique de l'huile hydraulique
- Sécurité de surcharge réglable

EQUIPEMENT
- Châssis remorque à 1 essieux à suspension, frein, éclairage et garde-boue pour 100 km/h max. (avec immatriculation routière)
- Timon d'attelage rigide avec accouplement pour voiture
- Capotage en aluminium fermant au cadenas (tôle gaufrée)
- Béquillage arrière par bêche d'ancrage mécanique robuste
- Béquillage avant par béquille mécanique robuste
- Dispositif de guide-câble automatique
- Mécanisme de débrayage pour dérouler le câble manuellement sans moteur
- Tambour de grande capacité avec galet d'appui robuste permettant de fixer le câble

EQUIPEMENT EN OPTION
- Timon d'attelage pliable/amovible pour voirutre (machine peut être transportée transversalement sur un camion)
- Timon d'attelage réglable en hauteur avec dispositif de remorquage échangeable pour voiture particulière ou camion
- Télécommande radio
- Protection câble mou (uniquement en combinaison avec câble en acier)
- Tôle de protection du soubassement
- Roue de secours avec support
- Caisse à outils fermant à clé
- Grille de mise à la terre avec support et câble en cuivre de 3 m, 50 mm^2
- Huile hydraulique biodégradable
- Différentes versions de câbles (câble en acier ou corde synthétique)
- Capotage en tôle d'aluminium lisse selon nuancier RAL

Modèles hors série sur demande

TREUIL À TAMBOUR DIVISIBLE Z270 V007

ST 140 T Z270

PERFORMANCES EN MODE TREUIL

Force de tirage max. (couche intérieure) ..... 16 kN

Vitesse max. (couche extérieure) ..... 76 m/min

CAPACITE DU TAMBOUR

K = 55000/(Ø x Ø) ; par ex. Ø 12 mm ..... env. 380 m

DIMENSIONS | POIDS

TREUIL À TAMBOUR Longueur x Largeur x Hauteur env. 1.78 x 1.13 x 1.83 m

Poids (sans câble) ..... env. 630 kg

UNITÉ TREUIL À TAMBOUR AVEC CHÂSSIS.....

Longueur x Largeur x Hauteur..... env. 3.17 x 1.59 x 1.8 m

Poids (sans câble) ..... env. 930 kg

ST 180 T Z270

PERFORMANCES EN MODE TREUIL

Force de tirage max. (couche intérieure) ..... 22 kN

Vitesse max. (couche extérieure) ..... 50 m/min

CAPACITE DU TAMBOUR

K = 55000/(Ø x Ø) ; par ex. Ø 12 mm ..... env. 380 m

DIMENSIONS | POIDS

TREUIL À TAMBOUR Longueur x Largeur x Hauteur env. 1.78 x 1.13 x 1.83 m

Poids (sans câble) ..... env. 630 kg

UNITÉ TREUIL À TAMBOUR AVEC CHÂSSIS.....

Longueur x Largeur x Hauteur..... env. 3.17 x 1.59 x 1.8 m

Poids (sans câble) ..... env. 930 kg

ST 280 T Z270

PERFORMANCES EN MODE TREUIL

Force de tirage max. (couche intérieure) ..... 34 kN

Vitesse max. (couche extérieure) ..... 39 m/min

CAPACITE DU TAMBOUR

K = 55000/(Ø x Ø) ; par ex. Ø 12 mm ..... env. 380 m

DIMENSIONS | POIDS

TREUIL À TAMBOUR Longueur x Largeur x Hauteur env. 1.78 x 1.13 x 1.83 m

Poids (sans câble) ..... env. 630 kg

UNITÉ TREUIL À TAMBOUR AVEC CHÂSSIS.....

Longueur x Largeur x Hauteur..... env. 3.17 x 1.59 x 1.8 m

Poids (sans câble) ..... env. 930 kg

Système de permutation entre 2 niveaux permettant une flexibilité d'utilisation max.

ST 340 T Z270

PERFORMANCES EN MODE TREUIL

Force de tirage max. (couche intérieure) ..... 41 kN

Vitesse max. (couche extérieure) ..... 34 m/min

CAPACITE DU TAMBOUR

K = 55000/(Ø x Ø) ; par ex. Ø 12 mm ..... env. 380 m

DIMENSIONS | POIDS

TREUIL À TAMBOUR Longueur x Largeur x Hauteur env. 1.78 x 1.13 x 1.83 m

Poids (sans câble) ..... env. 630 kg

UNITÉ TREUIL À TAMBOUR AVEC CHÂSSIS.....

Longueur x Largeur x Hauteur..... env. 3.17 x 1.59 x 1.8 m

Poids (sans câble) ..... env. 930 kg

ZECK GmbH | Columba-Schonath-Str. 6 | 96110 Schesslitz | GERMANY
Tel.: +49 9542 9494 0 | Fax: +49 9542 9494 94 | info@zeck-gmbh.com | www.zeck-gmbh.com

Sous réserve de modifications ou erreurs. Dans les illustrations figurent le cas échéant des équipements en option. Les caractéristiques techniques varient en fonction des modèles. Les données de performance s'appliquent au niveau de la mer à 20 °C.

KEY FACTS
- L'unité tireuse peut être transportée par hélicoptère – Poids env. 660 kg (treuil cabestan + moteur à essence + 300 m de corde en fibre synthétique de Ø 12 mm)
- S'utilise pour le levage de charges rapide et en toute sécurité sur un pylône, pour le levage de mâts ou la régulation de la flèche en fin de tir

MOTEUR
- Max. 18,6 kW (25,3 ch)
- Moteur à essence à démarrage électrique et régulation du régime avec commande par bus CAN
- Système 12 V avec batterie puissante

TRANSMISSION
- Tambour à train épicycloïdal et moteur hydraulique en unité d'entraînement blindée (extrême efficacité et presque sans entretien)
- Tambour à frein négatif enclenchant automatiquement en cas d'urgence (limiteur de descente, standard UE, version CE)

COMMANDE
- Commande du sens de déroulage et de la vitesse du câble et commande précise
- Vitesse du câble réglable en continu et commande précise à charge max.
- Commande à automate PLC permettant un travail productif en toute sécurité
- Poste de conduite clairement structurée à écran couleur pour contrôler la force de tirage ainsi que les systèmes hydraulique, d'entraînement et électrique avec système intelligent de diagnostic et de dépannage
- Refroidissement automatique de l'huile hydraulique
- Sécurité de surcharge réglable

EQUIPEMENT
- Capotage en aluminium fermant au cadenas (tôle gaufrée)
- Timon d'attelage rigide avec accouplement pour voiture
- Béquillage arrière par bêche d'ancrage mécanique robuste, montable sur le châssis ou sur l'unité tireuse.
- Béquillage avant par béquille mécanique robuste
- Dispositif de guide-câble automatique
- Tambour de grande capacité avec galet d'appui robuste permettant de fixer le câble

EQUIPEMENT EN OPTION
- Timon d'attelage pliable/amovible pour voirutre (machine peut être transportée transversalement sur un camion)
- Timon d'attelage réglable en hauteur avec dispositif de remorquage échangeable pour voiture particulière ou camion
- Béquille d'arrimage pliable pour un transport sécurisé pour le décharge de l'axe
- Télécommande radio
- Mécanisme de débrayage pour dérouler le câble manuellement sans moteur
- Protection câble mou (uniquement en combinaison avec câble en acier)
- Roue de secours avec support
- Caisse à outils fermant à clé
- Grille de mise à la terre avec support et câble en cuivre de 3 m, 50 mm^2
- Huile hydraulique biodégradable
- Différentes versions de câbles (câble en acier ou corde synthétique)
- Capotage en tôle d'aluminium lisse selon nuancier RAL

Modèles hors série sur demande

TREUIL À TAMBOUR Z253

ST 140 Z253

PERFORMANCES EN MODE TREUIL

Force de tirage max. (couche intérieure) ..... 16 kN

Vitesse max. (couche extérieure) ..... 47 m/min

CAPACITE DU TAMBOUR

K = 55000/(Ø x Ø) ; par ex. Ø 12 mm ..... env. 380 m

DIMENSIONS | POIDS

Longueur x Largeur x Hauteur ..... env. 1.4 x 1.1 x 1.5 m

Poids (sans câble) ..... env. 440 kg

ST 180 Z253

PERFORMANCES EN MODE TREUIL

Force de tirage max. (couche intérieure) ..... 22 kN

Vitesse max. (couche extérieure) ..... 36 m/min

CAPACITE DU TAMBOUR

K = 55000/(Ø x Ø) ; par ex. Ø 12 mm ..... env. 380 m

DIMENSIONS | POIDS

Longueur x Largeur x Hauteur ..... env. 1.4 x 1.1 x 1.5 m

Poids (sans câble) ..... env. 440 kg

ST 280 Z253

PERFORMANCES EN MODE TREUIL

Force de tirage max. (couche intérieure) ..... 32 kN

Vitesse max. (couche extérieure) ..... 21 m/min

CAPACITE DU TAMBOUR

K = 55000/(Ø x Ø) ; par ex. Ø 12 mm ..... env. 380 m

DIMENSIONS | POIDS

Longueur x Largeur x Hauteur ..... env. 1.4 x 1.1 x 1.5 m

Poids (sans câble) ..... env. 470 kg

ST 340 Z253

PERFORMANCES EN MODE TREUIL

Force de tirage max. (couche intérieure) ..... 41 kN

Vitesse max. (couche extérieure) ..... 13 m/min

CAPACITE DU TAMBOUR

K = 55000/(Ø x Ø) ; par ex. Ø 12 mm ..... env. 380 m

DIMENSIONS | POIDS

Longueur x Largeur x Hauteur ..... env. 1.4 x 1.1 x 1.5 m

Poids (sans câble) ..... env. 470 kg

10|2025

ZECK GmbH | Columba-Schonath-Str. 6 | 96110 Schesslitz | GERMANY
Tel.: +49 9542 9494 0 | Fax: +49 9542 9494 94 | info@zeck-gmbh.com | www.zeck-gmbh.com

Sous réserve de modifications ou erreurs. Dans les illustrations figurent le cas échéant des équipements en option. Les caractéristiques techniques varient en fonction des modèles. Les données de performance s'appliquent au niveau de la mer à 20 °C.

V

II - III

KEY FACTS
- Treuils à tambour polyvalents avec une force de tirage max. de 16 kN à 41 kN
- S'utilise pour le levage de charges rapide et en toute sécurité sur un pylône, pour le levage de mâts ou la régulation de la flèche en fin de tir

MOTEUR
- 8.7 kW (11.7 CV) max.
- Moteur à essence avec manivelle de démarrage

TRANSMISSION
- Tambour à train épicycloïdal et moteur hydraulique en unité d'entraînement blindée (extrême efficacité et presque sans entretien)
- Tambour à frein négatif enclenchant automatiquement en cas d'urgence (limiteur de descente, standard UE, version CE)

COMMANDE
- Commande du sens de déroulage par levier de commande
- Vitesse du câble réglable en continu et commande précise à charge max.
- Sécurité de surcharge directement agissante

EQUIPEMENT
- Châssis robuste en acier avec œillets d'ancrage
- Dispositif de guide-câble automatique
- Capotage en aluminium fermant au cadenas (tôle gaufrée)
- Tambour de grande capacité avec galet d'appui robuste permettant de fixer le câble

EQUIPEMENT EN OPTION
- Châssis de chantier avec timon d'attelage amovible (pouvant être basculé à la main pour enlever aisément les roues facilitant l'ancrage du châssis)
- Bâche de protection
- Mécanisme de débrayage pour dérouler le câble manuellement sans moteur
- Huile hydraulique biodégradable
- Différentes versions de câbles (câble en acier ou corde synthétique)

Modèles hors série sur demande

ST 280 Z265

PERFORMANCES EN MODE TREUIL

Force de tirage max. (couche intérieure) ..... 32 kN

Vitesse max. (couche extérieure) ..... 55 m/min

CAPACITE DU TAMBOUR

K = 55000/(Ø x Ø) ; par ex. Ø 12 mm ..... env. 380 m

DIMENSIONS | POIDS

Longueur x Largeur x Hauteur ..... env. 2.9 x 1.7 x 1.6 m

Poids (sans câble) ..... env. 950 kg

II - III

KEY FACTS

- Treuil à tambour polyvalent avec une force de tirage max. de 32 kN et une vitesse max. de 55 m/min
- S'utilise pour le levage de charges rapide et en toute sécurité sur un pylône, pour le levage de mâts ou la régulation de la flèche en fin de tir

MOTEUR

- 26 kW (35 CV) max.
- Moteur Diesel refroidi par eau
- Système 12 V avec batterie puissante

TRANSMISSION

- Tambour à train épicycloïdal et moteur hydraulique en unité d'entraînement blindée (extrême efficacité et presque sans entretien)
- Tambour à frein négatif enclenchant automatiquement en cas d'urgence (limiteur de descente, standard UE, version CE)

COMMANDE

- Commande du sens de déroulage par levier de commande
- Vitesse du câble réglable en continu et commande précise à charge max.
- Eléments pour la commande de la force de tirage ainsi que pour toutes les fonctionnalités de machine
- Refroidissement automatique de l'huile hydraulique
- Sécurité de surcharge réglable

EQUIPEMENT

- Châssis fixe à 1 essieu pour 25 km/h max. (utilisation sur chantier sans immatriculation routière)
- Capotage en aluminium fermant au cadenas (tôle gaufrée)
- Béquillage arrière par bêche d'ancrage mécanique robuste
- Béquillage avant par béquille mécanique robuste
- Dispositif de guide-câble automatique
- Tambour de grande capacité avec galet d'appui robuste permettant de fixer le câble

EQUIPEMENT EN OPTION

- Mécanisme de débrayage pour dérouler le câble manuellement sans moteur
- Caisse à outils fermant à clé
- Différentes versions de câbles (câble en acier ou corde synthétique)
- Capotage en tôle d'aluminium lisse selon nuancier RAL

Modèles hors série sur demande

11|2025

ZECK GmbH | Columba-Schonath-Str. 6 | 96110 Schesslitz | GERMANY
Tel.: +49 9542 9494 0 | Fax: +49 9542 9494 94 | info@zeck-gmbh.com | www.zeck-gmbh.com

Sous réserve de modifications ou erreurs. Dans les illustrations figurent le cas échéant des équipements en option. Les caractéristiques techniques varient en fonction des modèles. Les données de performance s'appliquent au niveau de la mer à 20 °C.

ST 500 E Z258

V | II - III

PERFORMANCES EN MODE TREUIL

Force de tirage max. (couche intérieure) ..... 60 kN

Vitesse max. (couche extérieure) ..... 46 m/min

CAPACITE DU TAMBOUR

K = 87500/(Ø x Ø) ; par ex. Ø 15 mm ..... env. 440 m

DIMENSIONS | POIDS

Longueur x Largeur x Hauteur ..... env. 3.4 x 2.3 x 1.6 m

Poids (sans câble) ..... env. 1600 kg

KEY FACTS

- Treuil à tambour polyvalent avec une force de tirage max. de 60 kN et une vitesse max. de 46 m/min
- S'utilise pour le levage de charges rapide et en toute sécurité sur un pylône, pour le levage de mâts ou la régulation de la flèche en fin de tir

MOTEUR

- 38 kW (51.7 CV) max.
- Moteur Diesel refroidi par eau
- Système 12 V avec batterie puissante

TRANSMISSION

- Tambour à train épicycloïdal et moteur hydraulique en unité d'entraînement blindée (extrême efficacité et presque sans entretien)
- Tambour à frein négatif enclenchant automatiquement en cas d'urgence (limiteur de descente, standard UE, version CE)

COMMANDE

- Commande du sens de déroulage par levier de commande
- Vitesse du câble réglable en continu et commande précise à charge max.
- Eléments pour la commande de la force de tirage ainsi que pour toutes les fonctionnalités de machine
- Refroidissement automatique de l'huile hydraulique
- Sécurité de surcharge directement agissante

EQUIPEMENT

- Châssis fixe à 1 essieu pour 25 km/h max. (utilisation sur chantier sans immatriculation routière)
- Capotage en aluminium fermant au cadenas (tôle gaufrée)
- Béquillage arrière par bêche d'ancrage mécanique robuste
- Béquillage avant par béquille mécanique robuste
- Dispositif de guide-câble automatique
- Tambour de grande capacité avec galet d'appui robuste permettant de fixer le câble

EQUIPEMENT EN OPTION

- Moteur à gasoil conforme à la directive UE relative aux émissions
- Éclairage et garde-boue (pour châssis remorque rigide)
- Châssis remorque à 1 essieux à suspension, frein, éclairage et garde-boue pour 80 km/h max. (avec immatriculation routière)
- Timon d'attelage réglable en hauteur avec dispositif de remorquage échangeable pour voiture particulière ou camion
- Télécommande filaire ou radio
- Mécanisme de débrayage pour dérouler le câble manuellement sans moteur
- Protection câble mou (uniquement en combinaison avec câble en acier)
- Caisse à outils fermant à clé
- Roue de secours avec support
- Grille de mise à la terre avec support et câble en cuivre de 3 m, 50 mm²
- Isolation acoustique
- Huile hydraulique biodégradable
- Différentes versions de câbles (câblette)
- Capotage en tôle d'aluminium lisse selon nuancier RAL

- Tambour d'extra grande capacité K = 176100/(Ø x Ø) ; par ex. Ø 14 mm : 890 m (type de machine ST 550 E)

Modèles hors série sur demande

ZECK GmbH | Columba-Schonath-Str. 6 | 96110 Schesslitz | GERMANY
Tel.: +49 9542 9494 0 | Fax: +49 9542 9494 94 | info@zeck-gmbh.com | www.zeck-gmbh.com

Sous réserve de modifications ou erreurs. Dans les illustrations figurent le cas échéant des équipements en option. Les caractéristiques techniques varient en fonction des modèles. Les données de performance s'appliquent au niveau de la mer à 20 °C.

ST 1100 E Z260

PERFORMANCES EN MODE TREUIL

SYSTEME DE PERMUTATION ENTRE 2 NIVEAUX

Niveau 1

Force de tirage max. (couche intérieure) ..... 135 kN

Vitesse max. (couche extérieure) ..... 18 m/min

Niveau 2

Force de tirage max. (couche intérieure) ..... 90 kN

Vitesse max. (couche extérieure) ..... 28 m/min

CAPACITE DU TAMBOUR

K = 114000/(Ø x Ø) ; par ex. Ø 21 mm ..... env. 250 m

DIMENSIONS | POIDS

Longueur x Largeur x Hauteur ..... env. 4.5 x 2.3 x 1.7 m

Poids (sans câble) ..... env. 2900 kg

V | II - III

KEY FACTS
- Treuil à tambour polyvalent avec système de permutation entre 2 niveaux, une force de tirage max. de 135 kN ou 90 kN et une vitesse max. de 18 m/min ou 28 m/min
- S'utilise pour le levage de charges rapide et en toute sécurité sur un pylône, pour le levage de mâts ou la régulation de la flèche en fin de tir

MOTEUR
- 38 kW (51.7 CV) max.
- Moteur Diesel refroidi par eau
- Système 12 V avec batterie puissante

TRANSMISSION
- Tambour à train épicycloïdal et moteur hydraulique en unité d'entraînement blindée (extrême efficacité et presque sans entretien)
- Tambour à frein négatif enclenchant automatiquement en cas d'urgence (limiteur de descente, standard UE, version CE)

COMMANDE
- Commande du sens de déroulage par levier de commande
- Vitesse du câble réglable en continu et commande précise à charge max.
- Eléments pour la commande de la force de tirage ainsi que pour toutes les fonctionnalités de machine
- Refroidissement automatique de l'huile hydraulique
- Sécurité de surcharge directement agissante
- Système de permutation entre 2 niveaux permettant une flexibilité d'utilisation max.

EQUIPEMENT
- Châssis fixe à 1 essieu pour 25 km/h max. (utilisation sur chantier sans immatriculation routière)
- Capotage en aluminium fermant au cadenas (tôle gaufrée)
- Béquillage arrière par bêche d'ancrage mécanique robuste
- Béquillage avant par béquille mécanique robuste
- Dispositif de guide-câble automatique
- Tambour de grande capacité avec galet d'appui robuste permettant de fixer le câble

EQUIPEMENT EN OPTION
- Moteur à gasoil conforme à la directive UE relative aux émissions
- Éclairage et garde-boue (pour châssis remorque rigide)
- Châssis remorque à 1 essieux à suspension, frein, éclairage et garde-boue pour 80 km/h max. (avec immatriculation routière)
- Timon d'attelage réglable en hauteur avec dispositif de remorquage échangeable pour voiture particulière ou camion
- Télécommande filaire ou radio
- Protection câble mou (uniquement en combinaison avec câble en acier)
- Caisse à outils fermant à clé
- Roue de secours avec support
- Grille de mise à la terre avec support et câble en cuivre de 3 m, 50 mm^2
- Isolation acoustique
- Huile hydraulique biodégradable
- Différentes versions de câbles (câblette)
- Capotage en tôle d'aluminium lisse selon nuancier RAL

Modèles hors série sur demande

ZECK GmbH | Columba-Schonath-Str. 6 | 96110 Schesslitz | GERMANY
Tel.: +49 9542 9494 0 | Fax: +49 9542 9494 94 | info@zeck-gmbh.com | www.zeck-gmbh.com

Sous réserve de modifications ou erreurs. Dans les illustrations figurent le cas échéant des équipements en option. Les caractéristiques techniques varient en fonction des modèles. Les données de performance s'appliquent au niveau de la mer à 20 °C.

ST 1100 Z272

V

PERFORMANCES EN MODE TREUIL

Force de tirage max. (couche intérieure) ..... 133 kN

Vitesse max. (couche extérieure) ..... 37 m/min

CAPACITE DU TAMBOUR

K = 87500/(Ø x Ø) ; par ex. Ø 14 mm ..... env. 250 m

DIMENSIONS | POIDS

Longueur x Largeur x Hauteur ..... env. 4.3 x 2.3 x 2.2 m

Poids (sans câble) ..... env. 4200 kg

KEY FACTS

- Treuil à tambour à commande entièrement électronique avec une force de tirage max. de 133 kN par treuil cabestan et une vitesse max. de 37 m/min
- S'utilise pour le levage de charges rapide et en toute sécurité sur un pylône, pour le levage de mâts ou la régulation de la flèche en fin de tir

MOTEUR

- 55,4 kW (75,3 ch) max. Niveau d'émission Euro 5
- Moteur Diesel refroidi par eau avec régulation du régime électronique
- Système 24 V avec batterie puissante

TRANSMISSION

- Tambour à train épicycloïdal et moteur hydraulique en unité d'entraînement blindée (extrême efficacité et presque sans entretien)
- Tambour à frein négatif enclenchant automatiquement en cas d'urgence (limiteur de descente, standard UE, version CE)

COMMANDE

- Sens de déroulage et vitesse du câble réglables (en continu) par joystick
- Vitesse du câble réglable en continu et commande précise à charge max.
- Commande à automate PLC permettant un travail productif en toute sécurité
- Poste de conduite clairement structurée à écran couleur pour contrôler la force de tirage ainsi que les systèmes hydraulique, d'entraînement et électrique avec système intelligent de diagnostic et de dépannage
- Refroidissement automatique de l'huile hydraulique
- Sécurité de surcharge réglable

EQUIPEMENT

- Châssis fixe à 2 essieux et frein de stationnement pour 25 km/h max. (utilisation sur chantier sans immatriculation routière)
- Capotage en aluminium fermant au cadenas (tôle gaufrée)
- Béquillage arrière par bêche d'ancrage mécanique robuste
- Béquillage avant par bêche d'ancrage hydraulique robuste
- Dispositif de guide-câble automatique
- Tambour de grande capacité avec galet d'appui robuste permettant de fixer le câble

EQUIPEMENT EN OPTION

- Éclairage et garde-boue (pour châssis remorque rigide)
- Châssis remorque à 2 essieux à suspension, frein, éclairage et garde-boue pour 80 km/h max. (avec immatriculation routière)
- Télécommande filaire ou radio
- Mécanisme de débrayage pour dérouler le câble manuellement sans moteur
- Protection câble mou (uniquement en combinaison avec câble en acier)
- Caisse à outils fermant à clé
- Tôle de protection du soubassement
- Roue de secours avec support
- Grille de mise à la terre avec support et câble en cuivre de 3 m, 50 mm²
- Huile hydraulique biodégradable
- Différentes versions de câbles (câblette)
- Capotage en tôle d'aluminium lisse selon nuancier RAL

Modèles hors série sur demande

ZECK GmbH | Columba-Schonath-Str. 6 | 96110 Schesslitz | GERMANY
Tel.: +49 9542 9494 0 | Fax: +49 9542 9494 94 | info@zeck-gmbh.com | www.zeck-gmbh.com

Sous réserve de modifications ou erreurs. Dans les illustrations figurent le cas échéant des équipements en option. Les caractéristiques techniques varient en fonction des modèles. Les données de performance s'appliquent au niveau de la mer à 20 °C.

ST 340-140 D Z263

PERFORMANCES EN MODE TREUIL

ST 140 | Force de tirage max. (couche intérieure) ... 16 kN
ST 140 | Vitesse max. (couche extérieure) ..... 50 m/min

ST 180 | Force de tirage max. (couche intérieure) ... 22 kN
ST 180 | Vitesse max. (couche extérieure) ..... 36 m/min

ST 280 | Force de tirage max. (couche intérieure) .. 34 kN
ST 280 | Vitesse max. (couche extérieure) ..... 37 m/min

ST 340 | Force de tirage max. (couche intérieure) .. 40 kN
ST 340 | Vitesse max. (couche extérieure) ..... 34 m/min

CAPACITE DU TAMBOUR

K = 55000/(Ø x Ø) ; par ex. Ø 12 mm ..... env. 380 m

DIMENSIONS | POIDS

Longueur x Largeur x Hauteur ..... env. 4.0 x 1.6 x 1.8 m
Poids (sans câble) ..... env. 1370 kg

V

KEY FACTS

- Double treuil à tambour à commande entièrement électrique
- Versions possibles :
  - ST 280 | ST 140
  - ST 280 | ST 180
  - ST 280 | ST 280
  - ST 340 | ST 140
  - ST 340 | ST 180
  - ST 340 | ST 280
  - ST 340 | ST 340
- S'utilise pour le levage rapide de charges et en toute sécurité sur un pylône, pour le levage de mâts ou la régulation de la flèche

MOTEUR

- Max. 18.8 kW (25.6 CV)
- Moteur à gasoil refroidi par liquide avec régulation du régime et démarrage électrique
- Système 12 V avec batterie puissante

TRANSMISSION

- Tambour à train épicycloïdal et moteur hydraulique en unité d'entraînement blindée (extrême efficacité et presque sans entretien)
- Chaque tambour à frein négatif enclenchant automatiquement en cas d'urgence

COMMANDE

- Sens de déroulage et vitesse du câble réglables (en continu) par joystick
- Vitesse du câble réglable en continu et commande précise à charge max.
- Commande à automate PLC permettant un travail productif en toute sécurité
- Sécurité de surcharge réglable
- Poste de conduite clairement structurée à écran couleur pour contrôler la force de tirage ainsi que les systèmes hydraulique, d'entraînement et électrique avec système intelligent de diagnostic et de dépannage
- Refroidissement automatique de l'huile hydraulique

EQUIPEMENT

- Châssis remorque à 1 essieux à suspension, frein, éclairage et garde-boue pour 100 km/h max. (avec immatriculation routière)
- Timon d'attelage réglable en hauteur avec dispositif de remorquage échangeable pour voiture particulière ou camion
- Capotage en aluminium fermant au cadenas (tôle gaufrée)
- Béquillage arrière par bêche d'ancrage mécanique robuste
- Béquillage avant par béquille mécanique robuste
- Dispositif de guide-câble automatique
- Grand tambour avec galet d'appui stable

EQUIPEMENT EN OPTION

- Télécommande radio
- Mécanisme de débrayage pour dérouler le câble manuellement sans moteur
- Protection câble mou (uniquement en combinaison avec câble en acier)
- Caisse à outils fermant à clé
- Tôle de protection du soubassement
- Roue de secours avec support
- Grille de mise à la terre avec support et câble en cuivre de 3 m, 50 mm^2
- Huile hydraulique biodégradable
- Différentes versions de câbles (câble en acier ou corde synthétique)
- Capotage en tôle d'aluminium lisse selon nuancier RAL

Modèles hors série sur demande

ZECK GmbH | Columba-Schonath-Str. 6 | 96110 Schesslitz | GERMANY
Tel.: +49 9542 9494 0 | Fax: +49 9542 9494 94 | info@zeck-gmbh.com | www.zeck-gmbh.com

10|2025

Sous réserve de modifications ou erreurs. Dans les illustrations figurent le cas échéant des équipements en option. Les caractéristiques techniques varient en fonction des modèles. Les données de performance s'appliquent au niveau de la mer à 20 °C.

ST 500 D Z272

PERFORMANCES EN MODE TREUIL

Treuil supérieur et inférieur

Force de tirage max. (couche intérieure) ..... 60 kN

Vitesse max. (couche extérieure) ..... 78 m/min

CAPACITE DU TAMBOUR

Treuil supérieur et inférieur

K = 87500/(Ø x Ø) ; par ex. Ø 14 mm ..... env. 450 m

DIMENSIONS | POIDS

Longueur x Largeur x Hauteur ..... env. 4.3 x 2.3 x 2.2 m

Poids (sans câble) ..... env. 3500 kg

V

KEY FACTS

- Treuil à double tambour à commande entièrement électronique avec une force de tirage max. de 60 kN par tambour et une vitesse max. de 78 m/min
- S'utilise pour le levage de charges rapide et en toute sécurité sur un pylône, pour le levage de mâts ou la régulation de la flèche en fin de tir
- Sur demande des clients, le treuil supérieur peut être limité (par ex. à 2.5 t pour montage de pylônes)

MOTEUR

55,4 kW (75,3 ch) max. Niveau d'émission Euro 5

- Moteur Diesel refroidi par eau avec régulation du régime électronique
- Système 24 V avec batterie puissante

TRANSMISSION

- Tambour à train épicycloïdal et moteur hydraulique en unité d'entraînement blindée (extrême efficacité et presque sans entretien)
- Chaque tambour à frein négatif enclenchant automatiquement en cas d'urgence

COMMANDE

- Sens de déroulage et vitesse du câble réglables (en continu) par joystick
- Vitesse du câble réglable en continu et commande précise à charge max.
- Commande à automate PLC permettant un travail productif en toute sécurité
- Poste de conduite clairement structurée à écran couleur pour contrôler la force de tirage ainsi que les systèmes hydraulique, d'entraînement et électrique avec système intelligent de diagnostic et de dépannage
- Refroidissement automatique de l'huile hydraulique
- Sécurité de surcharge réglable

EQUIPEMENT

- Châssis fixe à 2 essieux et frein de stationnement pour 25 km/h max. (utilisation sur chantier sans immatriculation routière)
- Capotage en aluminium fermant au cadenas (tôle gaufrée)
- Béquillage arrière par bêche d'ancrage hydraulique robuste
- Béquillage avant par béquille hydraulique robuste
- Dispositif de guide-câble automatique
- Tambour de grande capacité avec galet d'appui robuste permettant de fixer le câble

EQUIPEMENT EN OPTION

- Éclairage et garde-boue (pour châssis remorque rigide)
- Châssis remorque à 2 essieux à suspension, frein, éclairage et garde-boue pour 80 km/h max. (avec immatriculation routière)
- Télécommande filaire ou radio
- Mécanisme de débrayage pour dérouler le câble manuellement sans moteur
- Protection câble mou (uniquement en combinaison avec câble en acier)
- Caisse à outils fermant à clé
- Tôle de protection du soubassement
- Roue de secours avec support
- Grille de mise à la terre avec support et câble en cuivre de 3 m, 50 mm^2
- Huile hydraulique biodégradable
- Différentes versions de câbles (câblette)
- Capotage en tôle d'aluminium lisse selon nuancier RAL

Modèles hors série sur demande

ZECK GmbH | Columba-Schonath-Str. 6 | 96110 Schesslitz | GERMANY
Tel.: +49 9542 9494 0 | Fax: +49 9542 9494 94 | info@zeck-gmbh.com | www.zeck-gmbh.com

Sous réserve de modifications ou erreurs. Dans les illustrations figurent le cas échéant des équipements en option. Les caractéristiques techniques varient en fonction des modèles. Les données de performance s'appliquent au niveau de la mer à 20 °C.

ST 1100 D Z272

PERFORMANCES EN MODE TREUIL

Treuil supérieur

Force de tirage max. (couche intérieure) ..... 60 kN

Vitesse max. (couche extérieure) ..... 78 m/min

Treuil inférieur

Force de tirage max. (couche intérieure) ..... 135 kN

Vitesse max. (couche extérieure) ..... 37 m/min

CAPACITE DU TAMBOUR

Treuil supérieur

K = 87500/(Ø x Ø) ; par ex. Ø 14 mm ..... env. 450 m

Treuil inférieur

K = 11400/(Ø x Ø) ; par ex. Ø 21 mm ..... env. 250 m

DIMENSIONS | POIDS

Longueur x Largeur x Hauteur ..... env. 4.6 x 2.3 x 2.2 m

Poids (sans câble) ..... env. 4400 kg

V

KEY FACTS

- Treuil à double tambour à commande entièrement électronique avec une force de tirage max. de 60 kN ou 135 kN et une vitesse max. de 78 m/min ou 37 m/min
- S'utilise pour le levage de charges rapide et en toute sécurité sur un pylône, pour le levage de mâts ou la régulation de la flèche en fin de tir

MOTEUR

55,4 kW (75,3 ch) max. Niveau d'émission Euro 5

- Moteur Diesel refroidi par eau avec régulation du régime électronique
- Système 24 V avec batterie puissante

TRANSMISSION

- Tambour à train épicycloïdal et moteur hydraulique en unité d'entraînement blindée (extrême efficacité et presque sans entretien)
- Chaque tambour à frein négatif enclenchant automatiquement en cas d'urgence

COMMANDE

- Sens de déroulage et vitesse du câble réglables (en continu) par joystick
- Vitesse du câble réglable en continu et commande précise à charge max.
- Commande à automate PLC permettant un travail productif en toute sécurité
- Poste de conduite clairement structurée à écran couleur pour contrôler la force de tirage ainsi que les systèmes hydraulique, d'entraînement et électrique avec système intelligent de diagnostic et de dépannage
- Refroidissement automatique de l'huile hydraulique
- Sécurité de surcharge réglable

EQUIPEMENT

- Châssis fixe à 2 essieux et frein de stationnement pour 25 km/h max. (utilisation sur chantier sans immatriculation routière)
- Capotage en aluminium fermant au cadenas (tôle gaufrée)
- Béquillage arrière par bêche d'ancrage hydraulique robuste
- Béquillage avant par béquille hydraulique robuste
- Dispositif de guide-câble automatique
- Tambour de grande capacité avec galet d'appui robuste permettant de fixer le câble

EQUIPEMENT EN OPTION

- Éclairage et garde-boue (pour châssis remorque rigide)
- Châssis remorque à 2 essieux à suspension, frein, éclairage et garde-boue pour 80 km/h max. (avec immatriculation routière)
- Télécommande filaire ou radio
- Mécanisme de débrayage pour dérouler le câble manuellement du treuil supérieur sans moteur
- Protection câble mou (uniquement en combinaison avec câble en acier)
- Caisse à outils fermant à clé
- Roue de secours avec support
- Grille de mise à la terre avec support et câble en cuivre de 3 m, 50 mm^2
- Huile hydraulique biodégradable
- Différentes versions de câbles (câblette)
- Capotage en tôle d'aluminium lisse selon nuancier RAL

Modèles hors série sur demande

ZECK GmbH | Columba-Schonath-Str. 6 | 96110 Schesslitz | GERMANY
Tel.: +49 9542 9494 0 | Fax: +49 9542 9494 94 | info@zeck-gmbh.com | www.zeck-gmbh.com

Sous réserve de modifications ou erreurs. Dans les illustrations figurent le cas échéant des équipements en option. Les caractéristiques techniques varient en fonction des modèles. Les données de performance s'appliquent au niveau de la mer à 20 °C.

ST 140 - ST 280 A Z251

PERFORMANCES EN MODE TREUIL

Par ex. avec une alimentation de 23 l/min et 230 bar par le véhicule porteur

Force de tirage max. (couche intérieure)

ST 140 A Z251 ..... 16 kN
ST 180 A Z251 ..... 22 kN
ST 280 A Z251 ..... 34 kN

Vitesse max. (couche extérieure)

ST 140 A Z251 ..... 70 m/min
ST 180 A Z251 ..... 50 m/min
ST 280 A Z251 ..... 40 m/min

CAPACITE DU TAMBOUR

K = 55000/(Ø x Ø) ; par ex. Ø 12 mm ..... env. 380 m

DIMENSIONS | POIDS

Longueur x Largeur x Hauteur ..... env. 0.8 x 1.1 x 0.6 m
Poids (sans câble)..... env. 300 kg

KEY FACTS

- Treuil à tambour polyvalent pour montage sur un tracteur ou un véhicule similaire
- S'utilise pour le levage de charges rapide et en toute sécurité sur un pylône, pour le levage de mâts ou la régulation de la flèche en fin de tir

TRANSMISSION

- Tambour à train épicycloïdal et moteur hydraulique en unité d'entraînement blindée (extrême efficacité et presque sans entretien)
- Tambour à frein négatif enclenchant automatiquement en cas d'urgence (limiteur de descente, standard UE, version CE)

COMMANDE

- Commande du sens de déroulage par levier de commande
- Vitesse du câble réglable en continu et commande précise à charge max.
- Eléments pour la commande de la force de tirage ainsi que pour toutes les fonctionnalités de machine
- Sécurité de surcharge directement agissante

EQUIPEMENT

- Dispositif de guide-câble automatique
- Capotage en aluminium fermant au cadenas (tôle gaufrée)
- Tambour de grande capacité avec galet d'appui robuste permettant de fixer le câble

EQUIPEMENT EN OPTION

- Télécommande radio
- Mécanisme de débrayage pour dérouler le câble manuellement sans moteur
- Protection câble mou (uniquement en combinaison avec câble en acier)
- Treuil version montable avec tracteur inclus (par ex. New Holland)
- Grue montée sur le tracteur (par ex. Palfinger PK 6001)
- Béquillage avant par bèche d'ancrage mécanique robuste
- Treuil à cabestan simple supplémentaire
- Différentes versions de câbles (câble en acier ou corde synthétique)
- Capotage en tôle d'aluminium lisse selon nuancier RAL

- Treuil à tambour / tireuse double ST 500 (Z268)

Modèles hors série sur demande

ZECK GmbH | Columba-Schonath-Str. 6 | 96110 Schesslitz | GERMANY
Tel.: +49 9542 9494 0 | Fax: +49 9542 9494 94 | info@zeck-gmbh.com | www.zeck-gmbh.com

Sous réserve de modifications ou erreurs. Dans les illustrations figurent le cas échéant des équipements en option. Les caractéristiques techniques varient en fonction des modèles. Les données de performance s'appliquent au niveau de la mer à 20 °C.

ST 450 A Z268

PERFORMANCES EN MODE TREUIL

Force de tirage max. (couche intérieure) ..... 45 kN

Vitesse max. (couche extérieure) ..... 35 m/min

CAPACITE DU TAMBOUR

K = 89900/(Ø x Ø) ; par ex. Ø 16 mm ..... env. 350 m

DIMENSIONS | POIDS

Longueur x Largeur x Hauteur ..... env. 1.4 x 1.4 x 1.25 m

Poids (sans câble) ..... env. ? kg

KEY FACTS

- Treuil à tambour polyvalent pour montage sur un tracteur ou un véhicule similaire
- S'utilise pour le levage de charges rapide et en toute sécurité sur un pylône, pour le levage de mâts ou la régulation de la flèche en fin de tir

TRANSMISSION

- Tambour à train épicycloïdal et moteur hydraulique en unité d'entraînement blindée (extrême efficacité et presque sans entretien)
- Tambour à frein négatif enclenchant automatiquement en cas d'urgence (limiteur de descente, standard UE, version CE)

COMMANDE

- Commande du sens de déroulage par levier de commande
- Vitesse du câble réglable en continu et commande précise à charge max.

EQUIPEMENT

- Dispositif de guide-câble automatique
- Béquillage avant par bêche d'ancrage hydraulique robuste
- Tambour de grande capacité avec galet d'appui robuste permettant de fixer le câble

EQUIPEMENT EN OPTION

- Télécommande radio
- Protection câble mou (uniquement en combinaison avec câble en acier)
- Treuil version montable avec tracteur inclus (par ex. New Holland)
- Treuil à cabestan simple supplémentaire
- Différentes versions de câbles (câble en acier ou corde synthétique)
- Treuil à tambour / tireuse double ST 500 (Z268)

Modèles hors série sur demande

ZECK GmbH | Columba-Schonath-Str. 6 | 96110 Schesslitz | GERMANY
Tel.: +49 9542 9494 0 | Fax: +49 9542 9494 94 | info@zeck-gmbh.com | www.zeck-gmbh.com

Sous réserve de modifications ou erreurs. Dans les illustrations figurent le cas échéant des équipements en option. Les caractéristiques techniques varient en fonction des modèles. Les données de performance s'appliquent au niveau de la mer à 20 °C.

WV 7/2 Z501

V

PERFORMANCES EN MODE TREUIL

Couple d'entraînement max. ..... 1230 Nm
Force de tirage max. (couche intérieure) ..... 70 kN
Force de tirage max. (couche extérieure) ..... 24 kN
Vitesse max. (couche intérieure) ..... 46 m/min
Vitesse max. (couche extérieure) ..... 130 m/min

CAPACITE DU TAMBOUR

K = 1103100/(Ø x Ø) ; par ex. Ø 19 mm ..... env. 3100 m

TAMBOUR

Ø max. du tambour (intérieur) ..... 460 mm
Ø max. du tambour (extérieur) ..... 1360 mm
Largeur max. ..... 850 mm

DIMENSIONS | POIDS

Longueur x Largeur x Hauteur ..... env. 5.3 x 2.4 x 2.5 m
Poids (sans câble) ..... env. 3800 kg

KEY FACTS

- Treuil pour le démontage des conducteurs à commande entièrement électronique avec une force de tirage max. de 70 kN et une vitesse max. de 130 m/min.
- La machine est conçue spécialement pour la mise à la ferraille de vieux conducteurs
- Les entretoises peuvent être simplement enroulées sur le touret de câble également

MOTEUR

55,4 kW (75,3 ch) max. Niveau d'émission Euro 5
- Moteur Diesel refroidi par eau avec régulation du régime électronique
- Système 12 V avec batterie puissante

TRANSMISSION

- Tambour à train épicycloïdal et moteur hydraulique en unité d'entraînement blindée (extrême efficacité et presque sans entretien)
- Tambour à frein négatif enclenchant automatiquement en cas d'urgence (limiteur de descente, standard UE, version CE)

COMMANDE

- Télécommande filaire
  - Commande du sens de déroulage
  - Commande du guide-câble
  - Ouvrir/fermer les flasques
- Vitesse du câble réglable en continu et commande précise à charge max.
- Commande à automate PLC permettant un travail productif en toute sécurité
- Poste de conduite clairement structurée à écran couleur pour contrôler la force de tirage ainsi que les systèmes hydraulique, d'entraînement et électrique avec système intelligent de diagnostic et de dépannage
- Système d'enregistrement des données du déroulage ZECK avec interface USB
- Refroidissement automatique de l'huile hydraulique
- Sécurité de surcharge réglable

EQUIPEMENT

- Châssis fixe à 2 essieux et frein de stationnement pour 25 km/h max. (utilisation sur chantier sans immatriculation routière)
- Capotage en aluminium fermant au cadenas (tôle gaufrée)
- Béquillage arrière par des pieds stabilisateurs mécaniques robustes
- Béquillage avant par béquille hydraulique robuste
- Guide-câble hydraulique à commande manuelle
- Le flasque du touret s'ouvre sur commande hydraulique (manipulation aisée pour sortir le paquet de vieux conducteur enroulé)

EQUIPEMENT EN OPTION

- Préfiltre décanteur pour filtre à air du moteur
- Éclairage et garde-boue (pour châssis remorque rigide)
- Télécommande radio
- Bobine avec flasque non amovible (la machine peut s'utiliser comme treuil à tambour)
- Isolation acoustique
- Huile hydraulique biodégradable
- Capotage en tôle d'aluminium lisse selon nuancier RAL

Modèles hors série sur demande

ZECK GmbH | Columba-Schonath-Str. 6 | 96110 Schesslitz | GERMANY
Tel.: +49 9542 9494 0 | Fax: +49 9542 9494 94 | info@zeck-gmbh.com | www.zeck-gmbh.com

Sous réserve de modifications ou erreurs. Dans les illustrations figurent le cas échéant des équipements en option. Les caractéristiques techniques varient en fonction des modèles. Les données de performance s'appliquent au niveau de la mer à 20 °C.

HB 800 Z193

PERFORMANCES EN MODE TREUIL

Couple d'entraînement max. ..... 3200 Nm
Force de tirage max. (couche intérieure) ..... 14 kN (Ø 460 mm)
Force de tirage max. (couche moyenne) ..... 8 kN (Ø 840 mm)
Force de tirage max. (couche extérieure) ..... 5.4 kN (Ø 1200 mm)
Vitesse max. (couche intérieure) ..... 20 m/min
Vitesse max. (couche moyenne) ..... 35 m/min
Vitesse max. (couche extérieure) ..... 50 m/min

CAPACITE DU TAMBOUR

K = 523765/(Ø x Ø) ; par ex. Ø 16 mm ..... env. 2045 m

DIMENSIONS | POIDS

Longueur x Largeur x Hauteur ..... env. 1.7 x 1.2 x 1.7 m
Poids (sans câble) ..... env. 890 kg

V | II - III

KEY FACTS

- Treuil cabestan polyvalent pour le démontage des conducteurs avec une force de tirage max. de 14 kN et une vitesse max. de 50 m/min
- La machine est conçue spécialement pour la mise à la ferraille de vieux conducteurs

MOTEUR

- 16.5 kW (22.1 CV) max.
- Moteur à essence avec manivelle de démarrage

TRANSMISSION

- Tambour à train épicycloïdal et moteur hydraulique en unité d'entraînement blindée (extrême efficacité et presque sans entretien)
- Entraînement hydraulique intégré (l'unité d'entraînement ne doit pas être démontée lors du remplacement du touret de câble)

COMMANDE

- Commande du sens de déroulage par levier de commande
- Vitesse du câble réglable en continu et commande précise à charge max.
- Eléments pour la commande de la force de tirage ainsi que pour toutes les fonctionnalités de machine

EQUIPEMENT

- Châssis robuste en acier avec œillets d'ancrage
- Bobine avec flasque amovible et fût conique

EQUIPEMENT EN OPTION

- Châssis à 1 essieu suspendu avec frein à inertie, frein de stationnement, garde-boue et système d'éclairage (accouplement voiture de tourisme)
- Bobine avec flasque non amovible
- Bobine avec capacité d'enroulage plus élevée
- Télécommande radio
- Mécanisme de débrayage pour dérouler le câble manuellement sans moteur
- Caisse à outils fermant à clé
- Capotage revêtu en aluminium (tôle gaufrée)
- Huile hydraulique biodégradable

Modèles hors série sur demande

ZECK GmbH | Columba-Schonath-Str. 6 | 96110 Schesslitz | GERMANY
Tel.: +49 9542 9494 0 | Fax: +49 9542 9494 94 | info@zeck-gmbh.com | www.zeck-gmbh.com

Sous réserve de modifications ou erreurs. Dans les illustrations figurent le cas échéant des équipements en option. Les caractéristiques techniques varient en fonction des modèles. Les données de performance s'appliquent au niveau de la mer à 20 °C.

TREUILS CABESTANS

EN ACTION

TREUIL CABESTAN DE TRANSPORT INDIVIDUEL

SPW 3 P Z415 | SPW 3 PR Z415

PERFORMANCES EN MODE TREUIL

Force de tirage max. – transport de charges	30 kN
Force de tirage max. – transport de personnel	7,5 kN
Vitesse max. – transport de charges	3 km/h
Vitesse max. – transport de personnel	1 km/h

CABESTAN

Nombre	2
Diamètre	355 mm
Ø des gorges	16 mm

DIMENSIONS | POIDS

Longueur x Largeur x Hauteur	env. 4.7 x 2.4 x 2.3 m
	env. 3 x 1,8 x 2,4 m
Poids (sans câble)	env. 2550 kg | env. 2750 kg
Poids de bobine max.	env. 1600 kg

V

KEY FACTS
- Treuil cabestan de transport individuel
- Treuil cabestan à commande entièrement électronique, au choix avec châssis routier ou chenillard
- Conçu pour une utilisation universelle sur des potences de guidage radio
- Prend en charge aussi bien le mode synchronisation ou déplacement simple
- Équipé d'un arrêt à bloc à des fins de sécurité supplémentaire
- La certification du treuil cabestan par les associations professionnelles répond aux spécifications de la norme DIN EN 1808:2015-08, qui garantit les normes de sécurité les plus élevées pour les plates-formes suspendues à niveau variable

MOTEUR
- 43,7 kW (59,5 ch) max. – Niveau d'émission Euro 5
- Moteur Diesel refroidi par eau conforme CE avec régulation du régime électronique
- Système 24 V avec batterie puissante

TRANSMISSION
- Chaque cabestan à train épicycloïdal et moteur hydraulique en unité d'entraînement blindée (extrême efficacité et presque sans entretien)
- Un frein négatif par cabestan à intervention automatique en cas d'urgence
- Entraînement hydraulique du récupérateur avec train épicycloïdal, frein à disques multiples et moteur hydraulique (presque sans entretien)

COMMANDE
- Sens de déroulage et vitesse du câble réglables (en continu) par joystick
- Commande à automate PLC permettant un travail productif en toute sécurité
- Poste de conduite clairement structurée à écran couleur pour contrôler la force de tirage ainsi que les systèmes hydraulique, d'entraînement et électrique avec systéme intelligent de diagnostic et de dépannaget
- Interface USB servant à lire la liste des erreurs, les données de la
- Refroidissement automatique de l'huile hydraulique
- Sécurité de surcharge réglable
- Au total, surveillance de 15 fonctions de sécurité qui permettent de transporter le personnel en toute sécurité
- Sélecteur de mode de fonctionnement (connexion par clé) facile á commuter pour passer du transport de personnel au transport de charges
- Les deux machines peuvent être couplées et commandées de maniére synchrone á ´laide ´dune télécommande (chacune ´dentre elles est reliée avec une câblette tressée en acier de 13 mm qui pemet de les sécuriser

EQUIPEMENT
- Chenillard pouvant se déplacer à 4,7 km/h ou châssis routier homologué à 80 km/h
- Capotage en aluminium fermant au cadenas (tôle gaufrée)
- Béquillage avant par bêche d'ancrage hydraulique robuste
- Dispositif de guide-câble automatique
- Retenue automatique du câble avec dispositif de mise à la terre
- Système de synchronisation permettant de coupler plusieurs machines entre elles
- Isolation acoustique
- Dispositif de levage hydraulique pour bobines de Ø 1100 – 1400 mm
- L'entrée et la sortie du câble sont protégés contre toute intervention
- La porte permet de protéger le système de cabestans contre toute intervention pendant le fonctionnement

EQUIPEMENT EN OPTION
- Système de télédiagnostic ZECK Connect
- Huile hydraulique biodégradable

Modèles hors série sur demande

ZECK GmbH | Columba-Schonath-Str. 6 | 96110 Schesslitz | GERMANY
Tel.: +49 9542 9494 0 | Fax: +49 9542 9494 94 | info@zeck-gmbh.com | www.zeck-gmbh.com

Sous réserve de modifications ou erreurs. Dans les illustrations figurent le cas échéant des équipements en option. Les caractéristiques techniques varient en fonction des modèles. Les données de performance s'appliquent au niveau de la mer à 20 °C.

ZECK

TREUIL CABESTAN INDIVIDUEL

SPW 1 Z452

PERFORMANCES EN MODE TREUIL

Force de tirage maxi ..... 10 kN
Vitesse max. ..... 3 km/h

CABESTAN

Nombre 2
Diamètre ..... 220 mm
Ø des gorges ..... 16 mm

CAPACITÉ D'ENROULEMENT DU CÂBLE

K = 250100/(Ø x Ø); par ex. Ø 10 mm ..... env. 2500 m

DIMENSIONS | POIDS

Longueur x Largeur x Hauteur ..... env. 3.7 x 1.6 x 1.6 m
Poids (sans câble) ..... env. 1300 kg

KEY FACTS

- Treuil cabestan pour feeders dans la pose de caténaires, construction de lignes aériennes de moyenne tension et projets avec câble souterrain
- Treuil à grands cabestans (Ø 220 mm) en acier trempé à commande entièrement électronique avec un diamètre des gorges de 16 mm et une force de tirage max. de 10 kN
- Mode roue libre (moteur à gasoil arrêté) – cela permet de dérouler le câble très facilement jusqu'à 8 km/h.

MOTEUR

- Max. 18.8 kW (25.6 CV)
- Moteur Diesel refroidi par eau avec régulation du régime électronique
- Moteur à gasoil conforme à la directive UE relative aux émissions
- Système 12 V avec batterie puissante

TRANSMISSION

- Chaque cabestan à train épicycloïdal et moteur hydraulique en unité d'entraînement blindée (extrême efficacité et presque sans entretien)
- Un frein négatif par cabestan à intervention automatique en cas d'urgence
- Dispositif de guide-câble automatique
- Mecanisme débrayé hidraulique du touret pour le déroulement fácil du câble sans cabestans
- Touret démontable
- Entraînement du récupérateur hydraulique à train épicycloïdal et moteur hydraulique (presque sans entretien)

COMMANDE

- Sens de déroulage et vitesse du câble réglables (en continu) par joystick
- Commande à automate PLC permettant un travail productif en toute sécurité
- Poste de conduite clairement structuré à écran couleur pour contrôler la force de tirage et la tension de freinage ainsi que les systèmes hydraulique, d'entraînement et électrique
- Système d'enregistrement des données du déroulage ZECK avec interface USB
- Refroidissement automatique de l'huile hydraulique
- Sécurité de surcharge réglable

EQUIPEMENT

- Châssis remorque à 1 essieux à suspension, frein, éclairage et garde-boue pour 100 km/h max. (avec immatriculation routière)
- Timon d'attelage rigide avec accouplement pour voiture
- Capotage en aluminium fermant au cadenas (tôle gaufrée)
- Béquillage arrière par des pieds stabilisateurs mécaniques robustes
- Béquillage avant par béquille mécanique robuste

EQUIPEMENT EN OPTION

- Timon d'attelage réglable en hauteur avec dispositif de remorquage échangeable pour voiture particulière ou camion
- Télécommande filaire ou radio
- Caisse à outils fermant à clé
- Grille de mise à la terre
- Huile hydraulique biodégradable
- Différentes versions de câbles (câble en acier ou corde synthétique)
- Capotage en tôle d'aluminium lisse selon nuancier RAL

Modèles hors série sur demande

ZECK GmbH | Columba-Schonath-Str. 6 | 96110 Schesslitz | GERMANY
Tel.: +49 9542 9494 0 | Fax: +49 9542 9494 94 | info@zeck-gmbh.com | www.zeck-gmbh.com

Sous réserve de modifications ou erreurs. Dans les illustrations figurent le cas échéant des équipements en option. Les caractéristiques techniques varient en fonction des modèles. Les données de performance s'appliquent au niveau de la mer à 20 °C.

SPW 3.5 E Z414

PERFORMANCES EN MODE TREUIL

Force de tirage maxi	35 kN
Vitesse max.	4 km/h
Vitesse à la force de tirage maxi	1.2 km/h

CABESTAN

Nombre	2
Diamètre	350 mm
Ø des gorges	40 mm

DIMENSIONS | POIDS

Longueur x Largeur x Hauteur	env. 3.3 x 1.7 x 1.7 m
Poids (sans câble)	env. 1300 kg

V | II - III

KEY FACTS
- Treuil à grands cabestans (Ø 350 mm) en acier trempé avec un diamètre des gorges de 40 mm et une force de tirage max. de 35 kN
- La machine peut se transporter par hélicoptère

MOTEUR
- Max. 25 kW (33 ch)
- Moteur Diesel refroidi par eau
- Système 12 V avec batterie puissante

TRANSMISSION
- Chaque cabestan à train épicycloïdal et moteur hydraulique en unité d'entraînement blindée (extrême efficacité et presque sans entretien)
- Un frein négatif par cabestan à intervention automatique en cas d'urgence
- Entraînement du récupérateur hydraulique à train épicycloïdal et moteur hydraulique (presque sans entretien)

COMMANDE
- Commande du sens de déroulage par levier de commande
- Eléments pour la commande de la force de tirage ainsi que pour toutes les fonctionnalités de machine
- Refroidissement automatique de l'huile hydraulique
- Sécurité de surcharge réglable

EQUIPEMENT
- Châssis fixe à 1 essieu pour 25 km/h max. (utilisation sur chantier sans immatriculation routière)
- Capotage en aluminium fermant au cadenas (tôle gaufrée)
- Béquillage arrière par des pieds stabilisateurs mécaniques robustes
- Béquillage avant par bèche d'ancrage mécanique robuste
- Dispositif de guide-câble automatique
- Retenue automatique du câble avec dispositif de mise à la terre
- Dispositif de levage hydraulique pour bobines de Ø 1100 – 1400 mm
- Entraxe avec dispositif de verrouillage rapide pour bobines IT (mise en place rapide de la bobine sans outil)

EQUIPEMENT EN OPTION
- Moteur à essence conforme à la directive UE relative aux émissions
- Préfiltre décanteur pour filtre à air du moteur
- Système automatique de retenue de câble
- Enregistreur de tension
- Châssis remorque à 1 essieu à suspension, éclairage et garde-boue pour 100 km/h max. (transport avec voiture et camion)
- Commande à automate PLC permettant un travail productif en toute sécurité
- Télécommande filaire ou radio (uniquement avec PLC)
- Huile hydraulique biodégradable
- Fenêtre de guidage spéciale pour l'utilisation dans le souterrain
- Capotage en tôle d'aluminium lisse selon nuancier RAL

Modèles hors série sur demande

ZECK GmbH | Columba-Schonath-Str. 6 | 96110 Schesslitz | GERMANY
Tel.: +49 9542 9494 0 | Fax: +49 9542 9494 94 | info@zeck-gmbh.com | www.zeck-gmbh.com

Sous réserve de modifications ou erreurs. Dans les illustrations figurent le cas échéant des équipements en option. Les caractéristiques techniques varient en fonction des modèles. Les données de performance s'appliquent au niveau de la mer à 20 °C.

SPW 7.5 Z431

PERFORMANCES EN MODE TREUIL

Force de tirage maxi	75 kN
Vitesse max.	4.7 km/h
Vitesse à la force de tirage maxi	1.5 km/h

CABESTAN

Nombre	2
Diamètre	450 mm
Ø des gorges	54 mm

DIMENSIONS | POIDS

Longueur x Largeur x Hauteur	env. 4.3 x 2.2 x 1.9 m
Poids (sans câble)	env. 2700 kg

V | II - III

KEY FACTS
- Treuil à grands cabestans (Ø 450 mm) en acier trempé à commande entièrement électronique avec un diamètre des gorges de 54 mm et une force de tirage max. de 75 kN

MOTEUR
- 63 kW (85 CV) max.
- Moteur Diesel refroidi par eau avec régulation du régime électronique
- Système 24 V avec batterie puissante

TRANSMISSION
- Chaque cabestan à train épicycloïdal et moteur hydraulique en unité d'entraînement blindée (extrême efficacité et presque sans entretien)
- Un frein négatif par cabestan à intervention automatique en cas d'urgence
- Entraînement du récupérateur hydraulique à train épicycloïdal et moteur hydraulique (presque sans entretien)

COMMANDE
- Sens de déroulage et vitesse du câble réglables (en continu) par joystick
- Commande à automate PLC permettant un travail productif en toute sécurité
- Poste de conduite clairement structurée à écran couleur pour contrôler la force de tirage ainsi que les systèmes hydraulique, d'entraînement et électrique avec système intelligent de diagnostic et de dépannage
- Système d'enregistrement des données du déroulage ZECK avec interface USB
- Refroidissement automatique de l'huile hydraulique
- Sécurité de surcharge réglable

EQUIPEMENT
- Châssis fixe à 1 essieu et frein de stationnement pour une vitesse max. de 25 km/h (utilisation sur chantier sans immatriculation routière)
- Capotage en aluminium fermant au cadenas (tôle gaufrée)
- Béquillage arrière par des pieds stabilisateurs mécaniques robustes
- Béquillage avant par bèche d'ancrage mécanique robuste
- Dispositif de guide-câble automatique
- Retenue automatique du câble avec dispositif de mise à la terre
- Dispositif de levage hydraulique pour bobines de Ø 1100 – 1400 mm
- Entraxe avec dispositif de verrouillage rapide pour bobines IT (mise en place rapide de la bobine sans outil)

EQUIPEMENT EN OPTION
- Moteur à gasoil conforme à la directive UE relative aux émissions
- Système de télédiagnostic ZECK Connect
- Pré-séparateur pour filtre à air du moteur (filtre Top Air)
- Système automatique de retenue de câble
- Éclairage et garde-boue (pour châssis remorque rigide)
- Béquillage arrière par des pieds stabilisateurs robustes hydrauliques
- Béquillage avant par bèche d'ancrage hydraulique robuste
- Télécommande filaire ou radio
- Système de synchronisation permettant de coupler plusieurs machines entre elles
- Isolation acoustique
- Système de préchauffage électrique
- Kit arctique avec dispositif de préchauffage pour des températures allant jusqu'à -30 °C
- Huile hydraulique biodégradable
- Fenêtre de guidage spéciale pour l'utilisation dans le souterrain
- Capotage en tôle d'aluminium lisse selon nuancier RAL
- Guide-câble réglable à entraînement hydraulique

Modèles hors série sur demande

ZECK GmbH | Columba-Schonath-Str. 6 | 96110 Schesslitz | GERMANY
Tel.: +49 9542 9494 0 | Fax: +49 9542 9494 94 | info@zeck-gmbh.com | www.zeck-gmbh.com

Sous réserve de modifications ou erreurs. Dans les illustrations figurent le cas échéant des équipements en option. Les caractéristiques techniques varient en fonction des modèles. Les données de performance s'appliquent au niveau de la mer à 20 °C.

SPW 7.5 T Z451 | SPW 9T Z451

V | II - III

PERFORMANCES EN MODE TREUIL

Force de tirage maxi	75 kN | 90 kN
Vitesse max.	4.7 km/h | 4.4 km/h
Vitesse à la force de tirage maxi	1.2 km/h | 1.1 km/h

CABESTAN

Nombre	2
Diamètre	450 mm
Ø des gorges	54 mm

DIMENSIONS | POIDS

GROUPE MOTOPOMPE L x L x H	env. 1.9 x 1.4 x1.5 m
Poids	env. 1020 kg
SYSTÈME DE CABESTANS L x L x H	env. 1.1 x 1.1 x1.3 m
Poids	env. 935 kg
CHÂSSIS avec timon L x L x H	env. 4.75 x 2.2 x 1.15 m
Poids	env. 780 kg
TOTAL L x L x H	env. 4.7 x 2.2 x2 m
Poids	env. 2735 kg

KEY FACTS

- La machine peut facilement être désassemblée en 2 parties et transportée par hélicoptère. Treuil cabestan divisible à grands cabestans (Ø 450 mm) en acier trempé à commande entièrement électronique avec un diamètre des gorges de 54 mm et une force de tirage max. de 75 kN (ou 90 kN)

MOTEUR

- Max. 55,4 kW (75,3 ch)
- Moteur Diesel refroidi par eau avec régulation du régime électronique
- Système 24 V avec batterie puissante

TRANSMISSION

- Chaque cabestan à train épicycloïdal et moteur hydraulique en unité d'entraînement blindée (extrême efficacité et presque sans entretien)
- Un frein négatif par cabestan à intervention automatique en cas d'urgence
- Système hydraulique pour la commande d'un porte-touret/ récupérateur séparé

COMMANDE

- Sens de déroulage et vitesse du câble réglables (en continu) par joystick
- Commande à automate PLC permettant un travail productif en toute sécurité
- Poste de conduite clairement structurée à écran couleur pour contrôler la force de tirage ainsi que les systèmes hydraulique, d'entraînement et électrique avec système intelligent de diagnostic et de dépannage
- Système d'enregistrement des données du déroulage ZECK avec interface USB
- Refroidissement automatique de l'huile hydraulique
- Sécurité de surcharge réglable

EQUIPEMENT

- Capotage en aluminium fermant au cadenas (tôle gaufrée)
- Béquillage avant par béquilles mécaniques robustes
- Retenue automatique du câble avec dispositif de mise à la terre

EQUIPEMENT EN OPTION

- Moteur à gasoil conforme à la directive UE relative aux émissions
- Préfiltre décanteur pour filtre à air du moteur
- Système de télédiagnostic ZECK Connect
- Châssis fixe à 1 essieu pour 25 km/h max. (utilisation sur chantier sans immatriculation routière)
- Télécommande filaire ou radio
- Huile hydraulique biodégradable
- Capotage en tôle d'aluminium lisse selon nuancier RAL

Modèles hors série sur demande

ZECK GmbH | Columba-Schonath-Str. 6 | 96110 Schesslitz | GERMANY
Tel.: +49 9542 9494 0 | Fax: +49 9542 9494 94 | info@zeck-gmbh.com | www.zeck-gmbh.com

Sous réserve de modifications ou erreurs. Dans les illustrations figurent le cas échéant des équipements en option. Les caractéristiques techniques varient en fonction des modèles. Les données de performance s'appliquent au niveau de la mer à 20 °C.

SPW 9 Z419

PERFORMANCES EN MODE TREUIL

Force de tirage maxi	90 kN
Vitesse max.	5 km/h
Vitesse à la force de tirage maxi	2.3 km/h

CABESTAN

Nombre	2
Diamètre	540 mm
Ø des gorges	54 mm

DIMENSIONS | POIDS

Longueur x Largeur x Hauteur	env. 4.6 x 2.2 x 2.2 m
Poids (sans câble)	env. 3700 kg

V | II - III

KEY FACTS
- Treuil à grands cabestans (Ø 540 mm) en acier trempé à commande entièrement électronique avec un diamètre des gorges de 54 mm et une force de tirage max. de 90 kN

MOTEUR
- Max. 105 kW (143 ch)
- Moteur Diesel refroidi par eau avec régulation du régime électronique
- Système 24 V avec batterie puissante

TRANSMISSION
- Chaque cabestan à train épicycloïdal et moteur hydraulique en unité d'entraînement blindée (extrême efficacité et presque sans entretien)
- Un frein négatif par cabestan à intervention automatique en cas d'urgence
- Entraînement du récupérateur hydraulique à train épicycloïdal et moteur hydraulique (presque sans entretien)

COMMANDE
- Sens de déroulage et vitesse du câble réglables (en continu) par joystick
- Commande à automate PLC permettant un travail productif en toute sécurité
- Poste de conduite clairement structurée à écran couleur pour contrôler la force de tirage ainsi que les systèmes hydraulique, d'entraînement et électrique avec système intelligent de diagnostic et de dépannage
- Système d'enregistrement des données du déroulage ZECK avec interface USB
- Refroidissement automatique de l'huile hydraulique
- Sécurité de surcharge réglable

EQUIPEMENT
- Châssis fixe à 1 essieu et frein de stationnement pour une vitesse max. de 25 km/h (utilisation sur chantier sans immatriculation routière)
- Capotage en aluminium fermant au cadenas (tôle gaufrée)
- Béquillage arrière par des pieds stabilisateurs mécaniques robustes
- Béquillage avant par bèche d'ancrage hydraulique robuste
- Dispositif de guide-câble automatique
- Retenue automatique du câble avec dispositif de mise à la terre
- Dispositif de levage hydraulique pour bobines de Ø 1100 – 1400 mm
- Entraxe avec dispositif de verrouillage rapide pour bobines IT (mise en place rapide de la bobine sans outil)

EQUIPEMENT EN OPTION
- Moteur à gasoil conforme à la directive UE relative aux émissions
- Système de télédiagnostic ZECK Connect
- Préfiltre décanteur pour filtre à air du moteur
- Système automatique de retenue de câble
- Éclairage et garde-boue (pour châssis remorque rigide)
- Châssis remorque à 1 essieux à suspension, frein, éclairage et garde-boue pour 80 km/h max. (avec immatriculation routière)
- Béquillage arrière par des pieds stabilisateurs robustes hydrauliques
- Télécommande filaire ou radio
- Système de synchronisation permettant de coupler plusieurs machines entre elles
- Isolation acoustique
- Kit arctique avec dispositif de préchauffage pour des températures allant jusqu'à -30 °C
- Huile hydraulique biodégradable
- Fenêtre de guidage spéciale pour l'utilisation dans le souterrain
- Capotage en tôle d'aluminium lisse selon nuancier RAL
- Guide-câble réglable à entraînement hydraulique

Modèles hors série sur demande

11|2025

ZECK GmbH | Columba-Schonath-Str. 6 | 96110 Schesslitz | GERMANY
Tel.: +49 9542 9494 0 | Fax: +49 9542 9494 94 | info@zeck-gmbh.com | www.zeck-gmbh.com

Sous réserve de modifications ou erreurs. Dans les illustrations figurent le cas échéant des équipements en option. Les caractéristiques techniques varient en fonction des modèles. Les données de performance s'appliquent au niveau de la mer à 20 °C.

SPW 13 Z442

V

PERFORMANCES EN MODE TREUIL

Force de tirage maxi	130 kN
Vitesse max.	4.2 km/h
Vitesse à la force de tirage maxi	1.9 km/h

CABESTAN

Nombre	2
Diamètre	620 mm
Ø des gorges	60 mm

DIMENSIONS | POIDS

Longueur x Largeur x Hauteur	env. 4.8 x 2.3 x 2.5 m
Poids (sans câble)	env. 5700 kg

KEY FACTS
- Treuil à grands cabestans (Ø 620 mm) en acier trempé à commande entièrement électronique avec un diamètre des gorges de 60 mm

MOTEUR
- 129 kW (175 ch) max. Niveau d'émission Euro 5
- Moteur Diesel refroidi par eau avec régulation du régime électronique
- Système 24 V avec batterie puissante

TRANSMISSION
- Chaque cabestan à train épicycloïdal et moteur hydraulique en unité d'entraînement blindée (extrême efficacité et presque sans entretien)
- Un frein négatif par cabestan à intervention automatique en cas d'urgence
- Entraînement du récupérateur hydraulique à train épicycloïdal et moteur hydraulique (presque sans entretien)

COMMANDE
- Sens de déroulage et vitesse du câble réglables (en continu) par joystick
- Commande à automate PLC permettant un travail productif en toute sécurité
- Poste de conduite clairement structurée à écran couleur pour contrôler la force de tirage ainsi que les systèmes hydraulique, d'entraînement et électrique avec système intelligent de diagnostic et de dépannage
- Système d'enregistrement des données du déroulage ZECK avec interface USB
- Refroidissement automatique de l'huile hydraulique
- Sécurité de surcharge réglable

EQUIPEMENT
- Châssis fixe à 1 essieu pour 25 km/h max. (utilisation sur chantier sans immatriculation routière)
- Capotage en aluminium fermant au cadenas (tôle gaufrée)
- Dispositif de guide-câble automatique. Entraxe avec dispositif de verrouillage rapide pour bobines IT (mise en place rapide de la bobine sans outil)
- Béquillage arrière par des pieds stabilisateurs robustes hydrauliques
- Béquillage avant par bèche d'ancrage hydraulique robuste
- Retenue automatique du câble avec dispositif de mise à la terre

EQUIPEMENT EN OPTION
- Système de télédiagnostic ZECK Connect
- Préfiltre décanteur pour filtre à air du moteur
- Système automatique de retenue de câble
- Éclairage et garde-boue (pour châssis remorque rigide)
- Châssis remorque à 1 essieux à suspension, frein, éclairage et garde-boue pour 80 km/h max. (avec immatriculation routière)
- Télécommande filaire ou radio
- Système de synchronisation permettant de coupler plusieurs machines entre elles
- Kit arctique avec dispositif de préchauffage pour des températures allant jusqu'à -30 °C
- Huile hydraulique biodégradable
- Fenêtre de guidage spéciale pour l'utilisation dans le souterrain
- Guide-câble réglable à entraînement hydraulique
- Capotage en tôle d'aluminium lisse selon nuancier RAL

Modèles hors série sur demande

ZECK GmbH | Columba-Schonath-Str. 6 | 96110 Schesslitz | GERMANY
Tel.: +49 9542 9494 0 | Fax: +49 9542 9494 94 | info@zeck-gmbh.com | www.zeck-gmbh.com

Sous réserve de modifications ou erreurs. Dans les illustrations figurent le cas échéant des équipements en option. Les caractéristiques techniques varient en fonction des modèles. Les données de performance s'appliquent au niveau de la mer à 20 °C.

SPW 19 Z449

PERFORMANCES EN MODE TREUIL

Force de tirage maxi	190 kN
Vitesse max.	6 km/h
Vitesse à la force de tirage maxi	2.2 km/h

CABESTAN

Nombre	2
Diamètre	620 mm
Ø des gorges	60 mm

DIMENSIONS | POIDS

Longueur x Largeur x Hauteur	env. 4.8 x 2.3 x 2.5 m
Poids (sans câble)	env. 6600 kg

V

KEY FACTS
- Treuil à grands cabestans (Ø 620 mm) en acier trempé à commande entièrement électronique avec un diamètre des gorges de 60 mm et une force de tirage max. de 190 kN

MOTEUR
- 200 kW (272 ch) max. Niveau d'émission Euro 5
- Moteur Diesel refroidi par eau avec régulation du régime électronique
- Système 24 V avec batterie puissante

TRANSMISSION
- Chaque cabestan à train épicycloïdal et moteur hydraulique en unité d'entraînement blindée (extrême efficacité et presque sans entretien)
- Un frein négatif par cabestan à intervention automatique en cas d'urgence

COMMANDE
- Sens de déroulage et vitesse du câble réglables (en continu) par joystick
- Commande à automate PLC permettant un travail productif en toute sécurité
- Poste de conduite clairement structurée à écran couleur pour contrôler la force de tirage ainsi que les systèmes hydraulique, d'entraînement et électrique avec système intelligent de diagnostic et de dépannage
- Système d'enregistrement des données du déroulage ZECK avec interface USB
- Refroidissement automatique de l'huile hydraulique
- Sécurité de surcharge réglable

EQUIPEMENT
- Châssis fixe à 1 essieu et frein de stationnement pour une vitesse max. de 25 km/h (utilisation sur chantier sans immatriculation routière)
- Capotage en aluminium fermant au cadenas (tôle gaufrée)
- Béquillage arrière par des pieds stabilisateurs robustes hydrauliques
- Béquillage avant par bèche d'ancrage hydraulique robuste
- Retenue automatique du câble avec dispositif de mise à la terre
- Isolation acoustique

EQUIPEMENT EN OPTION
- Coupleur hydraulique pour raccordement d'un TB ou HTB
- Guidage du câble pour récupérateur ou porte-touret
- Système de télédiagnostic ZECK Connect
- Préfiltre décanteur pour filtre à air du moteur
- Système automatique de retenue de câble
- Éclairage et garde-boue (pour châssis remorque rigide)
- Châssis remorque à 2 essieux à suspension, frein, éclairage et garde-boue pour 80 km/h max. (avec immatriculation routière)
- Télécommande filaire ou radio
- Système de synchronisation permettant de coupler plusieurs machines entre elles
- Kit arctique avec dispositif de préchauffage pour des températures allant jusqu'à -30 °C
- Huile hydraulique biodégradable
- Fenêtre de guidage spéciale pour l'utilisation dans le souterrain
- Capotage en tôle d'aluminium lisse selon nuancier RAL

Modèles hors série sur demande

ZECK GmbH | Columba-Schonath-Str. 6 | 96110 Schesslitz | GERMANY
Tel.: +49 9542 9494 0 | Fax: +49 9542 9494 94 | info@zeck-gmbh.com | www.zeck-gmbh.com

Sous réserve de modifications ou erreurs. Dans les illustrations figurent le cas échéant des équipements en option. Les caractéristiques techniques varient en fonction des modèles. Les données de performance s'appliquent au niveau de la mer à 20 °C.

SPW 18+9 Z435

PERFORMANCES EN MODE TREUIL

Force de tirage maxi	2 x 90 kN ou 1 x 180 kN
Vitesse max.	6 km/h
Vitesse à la force de tirage maxi	2 km/h

CABESTAN

Nombre	4 (2 x 2)
Diamètre	2 x 620 mm (180 kN)
Diamètre	2 x 540 mm (90 kN)
Ø des gorges	60 mm (180 kN)
Ø des gorges	54 mm (90 kN)

DIMENSIONS | POIDS

Longueur x Largeur x Hauteur	env. 6.3 x 2.3 x 2.7 m
Poids (sans câble)	env. 8000 kg

V | II - III

KEY FACTS

- Treuil double à grands cabestans Ø 2 x 620 mm (180 kN) et 2 x 540 mm (90 kN) en acier trempé à commande entièrement électronique avec un diamètre des gorges de 60 mm (180 kN) et 54 mm (90 kN), et une force de tirage max. de 2 x 90 kN ou 1 x 180 kN

MOTEUR

- 200 kW (272 CV) max.
- Moteur Diesel refroidi par eau avec régulation du régime électronique
- Système 24 V avec batterie puissante

TRANSMISSION

- Chaque cabestan à train épicycloïdal et moteur hydraulique en unité d'entraînement blindée (extrême efficacité et presque sans entretien)
- Un frein négatif par cabestan à intervention automatique en cas d'urgence
- Entraînement du récupérateur hydraulique à train épicycloïdal et moteur hydraulique (presque sans entretien)

COMMANDE

- Sens de déroulage et vitesse du câble réglables (en continu) par joystick
- Commande à automate PLC permettant un travail productif en toute sécurité
- Poste de conduite clairement structurée à écran couleur pour contrôler la force de tirage ainsi que les systèmes hydraulique, d'entraînement et électrique avec système intelligent de diagnostic et de dépannage
- Système d'enregistrement des données du déroulage ZECK avec interface USB
- Refroidissement automatique de l'huile hydraulique
- Sécurité de surcharge réglable

EQUIPEMENT

- Châssis fixe à 1 essieu et frein de stationnement pour une vitesse max. de 25 km/h (utilisation sur chantier sans immatriculation routière)
- Capotage en aluminium fermant au cadenas (tôle gaufrée)
- Béquillage arrière par des pieds stabilisateurs mécaniques robustes
- Béquillage avant par bèche d'ancrage hydraulique robuste
- Dispositif de guide-câble automatique
- Retenue automatique du câble avec dispositif de mise à la terre
- Dispositif de levage hydraulique pour bobines de Ø 1100 – 1400 mm
- Entraxe avec dispositif de verrouillage rapide pour bobines IT (mise en place rapide de la bobine sans outil)

EQUIPEMENT EN OPTION

- Moteur à gasoil conforme à la directive UE relative aux émissions
- Préfiltre décanteur pour filtre à air du moteur
- Système de télédiagnostic ZECK Connect
- Système automatique de retenue de câble
- Éclairage et garde-boue (pour châssis remorque rigide)
- Châssis remorque à 2 essieux à suspension, frein, éclairage et garde-boue pour 80 km/h max. (avec immatriculation routière)
- Béquillage arrière par des pieds stabilisateurs robustes hydrauliques
- Télécommande filaire ou radio
- Système de synchronisation permettant de coupler plusieurs machines entre elles
- Isolation acoustique
- Kit arctique avec dispositif de préchauffage pour des températures allant jusqu'à -30 °C
- Huile hydraulique biodégradable
- Fenêtre de guidage spéciale pour l'utilisation dans le souterrain
- Capotage en tôle d'aluminium lisse selon nuancier RAL
- Guide-câble réglable à entraînement hydraulique

Modèles hors série sur demande

ZECK GmbH | Columba-Schonath-Str. 6 | 96110 Schesslitz | GERMANY
Tel.: +49 9542 9494 0 | Fax: +49 9542 9494 94 | info@zeck-gmbh.com | www.zeck-gmbh.com

Sous réserve de modifications ou erreurs. Dans les illustrations figurent le cas échéant des équipements en option. Les caractéristiques techniques varient en fonction des modèles. Les données de performance s'appliquent au niveau de la mer à 20 °C.

TREUIL CABESTAN R

SPW 7.5 R Z441

MOTEUR

55,4 kW (75,3 ch) max. Niveau d'émission Euro 5

PERFORMANCES EN MODE TREUIL

Force de tirage maxi	75 kN
Vitesse max.	4.7 km/h
Vitesse à la force de tirage maxi	1.7 km/h

CABESTAN

Nombre	2
Diamètre	450 mm
Ø des gorges	54 mm

DIMENSIONS | POIDS

Longueur x Largeur x Hauteur	env. 4 x 1.9 x 2.1 m
Poids (sans câble)	env. 4550 kg
Poids de bobine max.	env. 1700 kg

SPW 9 R Z441

MOTEUR

55,4 kW (75,3 ch) max. Niveau d'émission Euro 5

PERFORMANCES EN MODE TREUIL

Force de tirage maxi	90 kN
Vitesse max.	4,1 km/h
Vitesse à la force de tirage maxi	1,0 km/h

CABESTAN

Nombre	2
Diamètre	450 mm
Ø des gorges	54 mm

DIMENSIONS | POIDS

Longueur x Largeur x Hauteur	env. 4 x 1.9 x 2.1 m
Poids (sans câble)	env. 4550 kg
Poids de bobine max.	env. 1700 kg

SPW 13 R Z450

MOTEUR

105 kW (143 ch) max. Niveau d'émission Euro 5

PERFORMANCES EN MODE TREUIL

Force de tirage maxi	130 kN
Vitesse max.	2.1 km/h
Vitesse à la force de tirage maxi	0.6 km/h

CABESTAN

Nombre	2
Diamètre	620 mm
Ø des gorges	60 mm

DIMENSIONS | POIDS

Longueur x Largeur x Hauteur	env. 5.3 x 2.3 x 2.9 m
Poids (sans câble)	env. 7100 kg
Poids de bobine max.	env. 3500 kg

SPW 19 R Z453

MOTEUR

105 kW (143 ch) max. Niveau d'émission Euro 5

PERFORMANCES EN MODE TREUIL

Force de tirage maxi	190 kN
Vitesse max.	2,7 km/h
Vitesse à la force de tirage maxi	1,2 km/h

CABESTAN

Nombre	2
Diamètre	620 mm
Ø des gorges	60 mm

DIMENSIONS | POIDS

Longueur x Largeur x Hauteur	env. 5.3 x 2.3 x 2.9 m
Poids (sans câble)	env. 8000 kg
Poids de bobine max.	env. 3500 kg

ZECK GmbH | Columba-Schonath-Str. 6 | 96110 Schesslitz | GERMANY
Tel.: +49 9542 9494 0 | Fax: +49 9542 9494 94 | info@zeck-gmbh.com | www.zeck-gmbh.com

Sous réserve de modifications ou erreurs. Dans les illustrations figurent le cas échéant des équipements en option. Les caractéristiques techniques varient en fonction des modèles. Les données de performance s'appliquent au niveau de la mer à 20 °C.

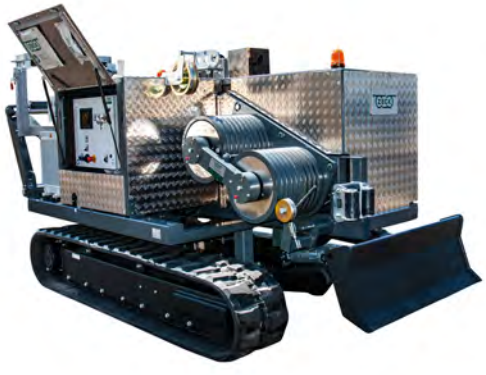

V

KEY FACTS
- Treuil cabestan à commande entièrement électronique avec chenillard et grands cabestans en acier trempé.
- Utilisation universelle pour le tirage de câbles souterrains et la construction de lignes aériennes. Avec touret de grande capacité pour câble tracteur d'une longueur de plus de 2 000 m

MOTEUR
- Moteur Diesel refroidi par eau avec régulation du régime électronique
- Moteur à gasoil conforme à la directive UE relative aux émissions
- Système 24 V avec batterie puissante

TRANSMISSION
- Chaque cabestan à train épicycloïdal et moteur hydraulique en unité d'entraînement blindée (extrême efficacité et presque sans entretien)
- Un frein négatif par cabestan à intervention automatique en cas d'urgence
- Entraînement du récupérateur hydraulique à train épicycloïdal et moteur hydraulique (presque sans entretien)

COMMANDE
- Télécommande radio pour le déroulage de câble et l'entraînement du chenillard
- Commande à automate PLC permettant un travail productif en toute sécurité
- Poste de conduite clairement structurée à écran couleur pour contrôler la force de tirage ainsi que les systèmes hydraulique, d'entraînement et électrique avec système intelligent de diagnostic et de dépannage
- Système d'enregistrement des données du déroulage ZECK avec interface USB
- Refroidissement automatique de l'huile hydraulique
- Sécurité de surcharge réglable

EQUIPEMENT
- Chenillard avec une vitesse max. de 4.7 km/h
- Capotage en aluminium fermant au cadenas (tôle gaufrée)
- Béquillage avant par bèche d'ancrage hydraulique robuste
- Dispositif de guide-câble automatique
- Retenue automatique du câble avec dispositif de mise à la terre
- Dispositif de levage hydraulique pour bobines de Ø 1 100 – 1 400 mm (SPW 7.5 R Z441 + SPW 9 R Z441))
- Fixation fixe pour bobine de 1 100-1 800 mm (SPW 13 R Z450 + SPW 19 R Z450)
- Entraxe avec dispositif de verrouillage rapide pour bobines IT (mise en place rapide de la bobine sans outil)

EQUIPEMENT EN OPTION
- Système de télédiagnostic ZECK Connect
- Préfiltre décanteur pour filtre à air du moteur
- Système automatique de retenue de câble
- Système SLTS pour freinage automatique du câble tracteur
- Système de synchronisation permettant de coupler plusieurs machines entre elles
- Isolation acoustique
- Kit arctique avec dispositif de préchauffage pour des températures allant jusqu'à -30 °C
- Huile hydraulique biodégradable
- Capotage en tôle d'aluminium lisse selon nuancier RAL
- Guide-câble réglable à entraînement hydraulique
- Fenêtre de guidage spéciale pour l'utilisation dans le souterrain

Modèles hors série sur demande

SPW 13-19 Z448

SPW 13 Z448

MOTEUR

Max. 147 kW (200 ch)

PERFORMANCES EN MODE TREUIL

Force de tirage maxi	130 kN
Vitesse max.	4.2 km/h
Vitesse à la force de tirage maxi	1.9 km/h

CABESTAN

Nombre	2
Diamètre	620 mm
Ø des gorges	60 mm

DIMENSIONS | POIDS

Longueur x Largeur x Hauteur	env. 4.8 x 2.3 x 2.5 m
Poids (sans câble)	env. 5000 kg

SPW 16 Z448

MOTEUR

Max. 147 kW (200 ch)

PERFORMANCES EN MODE TREUIL

Force de tirage maxi	160 kN
Vitesse max.	6 km/h
Vitesse à la force de tirage maxi	2 km/h

CABESTAN

Nombre	2
Diamètre	620 mm
Ø des gorges	60 mm

DIMENSIONS | POIDS

Longueur x Largeur x Hauteur	env. 4.8 x 2.3 x 2.5 m
Poids (sans câble)	env. 5000 kg

SPW 19 Z448

MOTEUR

Max. 200 kW (272 ch)

PERFORMANCES EN MODE TREUIL

Force de tirage maxi	190 kN
Vitesse max.	6 km/h
Vitesse à la force de tirage maxi	2.2 km/h

CABESTAN

Nombre	2
Diamètre	620 mm
Ø des gorges	60 mm

DIMENSIONS | POIDS

Longueur x Largeur x Hauteur	env. 4.8 x 2.3 x 2.5 m
Poids (sans câble)	env. 5400 kg

11|2025

ZECK GmbH | Columba-Schonath-Str. 6 | 96110 Schesslitz | GERMANY
Tel.: +49 9542 9494 0 | Fax: +49 9542 9494 94 | info@zeck-gmbh.com | www.zeck-gmbh.com

Sous réserve de modifications ou erreurs. Dans les illustrations figurent le cas échéant des équipements en option. Les caractéristiques techniques varient en fonction des modèles. Les données de performance s'appliquent au niveau de la mer à 20 °C.

II - III

KEY FACTS
- Treuil à grands cabestans (Ø 620 mm) en acier trempé à commande entièrement électronique avec un diamètre des gorges de 60 mm

MOTEUR
- Moteur Diesel refroidi par eau avec régulation du régime électronique
- Système 24 V avec batterie puissante

TRANSMISSION
- Chaque cabestan à train épicycloïdal et moteur hydraulique en unité d'entraînement blindée (extrême efficacité et presque sans entretien)
- Un frein négatif par cabestan à intervention automatique en cas d'urgence
- Entraînement du récupérateur hydraulique à train épicycloïdal et moteur hydraulique (presque sans entretien)

COMMANDE
- Sens de déroulage et vitesse du câble réglables (en continu) par joystick
- Commande à automate PLC permettant un travail productif en toute sécurité
- Poste de conduite clairement structurée à écran couleur pour contrôler la force de tirage ainsi que les systèmes hydraulique, d'entraînement et électrique avec système intelligent de diagnostic et de dépannage
- Système d'enregistrement des données du déroulage ZECK avec interface USB
- Refroidissement automatique de l'huile hydraulique
- Sécurité de surcharge réglable

EQUIPEMENT
- Châssis fixe à 1 essieu et frein de stationnement pour une vitesse max. de 25 km/h (utilisation sur chantier sans immatriculation routière)
- Capotage en aluminium fermant au cadenas (tôle gaufrée)
- Béquillage arrière par des pieds stabilisateurs mécaniques robustes
- Béquillage avant par bèche d'ancrage hydraulique robuste
- Dispositif de guide-câble automatique
- Retenue automatique du câble avec dispositif de mise à la terre
- Dispositif de levage hydraulique pour bobines de Ø 1100 – 1400 mm
- Entraxe avec dispositif de verrouillage rapide pour bobines IT (mise en place rapide de la bobine sans outil)

EQUIPEMENT EN OPTION
- Préfiltre décanteur pour filtre à air du moteur
- Système de télédiagnostic ZECK Connect
- Système automatique de retenue de câble
- Éclairage et garde-boue (châssis remorque rigide)
- Châssis remorque à 2 essieux à suspension, frein, éclairage et garde-boue pour 80 km/h max. (avec immatriculation routière)
- Béquillage arrière par des pieds stabilisateurs robustes hydrauliques
- Télécommande filaire ou radio
- Système de synchronisation permettant de coupler plusieurs machines entre elles
- Isolation acoustique
- Kit arctique avec dispositif de préchauffage pour des températures allant jusqu'à -30 °C
- Huile hydraulique biodégradable
- Fenêtre de guidage spéciale pour l'utilisation dans le souterrain
- Capotage en tôle d'aluminium lisse selon nuancier RAL
- Guide-câble réglable à entraînement hydraulique

Modèles hors série sur demande

Tireuses SPW divisibles

SPW 19 T Z444

MOTEUR

Max. 105 kW (143 ch)

PERFORMANCES EN MODE TREUIL

Force de tirage maxi	190 kN
Vitesse max.	4.5 km/h
Vitesse à la force de tirage maxi	1.1 km/h

CABESTAN

Nombre	2
Diamètre	620 mm
Ø des gorges	60 mm

DIMENSIONS | POIDS

Longueur x Largeur x Hauteur	env. 6.3 x 2.5 x 2.5 m
Poids (sans câble)	env. 7500 kg

POIDS DE CHAQUE ÉLÉMENT

Poids inférieur à	env. 1200 kg

SPW 30 T Z434

MOTEUR

Max. 155 kW (210 ch)

PERFORMANCES EN MODE TREUIL

Force de tirage maxi	300 kN
Vitesse max.	4 km/h
Vitesse à la force de tirage maxi	0.8 km/h

CABESTAN

Nombre	2
Diamètre	700 mm
Ø des gorges	75 mm
En option	80 mm

DIMENSIONS | POIDS

Longueur x Largeur x Hauteur	env. 6.3 x 2.5 x 2.5 m
Poids (sans câble)	env. 8500 kg

POIDS DE CHAQUE ÉLÉMENT

Poids inférieur à	env. 1200 kg

SPW 38 T Z434

MOTEUR

Max. 147 kW (200 ch)

PERFORMANCES EN MODE TREUIL

Force de tirage maxi	380 kN
Vitesse max.	4 km/h
Vitesse à la force de tirage maxi	0.6 km/h

CABESTAN

Nombre	2
Diamètre	700 mm
Ø des gorges	80 mm
En option	75 mm

DIMENSIONS | POIDS

Longueur x Largeur x Hauteur	env. 6.3 x 2.5 x 2.5 m
Poids (sans câble)	env. 8800 kg

POIDS DE CHAQUE ÉLÉMENT

Poids inférieur à	env. 1200 kg

SPW 45 T Z434

MOTEUR

Max. 147 kW (200 ch)

PERFORMANCES EN MODE TREUIL

Force de tirage maxi	450 kN
Vitesse max.	4 km/h
Vitesse à la force de tirage maxi	0.4 km/h

CABESTAN

Nombre	2
Diamètre	700 mm
Ø des gorges	75 mm
En option	80 mm

DIMENSIONS | POIDS

Longueur x Largeur x Hauteur	env. 6.3 x 2.5 x 2.5 m
Poids (sans câble)	env. 9200 kg

POIDS DE CHAQUE ÉLÉMENT

Poids inférieur à	env. 1360 kg

ZECK GmbH | Columba-Schonath-Str. 6 | 96110 Schesslitz | GERMANY
Tel.: +49 9542 9494 0 | Fax: +49 9542 9494 94 | info@zeck-gmbh.com | www.zeck-gmbh.com

Sous réserve de modifications ou erreurs. Dans les illustrations figurent le cas échéant des équipements en option. Les caractéristiques techniques varient en fonction des modèles. Les données de performance s'appliquent au niveau de la mer à 20 °C.

V | II - III

TREUIL CABESTAN

KEY FACTS
- Treuil cabestandivisible à grands cabestans en acier trempé à commande entièrement électronique
- La machine peut être montée/démontée à l'aide d'une grue à commande manuelle
- La machine est facile à diviser en plusieurs parties pour être transportée par hélicoptère

MOTEUR
- Moteur Diesel refroidi par eau avec régulation du régime électronique
- Système 24 V avec batterie puissante

TRANSMISSION
- Chaque cabestan à train épicycloïdal et moteur hydraulique en unité d'entraînement blindée (extrême efficacité et presque sans entretien)
- Un frein négatif par cabestan à intervention automatique en cas d'urgence
- Circuit hydraulique permettant l'asservissement de 1 porte-touret / récupérateur

COMMANDE
- Sens de déroulage et vitesse du câble réglables (en continu) par joystick
- Commande à automate PLC permettant un travail productif en toute sécurité
- Poste de conduite clairement structurée à écran couleur pour contrôler la force de tirage ainsi que les systèmes hydraulique, d'entraînement et électrique avec système intelligent de diagnostic et de dépannage
- Système d'enregistrement des données du déroulage ZECK avec interface USB
- Refroidissement automatique de l'huile hydraulique
- Sécurité de surcharge réglable

EQUIPEMENT
- Télécommande radio
- Capotage en aluminium fermant au cadenas (tôle gaufrée)
- Béquillage avant et arrière par pieds stabilisateurs mécaniques robustes
- Retenue automatique du câble avec dispositif de mise à la terre

EQUIPEMENT EN OPTION
- Moteur à gasoil conforme à la directive UE relative aux émissions
- Préfiltre décanteur pour filtre à air du moteur
- Châssis fixe à 2 essieux et frein de stationnement pour 25 km/h max. (utilisation sur chantier sans immatriculation routière)
- Système automatique de retenue de câble
- Éclairage et garde-boue (pour châssis remorque rigide)
- Diamètre des gorges 80 mm
- Système de télédiagnostic ZECK Connect
- Huile hydraulique biodégradable
- Capotage en tôle d'aluminium lisse selon nuancier RAL

Modèles hors série sur demande

SPW 26 Z437

PERFORMANCES EN MODE TREUIL

Force de tirage maxi	260 kN
Vitesse max.	5 km/h
Vitesse à la force de tirage maxi	2 km/h

CABESTAN

Nombre	2
Diamètre	800 mm
Ø des gorges	82 mm

DIMENSIONS | POIDS

Longueur x Largeur x Hauteur	env. 5.8 x 2.3 x 2.6 m
Poids (sans câble)	env. 8700 kg

V | II - III

KEY FACTS
- Treuil à grands cabestans (Ø 800 mm) en acier trempé à commande entièrement électronique avec un diamètre des gorges de 82 mm et une force de tirage max. de 260 kN

MOTEUR
- 262 kW (356 CV) max.
- Moteur Diesel refroidi par eau avec régulation du régime électronique
- Système 24 V avec batterie puissante

TRANSMISSION
- Chaque cabestan à train épicycloïdal et moteur hydraulique en unité d'entraînement blindée (extrême efficacité et presque sans entretien)
- Un frein négatif par cabestan à intervention automatique en cas d'urgence
- Entraînement du récupérateur hydraulique à train épicycloïdal et moteur hydraulique (presque sans entretien)

COMMANDE
- Sens de déroulage et vitesse du câble réglables (en continu) par joystick
- Commande à automate PLC permettant un travail productif en toute sécurité
- Poste de conduite clairement structurée à écran couleur pour contrôler la force de tirage ainsi que les systèmes hydraulique, d'entraînement et électrique avec système intelligent de diagnostic et de dépannage
- Système d'enregistrement des données du déroulage ZECK avec interface USB
- Refroidissement automatique de l'huile hydraulique
- Sécurité de surcharge réglable

EQUIPEMENT
- Châssis fixe à 1 essieu et frein de stationnement pour une vitesse max. de 25 km/h (utilisation sur chantier sans immatriculation routière)
- Capotage en aluminium fermant au cadenas (tôle gaufrée)
- Béquillage arrière par des pieds stabilisateurs mécaniques robustes
- Béquillage avant par bèche d'ancrage hydraulique robuste
- Dispositif de guide-câble automatique
- Retenue automatique du câble avec dispositif de mise à la terre
- Dispositif de levage hydraulique pour bobines de Ø 1000 – 1900 mm
- Entraxe avec dispositif de verrouillage rapide pour bobines IT (mise en place rapide de la bobine sans outil)

EQUIPEMENT EN OPTION
- Moteur à gasoil conforme à la directive UE relative aux émissions
- Préfiltre décanteur pour filtre à air du moteur
- Système de télédiagnostic ZECK Connect
- Système automatique de retenue de câble
- Éclairage et garde-boue (pour châssis remorque rigide)
- Châssis remorque à 2 essieux à suspension, frein, éclairage et garde-boue pour 80 km/h max. (avec immatriculation routière)
- Béquillage arrière par des pieds stabilisateurs robustes hydrauliques
- Télécommande filaire ou radio
- Système de synchronisation permettant de coupler plusieurs machines entre elles
- Isolation acoustique
- Kit arctique avec dispositif de préchauffage pour des températures allant jusqu'à -30 °C
- Huile hydraulique biodégradable
- Fenêtre de guidage spéciale pour l'utilisation dans le souterrain
- Capotage en tôle d'aluminium lisse selon nuancier RAL
- Guide-câble réglable à entraînement hydraulique

Modèles hors série sur demande

11|2025

ZECK GmbH | Columba-Schonath-Str. 6 | 96110 Schesslitz | GERMANY
Tel.: +49 9542 9494 0 | Fax: +49 9542 9494 94 | info@zeck-gmbh.com | www.zeck-gmbh.com

Sous réserve de modifications ou erreurs. Dans les illustrations figurent le cas échéant des équipements en option. Les caractéristiques techniques varient en fonction des modèles. Les données de performance s'appliquent au niveau de la mer à 20 °C.

SPW 28 Z425

PERFORMANCES EN MODE TREUIL

Force de tirage maxi	280 kN
Vitesse max.	5.4 km/h
Vitesse à la force de tirage maxi	2.2 km/h

CABESTAN

Nombre	2
Diamètre	900 mm
Ø des gorges	85 mm

DIMENSIONS | POIDS

Longueur x Largeur x Hauteur	env. 7 x 2,4 x 2,7 m
Poids (sans câble)	env. 10400 kg

V | II - III

KEY FACTS
- Treuil à grands cabestans (Ø 900 mm) en acier trempé à commande entièrement électronique avec un diamètre des gorges de 85 mm et une force de tirage max. de 280 kN

MOTEUR
- 360 kW (490 CV) max.
- Moteur Diesel refroidi par eau avec régulation du régime électronique
- Système 24 V avec batterie puissante

TRANSMISSION
- Chaque cabestan à train épicycloïdal et moteur hydraulique en unité d'entraînement blindée (extrême efficacité et presque sans entretien)
- Un frein négatif par cabestan à intervention automatique en cas d'urgence
- Entraînement du récupérateur hydraulique à train épicycloïdal et moteur hydraulique (presque sans entretien)

COMMANDE
- Sens de déroulage et vitesse du câble réglables (en continu) par joystick
- Commande à automate PLC permettant un travail productif en toute sécurité
- Poste de conduite clairement structurée à écran couleur pour contrôler la force de tirage ainsi que les systèmes hydraulique, d'entraînement et électrique avec système intelligent de diagnostic et de dépannage
- Système d'enregistrement des données du déroulage ZECK avec interface USB
- Refroidissement automatique de l'huile hydraulique
- Sécurité de surcharge réglable

EQUIPEMENT
- Châssis fixe à 2 essieux et frein de stationnement pour 25 km/h max. (utilisation sur chantier sans immatriculation routière)
- Capotage en aluminium fermant au cadenas (tôle gaufrée)
- Béquillage arrière par des pieds stabilisateurs robustes hydrauliques
- Béquillage avant par bèche d'ancrage hydraulique robuste
- Dispositif de guide-câble automatique
- Retenue automatique du câble avec dispositif de mise à la terre
- Dispositif de levage hydraulique pour bobines de Ø 1000 – 1900 mm
- Entraxe avec dispositif de verrouillage rapide pour bobines IT (mise en place rapide de la bobine sans outil)

EQUIPEMENT EN OPTION
- Moteur à gasoil conforme à la directive UE relative aux émissions
- Préfiltre décanteur pour filtre à air du moteur
- Système de télédiagnostic ZECK Connect
- Système automatique de retenue de câble
- Éclairage et garde-boue (pour châssis remorque rigide)
- Châssis remorque à 2 essieux à suspension, frein, éclairage et garde-boue pour 80 km/h max. (avec immatriculation routière)
- Télécommande filaire ou radio
- Système de synchronisation permettant de coupler plusieurs machines entre elles
- Isolation acoustique
- Kit arctique avec dispositif de préchauffage pour des températures allant jusqu'à -30 °C
- Huile hydraulique biodégradable
- Fenêtre de guidage spéciale pour l'utilisation dans le souterrain
- Capotage en tôle d'aluminium lisse selon nuancier RAL
- Guide-câble réglable à entraînement hydraulique

Modèles hors série sur demande

ZECK GmbH | Columba-Schonath-Str. 6 | 96110 Schesslitz | GERMANY
Tel.: +49 9542 9494 0 | Fax: +49 9542 9494 94 | info@zeck-gmbh.com | www.zeck-gmbh.com

Sous réserve de modifications ou erreurs. Dans les illustrations figurent le cas échéant des équipements en option. Les caractéristiques techniques varient en fonction des modèles. Les données de performance s'appliquent au niveau de la mer à 20 °C.

SPW 40 Z455

PERFORMANCES EN MODE TREUIL

Force de tirage maxi	400 kN
Vitesse max.	5 km/h
Vitesse à la force de tirage maxi	1,5 km/h

CABESTAN

Nombre	2
Diamètre	1000 mm
Ø des gorges	100 mm

DIMENSIONS | POIDS

Longueur x Largeur x Hauteur	env. 6,4 x 2,5 x 2,8 m
Poids (sans câble)	env. 13 800 kg

V | II - III

KEY FACTS
- Treuil à grands cabestans (Ø 1000 mm) en acier trempé à commande entièrement électronique avec un diamètre des gorges de 100 mm et une force de tirage max. de 400 kN

MOTEUR
Max. 340 kW (460 ch)
- Moteur Diesel refroidi par eau avec régulation du régime électronique
- Système 24 V avec batterie puissante

TRANSMISSION
- Chaque cabestan à train épicycloïdal et moteur hydraulique en unité d'entraînement blindée (extrême efficacité et presque sans entretien)
- Un frein négatif par cabestan à intervention automatique en cas d'urgence
- Système hydraulique à coupleurs rapides permettant l'asservissement d'un porte-touret

COMMANDE
- Télécommande radio
- Sens de déroulage et vitesse du câble réglables (en continu) par joystick
- Commande à automate PLC permettant un travail productif en toute sécurité
- Poste de conduite clairement structurée à écran couleur pour contrôler la force de tirage ainsi que les systèmes hydraulique, d'entraînement et électrique avec système intelligent de diagnostic et de dépannage
- Système d'enregistrement des données du déroulage ZECK avec interface USB
- Refroidissement automatique de l'huile hydraulique
- Sécurité de surcharge réglable

EQUIPEMENT
- Châssis fixe à 2 essieux et frein de stationnement pour 25 km/h max. (utilisation sur chantier sans immatriculation routière)
- Capotage en aluminium fermant au cadenas (tôle gaufrée)
- Béquillage arrière par des pieds stabilisateurs robustes hydrauliques
- Béquillage avant par béquille hydraulique robuste

EQUIPEMENT EN OPTION
- Moteur à gasoil conforme à la directive UE relative aux émissions
- Système de télédiagnostic ZECK Connect
- Système automatique de retenue de câble
- Kit arctique avec dispositif de préchauffage pour des températures allant jusqu'à -30 °C

Modèles hors série sur demande

11|2025

ZECK GmbH | Columba-Schonath-Str. 6 | 96110 Schesslitz | GERMANY
Tel.: +49 9542 9494 0 | Fax: +49 9542 9494 94 | info@zeck-gmbh.com | www.zeck-gmbh.com

Sous réserve de modifications ou erreurs. Dans les illustrations figurent le cas échéant des équipements en option. Les caractéristiques techniques varient en fonction des modèles. Les données de performance s'appliquent au niveau de la mer à 20 °C.

SPW 65 Z455

PERFORMANCES EN MODE TREUIL

Force de tirage maxi	650 kN
Vitesse max.	5 km/h
Vitesse à la force de tirage maxi	1 km/h

CABESTAN

Nombre	2
Diamètre	1000 mm
Ø des gorges	100 mm

DIMENSIONS | POIDS

Longueur x Largeur x Hauteur	env. 6,4 x 2,5 x 2,8 m
Poids (sans câble)	env. 13 800 kg

V | II - III

KEY FACTS
- Treuil à grands cabestans (Ø 1000 mm) en acier trempé à commande entièrement électronique avec un diamètre des gorges de 100 mm et une force de tirage max. de 650 kN

MOTEUR
Max. 340 kW (460 ch)
- Moteur à gasoil conforme à la directive UE relative aux émissions
- Moteur Diesel refroidi par eau avec régulation du régime électronique
- Système 24 V avec batterie puissante

TRANSMISSION
- Chaque cabestan à train épicycloïdal et moteur hydraulique en unité d'entraînement blindée (extrême efficacité et presque sans entretien)
- Un frein négatif par cabestan à intervention automatique en cas d'urgence
- Système hydraulique à coupleurs rapides permettant l'asservissement d'un porte-touret

COMMANDE
- Télécommande radio
- Sens de déroulage et vitesse du câble réglables (en continu) par joystick
- Commande à automate PLC permettant un travail productif en toute sécurité
- Poste de conduite clairement structurée à écran couleur pour contrôler la force de tirage ainsi que les systèmes hydraulique, d'entraînement et électrique avec système intelligent de diagnostic et de dépannage
- Système d'enregistrement des données du déroulage ZECK avec interface USB
- Refroidissement automatique de l'huile hydraulique
- Sécurité de surcharge réglable

EQUIPEMENT
- Châssis fixe à 2 essieux et frein de stationnement pour 25 km/h max. (utilisation sur chantier sans immatriculation routière)
- Capotage en aluminium fermant au cadenas (tôle gaufrée)
- Béquillage arrière par des pieds stabilisateurs robustes hydrauliques
- Béquillage avant par béquille hydraulique robuste

EQUIPEMENT EN OPTION
- Système de télédiagnostic ZECK Connect
- Système automatique de retenue de câble
- Kit arctique avec dispositif de préchauffage pour des températures allant jusqu'à -30 °C

Modèles hors série sur demande

ZECK GmbH | Columba-Schonath-Str. 6 | 96110 Schesslitz | GERMANY
Tel.: +49 9542 9494 0 | Fax: +49 9542 9494 94 | info@zeck-gmbh.com | www.zeck-gmbh.com

Sous réserve de modifications ou erreurs. Dans les illustrations figurent le cas échéant des équipements en option. Les caractéristiques techniques varient en fonction des modèles. Les données de performance s'appliquent au niveau de la mer à 20 °C.

FREINEUSES

EN ACTION

1XUW

FREINEUSE SANS MOTEUR

B 1500/1.5 E Z349

PERFORMANCES EN MODE FREINEUSE

Tension de freinage max.	15 kN
Tension de freinage min.	env. 2 kN
Vitesse max.	5 km/h

CABESTAN

Nombre	2
Diamètre	1500 mm
Ø des gorges	40 mm
Nombre de câbles	1

DIMENSIONS | POIDS

Longueur x Largeur x Hauteur	env. 3.4 x 1.7 x 2.4 m
Poids	env. 1200 kg

B 1500/2.5 E Z338

PERFORMANCES EN MODE FREINEUSE

Tension de freinage max.	25 kN
Tension de freinage min.	env. 2 kN
Vitesse max.	5 km/h

CABESTAN

Nombre	2
Diamètre	1500 mm
Ø des gorges	40 mm
Nombre de câbles	1

DIMENSIONS | POIDS

Longueur x Largeur x Hauteur	env. 3.4 x 1.7 x 2.4 m
Poids	env. 1600 kg

B 1500/4 E Z383

PERFORMANCES EN MODE FREINEUSE

Tension de freinage max.	40 kN
Tension de freinage min.	env. 3.5 kN
Vitesse max.	5 km/h

CABESTAN

Nombre	2
Diamètre	1500 mm
Ø des gorges	40 mm
Nombre de câbles	jusqu'à 2

DIMENSIONS | POIDS

Longueur x Largeur x Hauteur	env. 3.3 x 1.8 x 2.4 m
Poids	env. 2150 kg

ZECK GmbH | Columba-Schonath-Str. 6 | 96110 Schesslitz | GERMANY
Tel.: +49 9542 9494 0 | Fax: +49 9542 9494 94 | info@zeck-gmbh.com | www.zeck-gmbh.com

Sous réserve de modifications ou erreurs. Dans les illustrations figurent le cas échéant des équipements en option. Les caractéristiques techniques varient en fonction des modèles. Les données de performance s'appliquent au niveau de la mer à 20 °C.

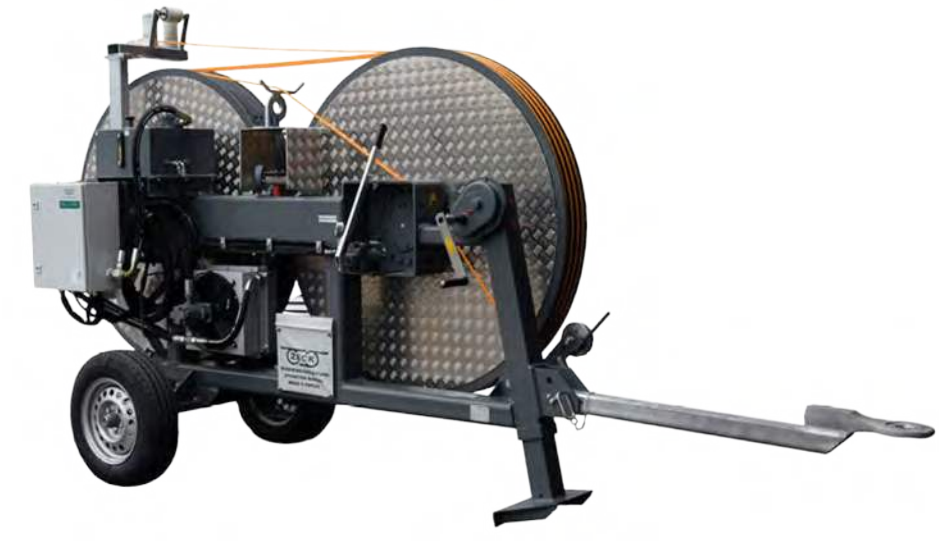

TRANSMISSION

- Chaque cabestan à train épicycloïdal et moteur hydraulique en unité d'entraînement blindée (extrême efficacité et presque sans entretien)
- Un frein négatif par cabestan à intervention automatique en cas d'urgence

COMMANDE

- Tension de freinage réglable en continu manuellement
- Eléments pour la commande de la tension de freinage ainsi que pour toutes les fonctionnalités de machine
- Refroidissement automatique de l'huile hydraulique

EQUIPEMENT

- Châssis fixe à 1 essieu pour 25 km/h max. (utilisation sur chantier sans immatriculation routière)
- Béquillage avant par béquille mécanique robuste
- Béquillage arrière par des pieds stabilisateurs mécaniques robustes
- Serrage de conducteur automatique avec dispositif de mise à la terre
- Mécanisme de débrayage pour la pose manuelle du conducteur sans moteur

EQUIPEMENT EN OPTION

- Capotage en tôle gaufrée ou tôle d'aluminium lisse selon nuancier RAL

Modèles hors série sur demande

B 1500/2.5 Z385

PERFORMANCES EN MODE FREINEUSE

Tension de freinage max.	25 kN
Tension de freinage min.	env. 3 kN
Vitesse max.	6 km/h

PERFORMANCES EN MODE TREUIL

Force de tirage maxi	25 kN
Vitesse à la force de tirage maxi	0.7 km/h

CABESTAN

Nombre	2
Diamètre	1500 mm
Ø des gorges	45 mm
Nombre de câbles	1

DIMENSIONS | POIDS

Longueur x Largeur x Hauteur	env. 4.3 x 1.8 x 2.7 m
Poids	env. 2050 kg

II - III

KEY FACTS
- Freineuse sans moteur pour 1 câble avec 2 cabestans (Ø 1500 mm), avec un diamètre des gorges de 45 mm et une tension de freinage max. de 25 kN

MOTEUR
- 26 kW (35 CV) max.
- Moteur Diesel refroidi par eau
- Système 12 V avec batterie puissante

TRANSMISSION
- Chaque cabestan à train épicycloïdal et moteur hydraulique en unité d'entraînement blindée (extrême efficacité et presque sans entretien)
- Un frein négatif par cabestan à intervention automatique en cas d'urgence
- Circuit hydraulique permettant l'asservissement de 1 porte-touret / récupérateur

COMMANDE
- Commande du sens de déroulage par levier de commande
- ATS, Automatic Tensioning System (système de freinage automatique)
- Eléments pour la commande de la tension de freinage ainsi que pour toutes les fonctionnalités de machine
- Refroidissement automatique de l'huile hydraulique

EQUIPEMENT
- Châssis fixe à 1 essieu pour 25 km/h max. (utilisation sur chantier sans immatriculation routière)
- Capotage en aluminium fermant au cadenas (tôle gaufrée)
- Béquillage arrière par des pieds stabilisateurs mécaniques robustes
- Béquillage avant par béquille mécanique robuste
- Serrage de conducteur automatique avec dispositif de mise à la terre
- Compteur numérique de métrage

EQUIPEMENT EN OPTION
- Préfiltre décanteur pour filtre à air du moteur
- Système automatique de retenue de câble
- Éclairage et garde-boue (pour châssis remorque rigide)
- Châssis remorque à 1 essieu à suspension, éclairage et garde-boue pour 80 km/h max. (transport avec voiture et camion)
- Cabestans pour conducteurs pas à gauche et pas à droite
- Télécommande filaire pour tension de freinage
- Système hydraulique (700/1 000 bar) pour l'entraînement de sertisseuses
- Caisse à outils fermant à clé
- Dispositif de fixation pour jeu de flexibles
- Grille de mise à la terre avec support et câble en cuivre de 3 m, 50 mm²
- Isolation acoustique
- Kit arctique avec dispositif de préchauffage pour des températures allant jusqu'à -30 °C
- Huile hydraulique biodégradable
- Capotage en tôle d'aluminium lisse selon nuancier RAL

Modèles hors série sur demande

ZECK GmbH | Columba-Schonath-Str. 6 | 96110 Schesslitz | GERMANY
Tel.: +49 9542 9494 0 | Fax: +49 9542 9494 94 | info@zeck-gmbh.com | www.zeck-gmbh.com

Sous réserve de modifications ou erreurs. Dans les illustrations figurent le cas échéant des équipements en option. Les caractéristiques techniques varient en fonction des modèles. Les données de performance s'appliquent au niveau de la mer à 20 °C.

B 1800/3-25

V | II - III

PERFORMANCES EN MODE FREINEUSE

Tension de freinage max.	30 kN
Tension de freinage min.	env. 5 kN
Vitesse max. (fonctionnement continu)	25 km/h
Vitesse max. (fonctionnement intérim)	27 km/h

PERFORMANCES EN MODE TREUIL

Force de tirage maxi	30 kN
Vitesse à la force de tirage maxi	1.5 kN

CABESTAN

Nombre	2
Diamètre	1800 mm
Ø des gorges	45 mm
En option	60 mm
Nombre de câbles	1

DIMENSIONS | POIDS

Longueur x Largeur x Hauteur	env. 5.4 x 2.2 x 3.0 m
Poids	env. 4200 kg

KEY FACTS

- Freineuse sans moteur à commande entièrement électronique pour le déroulage par hélicoptère pour 1 câble avec 2 cabestans (Ø 1800 mm), avec un diamètre des gorges de 45 mm (60 mm en option) et une force de tirage / tension de freinage max. de 30 kN
- ITS, Intelligent Tension Sustainer (sécurité double pour le déroulage et l'hélicoptère, freineuse continue à tirer gardant temporairement la dernière tension de freinage enregistrée en cas de dysfonctionnement)

MOTEUR

- Max. 55,4 kW (75,3 ch)
- Moteur Diesel refroidi par eau avec régulation du régime électronique
- Système 24 V avec batterie puissante

TRANSMISSION

- Chaque cabestan à train épicycloïdal et moteur hydraulique en unité d'entraînement blindée (extrême efficacité et presque sans entretien)
- Circuit hydraulique permettant l'asservissement de 1 porte-touret / récupérateur

COMMANDE

- Sens de déroulage et vitesse du câble réglables (en continu) par joystick
- ATS, Automatic Tensioning System (système de freinage automatique)
- Commande à automate PLC permettant un travail productif en toute sécurité
- Poste de conduite clairement structurée à écran couleur pour contrôler la force de tirage ainsi que les systèmes hydraulique, d'entraînement et électrique avec système intelligent de diagnostic et de dépannage
- Système d'enregistrement des données du déroulage ZECK avec interface USB
- Refroidissement automatique de l'huile hydraulique

EQUIPEMENT

- Châssis fixe à 1 essieu et frein de stationnement pour une vitesse max. de 25 km/h (utilisation sur chantier sans immatriculation routière)
- Capotage en aluminium fermant au cadenas (tôle gaufrée)
- Béquillage arrière par bêche d'ancrage hydraulique robuste
- Béquillage avant par béquille mécanique robuste
- Serrage de conducteur automatique avec dispositif de mise à la terre

EQUIPEMENT EN OPTION

- Moteur à gasoil conforme à la directive UE relative aux émissions
- Préfiltre décanteur pour filtre à air du moteur
- Système automatique de retenue de câble
- Éclairage et garde-boue (pour châssis remorque rigide)
- Châssis remorque à 2 essieux à suspension, éclairage et garde-boue pour 80 km/h max. (transport avec voiture et camion)
- Béquillage avant par béquille hydraulique robuste
- Cabestans pour conducteurs pas à gauche et pas à droite
- Diamètre des gorges 60 mm
- Télécommande filaire ou radio pour tension de freinage
- Caisse à outils fermant à clé
- Dispositif de fixation pour jeu de flexibles
- Grille de mise à la terre avec support et câble en cuivre de 3 m, 50 mm^2
- Isolation acoustique
- Kit arctique avec dispositif de préchauffage pour des températures allant jusqu'à -30 °C
- Huile hydraulique biodégradable
- Capotage en tôle d'aluminium lisse selon nuancier RAL

Modèles hors série sur demande

ZECK GmbH | Columba-Schonath-Str. 6 | 96110 Schesslitz | GERMANY
Tel.: +49 9542 9494 0 | Fax: +49 9542 9494 94 | info@zeck-gmbh.com | www.zeck-gmbh.com

Sous réserve de modifications ou erreurs. Dans les illustrations figurent le cas échéant des équipements en option. Les caractéristiques techniques varient en fonction des modèles. Les données de performance s'appliquent au niveau de la mer à 20 °C.

B 1500/4 Z325

PERFORMANCES EN MODE FREINEUSE

Tension de freinage max.	40 kN
Tension de freinage min.	env. 3.5 kN
Vitesse max.	6 km/h

PERFORMANCES EN MODE TREUIL

Force de tirage maxi	40 kN
Vitesse à la force de tirage maxi	0.8 km/h

CABESTAN

Nombre	2
Diamètre	1500 mm
Ø des gorges	45 mm
Nombre de câbles	1
En option	2

DIMENSIONS | POIDS

Longueur x Largeur x Hauteur	env. 4.9 x 2.3 x 2.6 m
Poids	env. 2900 kg

II - III

KEY FACTS
- Freineuse pour 1 câble (2 en option) avec 2 cabestans (Ø 1500 mm), avec un diamètre des gorges de 45 mm et une force de tirage / tension de freinage max. de 40 kN

MOTEUR
- 26 kW (35 CV) max.
- Moteur Diesel refroidi par eau
- Système 12 V avec batterie puissante

TRANSMISSION
- Chaque cabestan à train épicycloïdal et moteur hydraulique en unité d'entraînement blindée (extrême efficacité et presque sans entretien)
- Un frein négatif par cabestan à intervention automatique en cas d'urgence
- Circuit hydraulique permettant l'asservissement de 1 porte-touret / récupérateur

COMMANDE
- Commande du sens de déroulage par levier de commande
- ATS, Automatic Tensioning System (système de freinage automatique)
- Eléments pour la commande de la tension de freinage ainsi que pour toutes les fonctionnalités de machine
- Refroidissement automatique de l'huile hydraulique

EQUIPEMENT
- Châssis fixe à 1 essieu pour 25 km/h max. (utilisation sur chantier sans immatriculation routière)
- Capotage en aluminium fermant au cadenas (tôle gaufrée)
- Béquillage arrière par des pieds stabilisateurs mécaniques robustes
- Béquillage avant par béquille mécanique robuste
- Serrage de conducteur automatique avec dispositif de mise à la terre
- Compteur numérique de métrage

EQUIPEMENT EN OPTION
- Préfiltre décanteur pour filtre à air du moteur
- Système automatique de retenue de câble
- Éclairage et garde-boue (pour châssis remorque rigide)
- Châssis remorque à 1 essieu à suspension, éclairage et garde-boue pour 80 km/h max. (transport avec voiture et camion)
- Cabestans pour conducteurs pas à gauche et pas à droite
- Version pour jusqu'à 2 conducteurs
- Télécommande filaire pour tension de freinage
- Système hydraulique (700/1 000 bar) pour l'entraînement de sertisseuses
- Caisse à outils fermant à clé
- Dispositif de fixation pour jeu de flexibles
- Grille de mise à la terre avec support et câble en cuivre de 3 m, 50 mm²
- Isolation acoustique
- Kit arctique avec dispositif de préchauffage pour des températures allant jusqu'à -30 °C
- Huile hydraulique biodégradable
- Capotage en tôle d'aluminium lisse selon nuancier RAL

Modèles hors série sur demande

ZECK GmbH | Columba-Schonath-Str. 6 | 96110 Schesslitz | GERMANY
Tel.: +49 9542 9494 0 | Fax: +49 9542 9494 94 | info@zeck-gmbh.com | www.zeck-gmbh.com

Sous réserve de modifications ou erreurs. Dans les illustrations figurent le cas échéant des équipements en option. Les caractéristiques techniques varient en fonction des modèles. Les données de performance s'appliquent au niveau de la mer à 20 °C.

B 1500/8 Z341

II - III

PERFORMANCES EN MODE FREINEUSE

Tension de freinage max.	80 kN
Tension de freinage min.	env. 5 kN
Vitesse max.	env. 5 km/h

PERFORMANCES EN MODE TREUIL

Force de tirage maxi	75 kN
Vitesse à la force de tirage maxi	0.6 km/h

CABESTAN

Nombre	2
Diamètre	1500 mm
Ø des gorges	45 mm
Nombre de câbles	jusqu'à 2
En option	3

DIMENSIONS | POIDS

Longueur x Largeur x Hauteur	env. 4.6 x 2.3 x 2.8 m
Poids	env. 4000 kg

KEY FACTS

- Freineuse pour jusqu'à 2 câbles (3 en option) avec 2 cabestans (Ø 1500 mm), avec un diamètre des gorges de 45 mm et une force de tirage / tension de freinage max. de 90 kN

MOTEUR

- 26 kW (35 CV) max.
- Moteur Diesel refroidi par eau
- Système 12 V avec batterie puissante

TRANSMISSION

- Chaque cabestan à train épicycloïdal et moteur hydraulique en unité d'entraînement blindée (extrême efficacité et presque sans entretien)
- Un frein négatif par cabestan à intervention automatique en cas d'urgence
- Circuit hydraulique permettant l'asservissement individuel de 2 porte-tourets avec coupleurs rapides à visser

COMMANDE

- Commande du sens de déroulage par levier de commande
- ATS, Automatic Tensioning System (système de freinage automatique)
- Commande à automate PLC permettant un travail productif en toute sécurité
- Poste de commande clair avec écran couleur pour surveiller la force de tirage et la tension de freinage
- Système d'enregistrement des données du déroulage ZECK avec interface USB
- Refroidissement automatique de l'huile hydraulique

EQUIPEMENT

- Châssis fixe à 1 essieu et frein de stationnement pour une vitesse max. de 25 km/h (utilisation sur chantier sans immatriculation routière)
- Capotage en aluminium fermant au cadenas (tôle gaufrée)
- Béquillage arrière par bêche d'ancrage mécanique robuste
- Béquillage avant par béquille mécanique robuste
- Serrage de conducteur automatique avec dispositif de mise à la terre
- Compteur numérique de métrage

EQUIPEMENT EN OPTION

- Préfiltre décanteur pour filtre à air du moteur
- Système automatique de retenue de câble
- Éclairage et garde-boue (pour châssis remorque rigide)
- Béquillage arrière par bêche d'ancrage hydraulique robuste
- Cabestans pour conducteurs pas à gauche et pas à droite
- Version pour jusqu'à 3 conducteurs
- Télécommande filaire pour tension de freinage
- Système hydraulique (700/1 000 bar) pour l'entraînement de sertisseuses
- Dispositif de fixation pour jeu de flexibles
- Grille de mise à la terre avec support et câble en cuivre de 3 m, 50 mm^2
- Isolation acoustique
- Kit arctique avec dispositif de préchauffage pour des températures allant jusqu'à -30 °C
- Huile hydraulique biodégradable
- Capotage en tôle d'aluminium lisse selon nuancier RAL

Modèles hors série sur demande

ZECK GmbH | Columba-Schonath-Str. 6 | 96110 Schesslitz | GERMANY
Tel.: +49 9542 9494 0 | Fax: +49 9542 9494 94 | info@zeck-gmbh.com | www.zeck-gmbh.com

Sous réserve de modifications ou erreurs. Dans les illustrations figurent le cas échéant des équipements en option. Les caractéristiques techniques varient en fonction des modèles. Les données de performance s'appliquent au niveau de la mer à 20 °C.

B 1500/9 Z331

PERFORMANCES EN MODE FREINEUSE

Tension de freinage max.	90 kN
Tension de freinage min.	env. 6 kN
Vitesse max.	5 km/h

PERFORMANCES EN MODE TREUIL

Force de tirage maxi	90 kN
Vitesse à la force de tirage maxi	1 km/h

CABESTAN

Nombre	2
Diamètre	1500 mm
Ø des gorges	45 mm
Nombre de câbles	jusqu'à 2
En option	3

DIMENSIONS | POIDS

Longueur x Largeur x Hauteur	env. 4.9 x 2.3 x 2.7 m
Poids	env. 4600 kg

V | II - III

KEY FACTS
- Freineuse à commande entièrement électronique pour jusqu'à 2 câbles (3 en option) avec 2 cabestans (Ø 1500 mm), avec un diamètre des gorges de 45 mm et une force de tirage / tension de freinage max. de 90 kN

MOTEUR
- 63 kW (85 CV) max.
- Moteur Diesel refroidi par eau avec régulation du régime électronique
- Système 24 V avec batterie puissante

TRANSMISSION
- Chaque cabestan à train épicycloïdal et moteur hydraulique en unité d'entraînement blindée (extrême efficacité et presque sans entretien)
- Un frein négatif par cabestan à intervention automatique en cas d'urgence
- Circuit hydraulique permettant l'asservissement individuel de 2 porte-tourets avec coupleurs rapides à visser

COMMANDE
- Sens de déroulage et vitesse du câble réglables (en continu) par joystick
- ATS, Automatic Tensioning System (système de freinage automatique)
- Commande à automate PLC permettant un travail productif en toute sécurité
- Poste de conduite clairement structurée à écran couleur pour contrôler la force de tirage ainsi que les systèmes hydraulique, d'entraînement et électrique avec système intelligent de diagnostic et de dépannage
- Système d'enregistrement des données du déroulage ZECK avec interface USB
- Refroidissement automatique de l'huile hydraulique
- Sécurité de surcharge réglable

EQUIPEMENT
- Châssis fixe à 1 essieu et frein de stationnement pour une vitesse max. de 25 km/h (utilisation sur chantier sans immatriculation routière)
- Capotage en aluminium fermant au cadenas (tôle gaufrée)
- Béquillage arrière par bêche d'ancrage hydraulique robuste
- Béquillage avant par béquille mécanique robuste
- Système de retenue automatique du câble / du conducteur avec dispositif de mise à la terre

EQUIPEMENT EN OPTION
- Moteur à gasoil conforme à la directive UE relative aux émissions
- Préfiltre décanteur pour filtre à air du moteur
- Système de télédiagnostic ZECK Connect
- Système automatique de retenue de câble
- Châssis fixe à 2 essieux et frein pour 25 km/h max. (utilisation sur chantier sans immatriculation routière)
- Éclairage et garde-boue (pour châssis remorque rigide)
- Béquillage avant par béquille hydraulique robuste
- Entrée de câble avec déviation de 5° max.
- Cabestans pour conducteurs pas à gauche et pas à droite
- Version pour jusqu'à 3 conducteurs
- Télécommande filaire ou radio pour tension de freinage
- Système de synchronisation permettant de coupler plusieurs machines entre elles
- Système hydraulique (700/1 000 bar) pour l'entraînement de sertisseuses
- Caisse à outils fermant à clé
- Dispositif de fixation pour jeu de flexibles
- Grille de mise à la terre avec support et câble en cuivre de 3 m, 50 mm²
- Isolation acoustique
- Kit arctique avec dispositif de préchauffage pour des températures allant jusqu'à -30 °C
- Huile hydraulique biodégradable
- Capotage en tôle d'aluminium lisse selon nuancier RAL

Modèles hors série sur demande

ZECK GmbH | Columba-Schonath-Str. 6 | 96110 Schesslitz | GERMANY
Tel.: +49 9542 9494 0 | Fax: +49 9542 9494 94 | info@zeck-gmbh.com | www.zeck-gmbh.com

Sous réserve de modifications ou erreurs. Dans les illustrations figurent le cas échéant des équipements en option. Les caractéristiques techniques varient en fonction des modèles. Les données de performance s'appliquent au niveau de la mer à 20 °C.

B 1500/4.5x3 Z348

V | II - III

PERFORMANCES EN MODE FREINEUSE

Tension de freinage max.	3 x 45 kN
Tension de freinage min.	env. 4 kN
Vitesse max.	5 km/h

PERFORMANCES EN MODE TREUIL

Force de tirage maxi	3 x 45 kN
Vitesse à la force de tirage maxi	1.5 km/h

CABESTAN

Nombre	6 (3 x 2)
Diamètre	1500 mm
Ø des gorges	45 mm
Nombre de câbles	jusqu'à 3 (1 + 1 + 1)

DIMENSIONS | POIDS

Longueur x Largeur x Hauteur	env. 6.4 x 2.3 x 2.8 m
Poids	env. 8800 kg

KEY FACTS

- Freineuse sans moteur à commande entièrement électronique pour jusqu'à 3 (1 + 1 + 1) câbles avec 6 (3 x 2) cabestans (Ø 1500 mm), avec un diamètre des gorges de 45 mm et une force de tirage / tension de freinage max. de 3 x 45 kN
- Chaque paire de cabestan peut être commandée individuellement

MOTEUR

- 96.5 kW (131 CV) max.
- Moteur Diesel refroidi par eau avec régulation du régime électronique
- Système 24 V avec batterie puissante

TRANSMISSION

- Chaque cabestan à train épicycloïdal et moteur hydraulique en unité d'entraînement blindée (extrême efficacité et presque sans entretien)
- Un frein négatif par cabestan à intervention automatique en cas d'urgence
- Circuit hydraulique permettant l'asservissement individuel de 3 porte-tourets avec coupleurs rapides à visser

COMMANDE

- Sens de déroulage et vitesse du câble réglables (en continu) par joystick
- ATS, Automatic Tensioning System (système de freinage automatique)
- Commande à automate PLC permettant un travail productif en toute sécurité
- Poste de conduite clairement structurée à écran couleur pour contrôler la force de tirage ainsi que les systèmes hydraulique, d'entraînement et électrique avec système intelligent de diagnostic et de dépannage
- Système d'enregistrement des données du déroulage ZECK avec interface USB
- Refroidissement automatique de l'huile hydraulique

EQUIPEMENT

- Châssis fixe à 2 essieux et frein de stationnement pour 25 km/h max. (utilisation sur chantier sans immatriculation routière)
- Capotage en aluminium fermant au cadenas (tôle gaufrée)
- Béquillage arrière par bêche d'ancrage hydraulique robuste
- Béquillage avant par béquille hydraulique robuste
- Serrage de conducteur automatique avec dispositif de mise à la terre

EQUIPEMENT EN OPTION

- Moteur à gasoil conforme à la directive UE relative aux émissions
- Préfiltre décanteur pour filtre à air du moteur
- Système automatique de retenue de câble
- Éclairage et garde-boue (pour châssis remorque rigide)
- Châssis remorque à 2 essieux à suspension, frein, éclairage et garde-boue pour 80 km/h max. (avec immatriculation routière)
- Entrée de câble avec déviation de 5° max.
- Cabestans pour conducteurs pas à gauche et pas à droite
- Télécommande filaire ou radio
- Système de synchronisation permettant de coupler plusieurs machines entre elles
- Système hydraulique (700/1 000 bar) pour l'entraînement de sertisseuses
- Caisse à outils fermant à clé
- Dispositif de fixation pour jeu de flexibles
- Grille de mise à la terre avec support et câble en cuivre de 3 m, 50 mm^2
- Isolation acoustique
- Kit arctique avec dispositif de préchauffage pour des températures allant jusqu'à -30 °C
- Huile hydraulique biodégradable
- Capotage en tôle d'aluminium lisse selon nuancier RAL

Modèles hors série sur demande

ZECK GmbH | Columba-Schonath-Str. 6 | 96110 Schesslitz | GERMANY
Tel.: +49 9542 9494 0 | Fax: +49 9542 9494 94 | info@zeck-gmbh.com | www.zeck-gmbh.com

Sous réserve de modifications ou erreurs. Dans les illustrations figurent le cas échéant des équipements en option. Les caractéristiques techniques varient en fonction des modèles. Les données de performance s'appliquent au niveau de la mer à 20 °C.

B 1500/14 Z337

PERFORMANCES EN MODE FREINEUSE

Tension de freinage max.	140 kN
Tension de freinage min.	env. 10 kN
Vitesse max.	5 km/h

PERFORMANCES EN MODE TREUIL

Force de tirage maxi	140 kN
Vitesse à la force de tirage maxi	0.4 km/h
Vitesse max.	1 km/h

CABESTAN

Nombre	2
Diamètre	1500 mm
Ø des gorges	45 mm
Nombre de câbles	jusqu'à 4

DIMENSIONS | POIDS

Longueur x Largeur x Hauteur	env. 5.0 x 2.3 x 2.9 m
Poids	env. 6300 kg

V | II - III

KEY FACTS
- Freineuse à commande entièrement électronique pour jusqu'à 4 câbles avec 2 cabestans (Ø 1500 mm), avec un diamètre des gorges de 45 mm et une force de tirage / tension de freinage max. de 140 kN

MOTEUR
- 63 kW (85 CV) max.
- Moteur Diesel refroidi par eau avec régulation du régime électronique
- Système 24 V avec batterie puissante

TRANSMISSION
- Chaque cabestan à train épicycloïdal et moteur hydraulique en unité d'entraînement blindée (extrême efficacité et presque sans entretien)
- Un frein négatif par cabestan à intervention automatique en cas d'urgence
- Circuit hydraulique permettant l'asservissement individuel de 4 porte-tourets avec coupleurs rapides à visser

COMMANDE
- Sens de déroulage et vitesse du câble réglables (en continu) par joystick
- ATS, Automatic Tensioning System (système de freinage automatique)
- Commande à automate PLC permettant un travail productif en toute sécurité
- Poste de conduite clairement structurée à écran couleur pour contrôler la force de tirage ainsi que les systèmes hydraulique, d'entraînement et électrique avec système intelligent de diagnostic et de dépannage
- Système d'enregistrement des données du déroulage ZECK avec interface USB
- Refroidissement automatique de l'huile hydraulique

EQUIPEMENT
- Châssis fixe à 1 essieu et frein de stationnement pour une vitesse max. de 25 km/h (utilisation sur chantier sans immatriculation routière)
- Capotage en aluminium fermant au cadenas (tôle gaufrée)
- Béquillage arrière par bêche d'ancrage hydraulique robuste
- Béquillage avant par béquille mécanique robuste
- Serrage de conducteur automatique avec dispositif de mise à la terre

EQUIPEMENT EN OPTION
- Moteur à gasoil conforme à la directive UE relative aux émissions
- Préfiltre décanteur pour filtre à air du moteur
- Système automatique de retenue de câble
- Éclairage et garde-boue (pour châssis remorque rigide)
- Châssis remorque à 2 essieux à suspension, frein, éclairage et garde-boue pour 80 km/h max. (avec immatriculation routière)
- Fenêtre de sortie de câble
- Béquillage avant par béquille hydraulique robuste
- Entrée de câble avec déviation de 5° max.
- Cabestans pour conducteurs pas à gauche et pas à droite
- Télécommande filaire ou radio
- Système de synchronisation permettant de coupler plusieurs machines entre elles
- Système hydraulique (700/1 000 bar) pour l'entraînement de sertisseuses
- Caisse à outils fermant à clé
- Dispositif de fixation pour jeu de flexibles
- Grille de mise à la terre avec support et câble en cuivre de 3 m, 50 mm²
- Isolation acoustique
- Kit arctique avec dispositif de préchauffage pour des températures allant jusqu'à -30 °C
- Huile hydraulique biodégradable
- Capotage en tôle d'aluminium lisse selon nuancier RAL

Modèles hors série sur demande

ZECK GmbH | Columba-Schonath-Str. 6 | 96110 Schesslitz | GERMANY
Tel.: +49 9542 9494 0 | Fax: +49 9542 9494 94 | info@zeck-gmbh.com | www.zeck-gmbh.com

Sous réserve de modifications ou erreurs. Dans les illustrations figurent le cas échéant des équipements en option. Les caractéristiques techniques varient en fonction des modèles. Les données de performance s'appliquent au niveau de la mer à 20 °C.

B 1800/7x2

PERFORMANCES EN MODE FREINEUSE

Tension de freinage max.	2 x 70 kN
Tension de freinage min.	env. 6 kN
Vitesse max.	6 km/h

PERFORMANCES EN MODE TREUIL

Force de tirage maxi	2 x 70 kN
Vitesse à la force de tirage maxi	1,2 km/h

CABESTAN

Nombre	4 (2 x 2)
Diamètre	1800 mm
Nombre de câbles Ø des gorges	45 mm
Nombre de câbles	4 (2 x 2)

DIMENSIONS | POIDS

Longueur x Largeur x Hauteur	env. 6,5 x 2,4 x 2,9 m
Poids	env. 10400 kg

V | II - III

KEY FACTS
- Freineuse à commande entièrement électronique pour jusqu'à 2 (1+1) câbles avec 4 (2 x 2) cabestans (Ø 1800 mm), avec un diamètre des gorges de 45 mm et une force de tirage / tension de freinage max. de 2 x 70 kN
- Chaque paire de cabestan peut être commandée individuellement

MOTEUR
- 55 kW (75 CV) max.
- Moteur Diesel refroidi par eau avec régulation du régime électronique
- Système 24 V avec batterie puissante

TRANSMISSION
- Chaque cabestan à train épicycloïdal et moteur hydraulique en unité d'entraînement blindée (extrême efficacité et presque sans entretien)
- Un frein négatif par cabestan à intervention automatique en cas d'urgence
- Circuit hydraulique permettant l'asservissement individuel de 4 porte-tourets avec coupleurs rapides à visser

COMMANDE
- Sens de déroulage et vitesse du câble réglables (en continu) par joystick
- ATS, Automatic Tensioning System (système de freinage automatique)
- Commande à automate PLC permettant un travail productif en toute sécurité
- Poste de conduite clairement structurée à écran couleur pour contrôler la force de tirage ainsi que les systèmes hydraulique, d'entraînement et électrique avec système intelligent de diagnostic et de dépannage
- Système d'enregistrement des données du déroulage ZECK avec interface USB
- Refroidissement automatique de l'huile hydraulique

EQUIPEMENT
- Châssis fixe à 2 essieux et frein de stationnement pour 25 km/h max. (utilisation sur chantier sans immatriculation routière)
- Capotage en aluminium fermant au cadenas (tôle gaufrée)
- Béquillage arrière par bêche d'ancrage hydraulique robuste
- Béquillage avant par béquille mécanique robuste
- Serrage de conducteur automatique avec dispositif de mise à la terre

EQUIPEMENT EN OPTION
- Moteur à gasoil conforme à la directive UE relative aux émissions
- Préfiltre décanteur pour filtre à air du moteur
- Système automatique de retenue de câble
- Télécommande filaire ou radio
- Système de synchronisation permettant de coupler plusieurs machines entre elles
- Système hydraulique (700/1 000 bar) pour l'entraînement de sertisseuses
- Kit arctique avec dispositif de préchauffage pour des températures allant jusqu'à -30 °C

Modèles hors série sur demande

ZECK GmbH | Columba-Schonath-Str. 6 | 96110 Schesslitz | GERMANY
Tel.: +49 9542 9494 0 | Fax: +49 9542 9494 94 | info@zeck-gmbh.com | www.zeck-gmbh.com

Sous réserve de modifications ou erreurs. Dans les illustrations figurent le cas échéant des équipements en option. Les caractéristiques techniques varient en fonction des modèles. Les données de performance s'appliquent au niveau de la mer à 20 °C.

B 1500/16 Z337

PERFORMANCES EN MODE FREINEUSE

Tension de freinage max.	160 kN
Tension de freinage min.	env. 10 kN
Vitesse max.	6 km/h

PERFORMANCES EN MODE TREUIL

Force de tirage maxi	160 kN
Vitesse à la force de tirage maxi	0.4 km/h
Vitesse max.	1 km/h

CABESTAN

Nombre	2
Diamètre	1500 mm
Ø des gorges	45 mm
Nombre de câbles	jusqu'à 4

DIMENSIONS | POIDS

Longueur x Largeur x Hauteur	env. 5.5 x 2.3 x 2.7 m
Poids	env. 6500 kg

V | II - III

KEY FACTS
- Freineuse à commande entièrement électronique pour jusqu'à 4 câbles avec 2 cabestans (Ø 1500 mm), avec un diamètre des gorges de 45 mm et une force de tirage / tension de freinage max. de 160 kN

MOTEUR
- 63 kW (85 CV) max.
- Moteur Diesel refroidi par eau avec régulation du régime électronique
- Système 24 V avec batterie puissante

TRANSMISSION
- Chaque cabestan à train épicycloïdal et moteur hydraulique en unité d'entraînement blindée (extrême efficacité et presque sans entretien)
- Un frein négatif par cabestan à intervention automatique en cas d'urgence
- Circuit hydraulique permettant l'asservissement individuel de 4 porte-tourets avec coupleurs rapides à visser

COMMANDE
- Sens de déroulage et vitesse du câble réglables (en continu) par joystick
- ATS, Automatic Tensioning System (système de freinage automatique)
- Commande à automate PLC permettant un travail productif en toute sécurité
- Poste de conduite clairement structurée à écran couleur pour contrôler la force de tirage ainsi que les systèmes hydraulique, d'entraînement et électrique avec système intelligent de diagnostic et de dépannage
- Système d'enregistrement des données du déroulage ZECK avec interface USB
- Refroidissement automatique de l'huile hydraulique

EQUIPEMENT
- Châssis fixe à 1 essieu et frein de stationnement pour une vitesse max. de 25 km/h (utilisation sur chantier sans immatriculation routière)
- Capotage en aluminium fermant au cadenas (tôle gaufrée)
- Béquillage arrière par bêche d'ancrage hydraulique robuste
- Béquillage avant par béquille mécanique robuste
- Serrage de conducteur automatique avec dispositif de mise à la terre

EQUIPEMENT EN OPTION
- Moteur à gasoil conforme à la directive UE relative aux émissions
- Préfiltre décanteur pour filtre à air du moteur
- Système automatique de retenue de câble
- Éclairage et garde-boue (pour châssis remorque rigide)
- Châssis remorque à 2 essieux à suspension, frein, éclairage et garde-boue pour 80 km/h max. (avec immatriculation routière)
- Béquillage avant par béquille hydraulique robuste
- Entrée de câble avec déviation de 5° max.
- Cabestans pour conducteurs pas à gauche et pas à droite
- Télécommande filaire ou radio
- Système de télédiagnostic à l'aide d'un modem GPS via le réseau GSM
- Système de synchronisation permettant de coupler plusieurs machines entre elles
- Circuit hydraulique pour la commande de porte-touret avec coupleurs rapides à faces plates
- Système hydraulique (700/1 000 bar) pour l'entraînement de sertisseuses
- Caisse à outils fermant à clé
- Dispositif de fixation pour jeu de flexibles
- Grille de mise à la terre avec support et câble en cuivre de 3 m, 50 mm²
- Isolation acoustique
- Kit arctique avec dispositif de préchauffage pour des températures allant jusqu'à -30 °C
- Huile hydraulique biodégradable
- Capotage en tôle d'aluminium lisse selon nuancier RAL

Modèles hors série sur demande

11|2025

ZECK GmbH | Columba-Schonath-Str. 6 | 96110 Schesslitz | GERMANY
Tel.: +49 9542 9494 0 | Fax: +49 9542 9494 94 | info@zeck-gmbh.com | www.zeck-gmbh.com

Sous réserve de modifications ou erreurs. Dans les illustrations figurent le cas échéant des équipements en option. Les caractéristiques techniques varient en fonction des modèles. Les données de performance s'appliquent au niveau de la mer à 20 °C.

B 1500/9x2 Z327

V | II - III

PERFORMANCES EN MODE FREINEUSE

Tension de freinage max.	2 x 90 kN
Tension de freinage min.	env. 6 kN
Vitesse max.	6 km/h

PERFORMANCES EN MODE TREUIL

Force de tirage maxi	2 x 90 kN
Vitesse à la force de tirage maxi	0.7 km/h

CABESTAN

Nombre	4 (2 x 2)
Diamètre	1500 mm
Ø des gorges	45 mm
Nombre de câbles	jusqu'à 4 (2 + 2)
En option	6 (3 + 3)

DIMENSIONS | POIDS

Longueur x Largeur x Hauteur	env. 5.9 x 2.3 x 2.6 m
Poids	env. 8900 kg

KEY FACTS

- Freineuse à commande entièrement électronique pour jusqu'à 4 (2 + 2) câbles 6 (3 + 3) (en option) avec 4 (2 x 2) cabestans (Ø 1500 mm), avec un diamètre des gorges de 45 mm et une force de tirage / tension de freinage max. de 2 x 90 kN
- Chaque paire de cabestan peut être commandée individuellement

MOTEUR

- 75 kW (102 CV) max.
- Moteur Diesel refroidi par eau avec régulation du régime électronique
- Système 24 V avec batterie puissante

TRANSMISSION

- Chaque cabestan à train épicycloïdal et moteur hydraulique en unité d'entraînement blindée (extrême efficacité et presque sans entretien)
- Un frein négatif par cabestan à intervention automatique en cas d'urgence
- Circuit hydraulique permettant l'asservissement individuel de 4 porte-tourets avec coupleurs rapides à visser

COMMANDE

- Sens de déroulage et vitesse du câble réglables (en continu) par joystick
- ATS, Automatic Tensioning System (système de freinage automatique)
- Commande à automate PLC permettant un travail productif en toute sécurité
- Poste de conduite clairement structurée à écran couleur pour contrôler la force de tirage ainsi que les systèmes hydraulique, d'entraînement et électrique avec système intelligent de diagnostic et de dépannage
- Système d'enregistrement des données du déroulage ZECK avec interface USB
- Refroidissement automatique de l'huile hydraulique

EQUIPEMENT

- Système automatique de retenue de câble
- Châssis fixe à 2 essieux et frein de stationnement pour 25 km/h max. (utilisation sur chantier sans immatriculation routière)
- Capotage en aluminium fermant au cadenas (tôle gaufrée)
- Béquillage arrière par bêche d'ancrage hydraulique robuste
- Béquillage avant par béquille mécanique robuste

EQUIPEMENT EN OPTION

- Moteur à gasoil conforme à la directive UE relative aux émissions
- Préfiltre décanteur pour filtre à air du moteur
- Serrage de conducteur automatique avec dispositif de mise à la terre
- Éclairage et garde-boue (pour châssis remorque rigide)
- Châssis remorque à 2 essieux à suspension, frein, éclairage et garde-boue pour 80 km/h max. (avec immatriculation routière)
- Béquillage avant par béquille hydraulique robuste
- Cabestans pour conducteurs pas à gauche et pas à droite
- Version pour jusqu'à 6 conducteurs
- Télécommande filaire ou radio pour tension de freinage
- Système de synchronisation permettant de coupler plusieurs machines entre elles
- Système hydraulique (700/1 000 bar) pour l'entraînement de sertisseuses
- Caisse à outils fermant à clé
- Dispositif de fixation pour jeu de flexibles
- Grille de mise à la terre avec support et câble en cuivre de 3 m, 50 mm²
- Isolation acoustique
- Kit arctique avec dispositif de préchauffage pour des températures allant jusqu'à -30 °C
- Huile hydraulique biodégradable
- Capotage en tôle d'aluminium lisse selon nuancier RAL

Modèles hors série sur demande

ZECK GmbH | Columba-Schonath-Str. 6 | 96110 Schesslitz | GERMANY
Tel.: +49 9542 9494 0 | Fax: +49 9542 9494 94 | info@zeck-gmbh.com | www.zeck-gmbh.com

Sous réserve de modifications ou erreurs. Dans les illustrations figurent le cas échéant des équipements en option. Les caractéristiques techniques varient en fonction des modèles. Les données de performance s'appliquent au niveau de la mer à 20 °C.

B 1500/6x3 Z381

PERFORMANCES EN MODE FREINEUSE

Tension de freinage max.	3 x 60 kN
Tension de freinage min.	env. 8 kN
Vitesse max.	5 km/h

PERFORMANCES EN MODE TREUIL

Force de tirage maxi	3 x 60 kN
Vitesse à la force de tirage maxi	1 km/h

CABESTAN

Nombre	6 (3 x 2)
Diamètre	1500 mm
Ø des gorges	45 mm
Nombre de câbles	jusqu'à 3 (1 + 1 + 1)

DIMENSIONS | POIDS

Longueur x Largeur x Hauteur	env. 5.9 x 2.3 x 2.8 m
Poids	env. 8700 kg

V | II - III

KEY FACTS
- Freineuse sans moteur à commande entièrement électronique pour jusqu'à 3 (1 + 1 + 1) câbles avec 6 (3 x 2) cabestans (Ø 1500 mm), avec un diamètre des gorges de 45 mm et une force de tirage / tension de freinage max. de 3 x 60 kN
- Chaque paire de cabestan peut être commandée individuellement

MOTEUR
- 96.5 kW (131 CV) max.
- Moteur Diesel refroidi par eau avec régulation du régime électronique
- Système 24 V avec batterie puissante

TRANSMISSION
- Chaque cabestan à train épicycloïdal et moteur hydraulique en unité d'entraînement blindée (extrême efficacité et presque sans entretien)
- Un frein négatif par cabestan à intervention automatique en cas d'urgence
- Circuit hydraulique permettant l'asservissement individuel de 3 porte-tourets avec coupleurs rapides à visser

COMMANDE
- Sens de déroulage et vitesse du câble réglables (en continu) par joystick
- ATS, Automatic Tensioning System (système de freinage automatique)
- Commande à automate PLC permettant un travail productif en toute sécurité
- Poste de conduite clairement structurée à écran couleur pour contrôler la force de tirage ainsi que les systèmes hydraulique, d'entraînement et électrique avec système intelligent de diagnostic et de dépannage
- Système d'enregistrement des données du déroulage ZECK avec interface USB
- Refroidissement automatique de l'huile hydraulique

EQUIPEMENT
- Châssis fixe à 2 essieux et frein de stationnement pour 25 km/h max. (utilisation sur chantier sans immatriculation routière)
- Capotage en aluminium fermant au cadenas (tôle gaufrée)
- Béquillage arrière par bêche d'ancrage hydraulique robuste
- Béquillage avant par béquille hydraulique robuste
- Serrage de conducteur automatique avec dispositif de mise à la terre

EQUIPEMENT EN OPTION
- Moteur à gasoil conforme à la directive UE relative aux émissions
- Préfiltre décanteur pour filtre à air du moteur
- Système automatique de retenue de câble
- Éclairage et garde-boue (pour châssis remorque rigide)
- Châssis remorque à 2 essieux à suspension, frein, éclairage et garde-boue pour 80 km/h max. (avec immatriculation routière)
- Entrée de câble avec déviation de 5° max.
- Télécommande filaire ou radio
- Système hydraulique (700/1 000 bar) pour l'entraînement de sertisseuses
- Dispositif de fixation pour jeu de flexibles
- Grille de mise à la terre avec support et câble en cuivre de 3 m, 50 mm²
- Isolation acoustique
- Kit arctique avec dispositif de préchauffage pour des températures allant jusqu'à -30 °C
- Huile hydraulique biodégradable
- Capotage en tôle d'aluminium lisse selon nuancier RAL

Modèles hors série sur demande

ZECK GmbH | Columba-Schonath-Str. 6 | 96110 Schesslitz | GERMANY
Tel.: +49 9542 9494 0 | Fax: +49 9542 9494 94 | info@zeck-gmbh.com | www.zeck-gmbh.com

Sous réserve de modifications ou erreurs. Dans les illustrations figurent le cas échéant des équipements en option. Les caractéristiques techniques varient en fonction des modèles. Les données de performance s'appliquent au niveau de la mer à 20 °C.

B 1500/12x2 Z346

PERFORMANCES EN MODE FREINEUSE

Tension de freinage max.	2 x 120 kN
Tension de freinage min.	env. 8 kN
Vitesse max.	5 km/h

PERFORMANCES EN MODE TREUIL

Force de tirage maxi	2 x 120 kN
Vitesse à la force de tirage maxi	0,4 km/h
Vitesse max.	0,7 km/h

CABESTAN

Nombre	4 (2 x 2)
Diamètre	1500 mm
Ø des gorges	60 mm
Nombre de câbles	jusqu'à 4 (2+2)
En option	6 (3+3)

DIMENSIONS | POIDS

Longueur x Largeur x Hauteur	env. 6,4 x 2,5 x 2,9 m
Poids	env. 12500 kg

V | II - III

KEY FACTS

- Freineuse à commande entièrement électronique pour jusqu'à 4 (2+2) câbles (6 (3+3) en option) avec 4 (2 x 2) cabestans, (Ø 1500 mm), avec un diamètre des gorges de (60 mm en option) et une force de tirage / tension de freinage max. de 2 x 120 kN
- Chaque paire de cabestan peut être commandée individuellement

MOTEUR

- 70 kW (95 CV) max.
- Moteur Diesel refroidi par eau avec régulation du régime électronique
- Système 24 V avec batterie puissante

TRANSMISSION

- Chaque cabestan à train épicycloïdal et moteur hydraulique en unité d'entraînement blindée (extrême efficacité et presque sans entretien)
- Un frein négatif par cabestan à intervention automatique en cas d'urgence
- Circuit hydraulique permettant l'asservissement individuel de 4 porte-tourets avec coupleurs rapides à visser

COMMANDE

- Sens de déroulage et vitesse du câble réglables (en continu) par joystick
- ATS, Automatic Tensioning System (système de freinage automatique)
- Commande à automate PLC permettant un travail productif en toute sécurité
- Poste de conduite clairement structurée à écran couleur pour contrôler la force de tirage ainsi que les systèmes hydraulique, d'entraînement et électrique avec système intelligent de diagnostic et de dépannage
- Système d'enregistrement des données du déroulage ZECK avec interface USB
- Refroidissement automatique de l'huile hydraulique

EQUIPEMENT

- Châssis fixe à 2 essieux et frein pour 25 km/h max. (utilisation sur chantier sans immatriculation routière)
- Capotage en aluminium fermant au cadenas (tôle gaufrée)
- Béquillage arrière par bêche d'ancrage hydraulique robuste
- Béquillage avant par béquille mécanique robuste
- Serrage de conducteur automatique avec dispositif de mise à la terre

EQUIPEMENT EN OPTION

- Moteur à gasoil conforme à la directive UE relative aux émissions
- Préfiltre décanteur pour filtre à air du moteur
- Système automatique de retenue de câble
- Éclairage et garde-boue (pour châssis remorque rigide)
- Châssis remorque à 2 essieux à suspension, frein, éclairage et garde-boue pour 80 km/h max. (avec immatriculation routière)
- Béquillage avant par béquille hydraulique robuste
- Cabestans pour conducteurs pas à gauche et pas à droite
- Version pour jusqu'à 6 conducteurs
- Télécommande filaire ou radio
- Système de synchronisation permettant de coupler plusieurs machines entre elles
- Système hydraulique (700/1 000 bar) pour l'entraînement de sertisseuses
- Dispositif de fixation pour jeu de flexibles
- Grille de mise à la terre avec support et câble en cuivre de 3 m, 50 mm^2
- Isolation acoustique
- Kit arctique avec dispositif de préchauffage pour des températures allant jusqu'à -30 °C
- Huile hydraulique biodégradable
- Capotage en tôle d'aluminium lisse selon nuancier RAL

Modèles hors série sur demande

ZECK GmbH | Columba-Schonath-Str. 6 | 96110 Schesslitz | GERMANY
Tel.: +49 9542 9494 0 | Fax: +49 9542 9494 94 | info@zeck-gmbh.com | www.zeck-gmbh.com

Sous réserve de modifications ou erreurs. Dans les illustrations figurent le cas échéant des équipements en option. Les caractéristiques techniques varient en fonction des modèles. Les données de performance s'appliquent au niveau de la mer à 20 °C.

B 1800/14x2 Z384

PERFORMANCES EN MODE FREINEUSE

Tension de freinage max.	2 x 140 kN
Tension de freinage min.	env. 10 kN
Vitesse max.	5 km/h

PERFORMANCES EN MODE TREUIL

Force de tirage maxi	2 x 140 kN
Vitesse à la force de tirage maxi	0.5 km/h

CABESTAN

Nombre	4 (2 x 2)
Diamètre	1800 mm
Ø des gorges	60 mm
Nombre de câbles	jusqu'à 4 (2 + 2)
En option	6 (3 + 3)

DIMENSIONS | POIDS

Longueur x Largeur x Hauteur	env. 6.7 x 2.5 x 3.2 m
Poids	env. 14500 kg

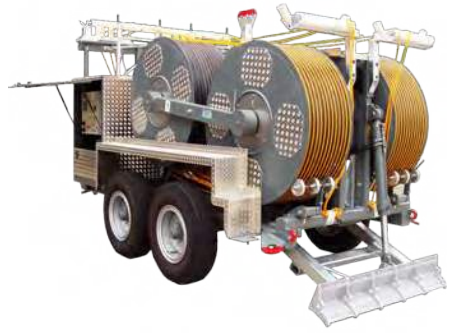

V | II - III

KEY FACTS

- Freineuse sans moteur à commande entièrement électronique pour jusqu'à 4 (2 + 2) câbles (6 (3 + 3) en option) avec 4 (2 x 2) cabestans (Ø 1800 mm), avec un diamètre des gorges de 60 mm (70 mm en option) et une force de tirage / tension de freinage max. de 2 x 140 kN
- Chaque paire de cabestan peut être commandée individuellement

MOTEUR

- 70 kW (95 CV) max.
- Moteur Diesel refroidi par eau avec régulation du régime électronique
- Système 24 V avec batterie puissante

TRANSMISSION

- Chaque cabestan à train épicycloïdal et moteur hydraulique en unité d'entraînement blindée (extrême efficacité et presque sans entretien)
- Un frein négatif par cabestan à intervention automatique en cas d'urgence
- Circuit hydraulique permettant l'asservissement individuel de 4 porte-tourets avec coupleurs rapides à visser

COMMANDE

- Sens de déroulage et vitesse du câble réglables (en continu) par joystick
- ATS, Automatic Tensioning System (système de freinage automatique)
- Commande à automate PLC permettant un travail productif en toute sécurité
- Poste de conduite clairement structurée à écran couleur pour contrôler la force de tirage ainsi que les systèmes hydraulique, d'entraînement et électrique avec système intelligent de diagnostic et de dépannage
- Système d'enregistrement des données du déroulage ZECK avec interface USB
- Refroidissement automatique de l'huile hydraulique

EQUIPEMENT

- Châssis fixe à 2 essieux et frein de stationnement pour 25 km/h max. (utilisation sur chantier sans immatriculation routière)
- Capotage en aluminium fermant au cadenas (tôle gaufrée)
- Béquillage arrière par bêche d'ancrage hydraulique robuste
- Béquillage avant par béquille mécanique robuste
- Serrage de conducteur automatique avec dispositif de mise à la terre

EQUIPEMENT EN OPTION

- Moteur à gasoil conforme à la directive UE relative aux émissions
- Préfiltre décanteur pour filtre à air du moteur
- Système automatique de retenue de câble
- Éclairage et garde-boue (pour châssis remorque rigide)
- Châssis remorque à 2 essieux à suspension, frein, éclairage et garde-boue pour 80 km/h max. (avec immatriculation routière)
- Béquillage avant par béquille hydraulique robuste
- Entrée de câble avec déviation de 5° max.
- Cabestans pour conducteurs pas à gauche et pas à droite
- Version pour jusqu'à 6 conducteurs
- Diamètre des gorges 70 mm
- Télécommande filaire ou radio
- Système de synchronisation permettant de coupler plusieurs machines entre elles
- Système hydraulique (700/1 000 bar) pour l'entraînement de sertisseuses
- Dispositif de fixation pour jeu de flexibles
- Grille de mise à la terre avec support et câble en cuivre de 3 m, 50 mm^2
- Isolation acoustique
- Kit arctique avec dispositif de préchauffage pour des températures allant jusqu'à -30 °C
- Huile hydraulique biodégradable
- Capotage en tôle d'aluminium lisse selon nuancier RAL

Modèles hors série sur demande

11|2025

ZECK GmbH | Columba-Schonath-Str. 6 | 96110 Schesslitz | GERMANY
Tel.: +49 9542 9494 0 | Fax: +49 9542 9494 94 | info@zeck-gmbh.com | www.zeck-gmbh.com

Sous réserve de modifications ou erreurs. Dans les illustrations figurent le cas échéant des équipements en option. Les caractéristiques techniques varient en fonction des modèles. Les données de performance s'appliquent au niveau de la mer à 20 °C.

B 1500/18 Z380

V | II - III

PERFORMANCES EN MODE FREINEUSE

Tension de freinage max.	180 kN
Tension de freinage min.	env. 11 kN
Vitesse max.	5 km/h

PERFORMANCES EN MODE TREUIL

Force de tirage maxi	180 kN
Vitesse à la force de tirage maxi	0.3 km/h
Vitesse max.	0.9 km/h

CABESTAN

Nombre	2
Diamètre	1500 mm
Ø des gorges	45 mm
Nombre de câbles	jusqu'à 6

DIMENSIONS | POIDS

Longueur x Largeur x Hauteur	env. 6.1 x 2.3 x 2.8 m
Poids	env. 7900 kg

KEY FACTS

- Freineuse sans moteur à commande entièrement électronique pour jusqu'à 6 câbles avec 2 cabestans (Ø 1500 mm), avec un diamètre des gorges de 45 mm et une force de tirage / tension de freinage max. de 180 kN

MOTEUR

- 63 kW (85 CV) max.
- Moteur Diesel refroidi par eau avec régulation du régime électronique
- Système 24 V avec batterie puissante

TRANSMISSION

- Chaque cabestan à train épicycloïdal et moteur hydraulique en unité d'entraînement blindée (extrême efficacité et presque sans entretien)
- Un frein négatif par cabestan à intervention automatique en cas d'urgence
- Circuit hydraulique permettant l'asservissement individuel de 6 porte-tourets avec coupleurs rapides à visser

COMMANDE

- Sens de déroulage et vitesse du câble réglables (en continu) par joystick
- ATS, Automatic Tensioning System (système de freinage automatique)
- Commande à automate PLC permettant un travail productif en toute sécurité
- Poste de conduite clairement structurée à écran couleur pour contrôler la force de tirage ainsi que les systèmes hydraulique, d'entraînement et électrique avec système intelligent de diagnostic et de dépannage
- Système d'enregistrement des données du déroulage ZECK avec interface USB
- Refroidissement automatique de l'huile hydraulique

EQUIPEMENT

- Châssis fixe à 1 essieu et frein de stationnement pour une vitesse max. de 25 km/h (utilisation sur chantier sans immatriculation routière)
- Capotage en aluminium fermant au cadenas (tôle gaufrée)
- Béquillage arrière par bêche d'ancrage hydraulique robuste
- Béquillage avant par béquille mécanique robuste
- Serrage de conducteur automatique avec dispositif de mise à la terre

EQUIPEMENT EN OPTION

- Préfiltre décanteur pour filtre à air du moteur
- Système automatique de retenue de câble
- Éclairage et garde-boue (pour châssis remorque rigide)
- Châssis remorque à 2 essieux à suspension, frein, éclairage et garde-boue pour 80 km/h max. (avec immatriculation routière)
- Béquillage avant par béquille hydraulique robuste
- Télécommande filaire ou radio
- Système de synchronisation permettant de coupler plusieurs machines entre elles
- Système hydraulique (700/1 000 bar) pour l'entraînement de sertisseuses
- Caisse à outils fermant à clé
- Dispositif de fixation pour jeu de flexibles
- Grille de mise à la terre avec support et câble en cuivre de 3 m, 50 mm²
- Isolation acoustique
- Kit arctique avec dispositif de préchauffage pour des températures allant jusqu'à -30 °C
- Huile hydraulique biodégradable
- Capotage en tôle d'aluminium lisse selon nuancier RAL

Modèles hors série sur demande

ZECK GmbH | Columba-Schonath-Str. 6 | 96110 Schesslitz | GERMANY
Tel.: +49 9542 9494 0 | Fax: +49 9542 9494 94 | info@zeck-gmbh.com | www.zeck-gmbh.com

Sous réserve de modifications ou erreurs. Dans les illustrations figurent le cas échéant des équipements en option. Les caractéristiques techniques varient en fonction des modèles. Les données de performance s'appliquent au niveau de la mer à 20 °C.

EN ACTION

TIREUSES-FREINEUSES

WB 1500/2.5 Z361

V

PERFORMANCES EN MODE TREUIL

Force de tirage maxi	25 kN
Vitesse max.	6 km/h
Vitesse max. à la force de tirage max.	1.8 km/h

PERFORMANCES EN MODE FREINEUSE

Tension de freinage max.	25 kN
Vitesse max.	6 km/h
Tension de freinage min. ATS /SLTS	env. 3.5 kN | -

CABESTAN

Nombre	2
Diamètre	1500 mm
Ø des gorges	45 mm
Nombre de câbles	1

DIMENSIONS | POIDS

Longueur x Largeur x Hauteur	env. 5.0 x 1.9 x 2.7 m
Poids	env. 2200 kN

KEY FACTS

- Tireuse-freineuse à commande entièrement électronique pour 1 câble avec 2 cabestans (Ø 1500 mm), avec un diamètre des gorges de 45 mm et une force de tirage / tension de freinage max. de 25 kN

MOTEUR

- Moteur à essence conforme à la directive UE relative aux émissions
- Système 12 V avec batterie puissante

TRANSMISSION

- Chaque cabestan à train épicycloïdal et moteur hydraulique en unité d'entraînement blindée (extrême efficacité et presque sans entretien)
- Un frein négatif par cabestan à intervention automatique en cas d'urgence
- Circuit hydraulique permettant l'asservissement de 1 porte-touret / récupérateur

COMMANDE

- Sens de déroulage et vitesse du câble réglables (en continu) par joystick
- ATS, Automatic Tensioning System (système de freinage automatique)
- Commande à automate PLC permettant un travail productif en toute sécurité
- Poste de conduite clairement structurée à écran couleur pour contrôler la force de tirage ainsi que les systèmes hydraulique, d'entraînement et électrique avec système intelligent de diagnostic et de dépannage
- Système d'enregistrement des données du déroulage ZECK avec interface USB
- Refroidissement automatique de l'huile hydraulique
- Sécurité de surcharge réglable

EQUIPEMENT

- Châssis fixe à 1 essieu pour 25 km/h max. (utilisation sur chantier sans immatriculation routière)
- Capotage en aluminium fermant au cadenas (tôle gaufrée)
- Béquillage arrière par des pieds stabilisateurs mécaniques robustes
- Béquillage avant par béquille mécanique robuste
- Système de retenue automatique du câble / du conducteur avec dispositif de mise à la terre

EQUIPEMENT EN OPTION

- Système automatique de retenue de câble
- Éclairage et garde-boue (pour châssis remorque rigide)
- Châssis remorque à 1 essieu à suspension, éclairage et garde-boue pour 100 km/h max. (transport avec voiture et camion)
- Cabestans pour conducteurs pas à gauche et pas à droite
- Caisse à outils fermant à clé
- Dispositif de fixation pour jeu de flexibles
- Grille de mise à la terre avec support et câble en cuivre de 3 m, 50 mm^2
- Isolation acoustique
- Kit arctique avec dispositif de préchauffage pour des températures allant jusqu'à -30 °C
- Télécommande filaire
- Huile hydraulique biodégradable
- Capotage en tôle d'aluminium lisse selon nuancier RAL

Modèles hors série sur demande

ZECK GmbH | Columba-Schonath-Str. 6 | 96110 Schesslitz | GERMANY
Tel.: +49 9542 9494 0 | Fax: +49 9542 9494 94 | info@zeck-gmbh.com | www.zeck-gmbh.com

Sous réserve de modifications ou erreurs. Dans les illustrations figurent le cas échéant des équipements en option. Les caractéristiques techniques varient en fonction des modèles. Les données de performance s'appliquent au niveau de la mer à 20 °C.

WB 1500/2.5 Z365

PERFORMANCES EN MODE TREUIL

Force de tirage maxi	25 kN
Vitesse max.	8 km/h
Vitesse max. à la force de tirage max.	3 km/h

PERFORMANCES EN MODE FREINEUSE

Tension de freinage max.	25 kN
Vitesse max.	8 km/h
Tension de freinage min. ATS /SLTS	env. 3,5 kN | -

CABESTAN

Nombre	1
Diamètre	1500 mm
Ø des gorges	45 mm
Nombre de câbles	1

DIMENSIONS | POIDS

Longueur x Largeur x Hauteur	env. 4.5 x 2.2 x 2.65 m
Poids	env. 2750 kg

V

KEY FACTS
- Tireuse-freineuse à commande entièrement électronique pour 1 câble avec 2 cabestans (Ø 1500 mm), avec un diamètre des gorges de 45 mm et une force de tirage / tension de freinage max. de 25 kN

MOTEUR
- 55,4 kW (75,3 ch) max. Niveau d'émission Euro 5
- Moteur Diesel refroidi par eau avec régulation du régime électronique
- Système 12 V avec batterie puissante

TRANSMISSION
- Chaque cabestan à train épicycloïdal et moteur hydraulique en unité d'entraînement blindée (extrême efficacité et presque sans entretien)
- Un frein négatif par cabestan à intervention automatique en cas d'urgence
- Circuit hydraulique permettant l'asservissement de 1 porte-touret / récupérateur

COMMANDE
- Sens de déroulage et vitesse du câble réglables (en continu) par joystick
- ATS, Automatic Tensioning System (système de freinage automatique)
- Commande à automate PLC permettant un travail productif en toute sécurité
- Poste de conduite clairement structurée à écran couleur pour contrôler la force de tirage ainsi que les systèmes hydraulique, d'entraînement et électrique avec système intelligent de diagnostic et de dépannage
- Système d'enregistrement des données du déroulage ZECK avec interface USB
- Refroidissement automatique de l'huile hydraulique
- Sécurité de surcharge réglable

EQUIPEMENT
- Châssis fixe à 1 essieu pour 25 km/h max. (utilisation sur chantier sans immatriculation routière)
- Capotage en aluminium fermant au cadenas (tôle gaufrée)
- Béquillage arrière par des pieds stabilisateurs mécaniques robustes
- Béquillage avant par béquille mécanique robuste
- Système de retenue automatique du câble / du conducteur avec dispositif de mise à la terre

EQUIPEMENT EN OPTION
- Système automatique de retenue de câble
- Éclairage et garde-boue (pour châssis remorque rigide)
- Châssis remorque à 1 essieu à suspension, éclairage et garde-boue pour 100 km/h max. (transport avec voiture et camion)
- Cabestans pour conducteurs pas à gauche et pas à droite
- Télécommande radio
- Régulation électronique de la pré-tension du porte-touret
- Caisse à outils fermant à clé
- Dispositif de fixation pour jeu de flexibles
- Grille de mise à la terre avec support et câble en cuivre de 3 m, 50 mm^2
- Isolation acoustique
- Kit arctique avec dispositif de préchauffage pour des températures allant jusqu'à -30 °C
- Huile hydraulique biodégradable
- Capotage en tôle d'aluminium lisse selon nuancier RAL

Modèles hors série sur demande

ZECK GmbH | Columba-Schonath-Str. 6 | 96110 Schesslitz | GERMANY
Tel.: +49 9542 9494 0 | Fax: +49 9542 9494 94 | info@zeck-gmbh.com | www.zeck-gmbh.com

Sous réserve de modifications ou erreurs. Dans les illustrations figurent le cas échéant des équipements en option. Les caractéristiques techniques varient en fonction des modèles. Les données de performance s'appliquent au niveau de la mer à 20 °C.

WB 1500/4+2.5 Z372

V | II - III

PERFORMANCES EN MODE TREUIL

Force de tirage maxi	2 x 25 kN ou 1 x 40 kN
Vitesse max.	6 km/h
Vitesse max. à la force de tirage max.	2 x 1.8 km/h ou 1 x 2.3 km/h

PERFORMANCES EN MODE FREINEUSE

Tension de freinage max.	2 x 25 kN ou 1 x 40 kN
Vitesse max.	6 km/h
Tension de freinage min. ATS /SLTS	env. 8 kN | env. 2 kN (40 kN cabestan)
Tension de freinage min. ATS /SLTS	env. 4 kN | env. 1.5 kN (25 kN cabestan)

CABESTAN

Nombre	4 (2 + 2)
Diamètre	1500 mm
Ø des gorges	45 mm
Nombre de câbles	jusqu'à 2 (1+1)

DIMENSIONS | POIDS

Longueur x Largeur x Hauteur	env. 5.2 x 2.29 x 2.9 m
Poids	env. 5900 kg

KEY FACTS

- Tireuse-freineuse à commande entièrement électronique pour jusqu'à 2 (1+1) câbles avec 4 (2 + 2) cabestans (Ø 1500 mm), avec un diamètre des gorges de 45 mm et une force de tirage / tension de freinage max. de 2 x 25 kN ou 1 x 40 kN
- Chaque paire de cabestan peut être commandée individuellement

MOTEUR

- 63 kW (85 CV) max.
- Moteur Diesel refroidi par eau avec régulation du régime électronique
- Système 24 V avec batterie puissante

TRANSMISSION

- Chaque cabestan à train épicycloïdal et moteur hydraulique en unité d'entraînement blindée (extrême efficacité et presque sans entretien)
- Un frein négatif par cabestan à intervention automatique en cas d'urgence
- Circuit hydraulique permettant l'asservissement individuel de 2 porte-tourets avec coupleurs rapides à visser

COMMANDE

- Sens de déroulage et vitesse du câble réglables (en continu) par joystick
- ATS, Automatic Tensioning System (système de freinage automatique)
- Commande à automate PLC permettant un travail productif en toute sécurité
- Poste de conduite clairement structurée à écran couleur pour contrôler la force de tirage ainsi que les systèmes hydraulique, d'entraînement et électrique avec système intelligent de diagnostic et de dépannage
- Système d'enregistrement des données du déroulage ZECK avec interface USB
- Refroidissement automatique de l'huile hydraulique
- Sécurité de surcharge réglable

EQUIPEMENT

- Châssis fixe à 2 essieux et frein de stationnement pour 25 km/h max. (utilisation sur chantier sans immatriculation routière)
- Capotage en aluminium fermant au cadenas (tôle gaufrée)
- Béquillage arrière par bêche d'ancrage hydraulique robuste
- Béquillage avant par béquille mécanique robuste
- Système de retenue automatique du câble / du conducteur avec dispositif de mise à la terre

EQUIPEMENT EN OPTION

- Moteur à gasoil conforme à la directive UE relative aux émissions
- Système automatique de retenue de câble
- Châssis fixe à 1 essieu pour 25 km/h max. (utilisation sur chantier sans immatriculation routière)
- Éclairage et garde-boue (pour châssis remorque rigide)
- Châssis remorque à 2 essieux à suspension, frein, éclairage et garde-boue pour 80 km/h max. (avec immatriculation routière)
- Entrée de câble avec déviation de 5° max.
- Cabestans pour conducteurs pas à gauche et pas à droite
- Télécommande radio
- Régulation électronique de la pré-tension du porte-touret
- Caisse à outils fermant à clé
- Dispositif de fixation pour jeu de flexibles
- Grille de mise à la terre avec support et câble en cuivre de 3 m, 50 mm²
- Isolation acoustique
- Kit arctique avec dispositif de préchauffage pour des températures allant jusqu'à -30 °C
- Huile hydraulique biodégradable
- Capotage en tôle d'aluminium lisse selon nuancier RAL

Modèles hors série sur demande

ZECK GmbH | Columba-Schonath-Str. 6 | 96110 Schesslitz | GERMANY
Tel.: +49 9542 9494 0 | Fax: +49 9542 9494 94 | info@zeck-gmbh.com | www.zeck-gmbh.com

Sous réserve de modifications ou erreurs. Dans les illustrations figurent le cas échéant des équipements en option. Les caractéristiques techniques varient en fonction des modèles. Les données de performance s'appliquent au niveau de la mer à 20 °C.

WB 1500/4.5 Z307

PERFORMANCES EN MODE TREUIL

Force de tirage maxi	45 kN
Vitesse max.	6 km/h
Vitesse max. à la force de tirage max.	2 km/h

PERFORMANCES EN MODE FREINEUSE

Tension de freinage max.	45 kN
Vitesse max.	6 km/h
Tension de freinage min. ATS	env. 4.5 kN

CABESTAN

Nombre	2
Diamètre	1500 mm
Ø des gorges	45 mm
Nombre de câbles	1
En option	2

DIMENSIONS | POIDS

Longueur x Largeur x Hauteur	env. 5 x 2.2 x 2.5 m
Poids	env. 3500 kN

V | II - III

KEY FACTS
- Tireuse-freineuse à commande entièrement électronique pour 1 câble avec 2 cabestans (Ø 1500 mm), avec un diamètre des gorges de 45 mm et une force de tirage / tension de freinage max. de 45 kN

MOTEUR
- 63 kW (85 CV) max.
- Moteur Diesel refroidi par eau avec régulation du régime électronique
- Système 24 V avec batterie puissante

TRANSMISSION
- Chaque cabestan à train épicycloïdal et moteur hydraulique en unité d'entraînement blindée (extrême efficacité et presque sans entretien)
- Un frein négatif par cabestan à intervention automatique en cas d'urgence
- Circuit hydraulique permettant l'asservissement de 1 porte-touret / récupérateur

COMMANDE
- Sens de déroulage et vitesse du câble réglables (en continu) par joystick
- ATS, Automatic Tensioning System (système de freinage automatique)
- Commande à automate PLC permettant un travail productif en toute sécurité
- Poste de conduite clairement structurée à écran couleur pour contrôler la force de tirage ainsi que les systèmes hydraulique, d'entraînement et électrique avec système intelligent de diagnostic et de dépannage
- Système d'enregistrement des données du déroulage ZECK avec interface USB
- Refroidissement automatique de l'huile hydraulique
- Sécurité de surcharge réglable

EQUIPEMENT
- Châssis fixe à 1 essieu et frein de stationnement pour une vitesse max. de 25 km/h (utilisation sur chantier sans immatriculation routière)
- Capotage en aluminium fermant au cadenas (tôle gaufrée)
- Béquillage arrière par bêche d'ancrage hydraulique robuste
- Béquillage avant par béquille mécanique robuste
- Système de retenue automatique du câble / du conducteur avec dispositif de mise à la terre

EQUIPEMENT EN OPTION
- Moteur à gasoil conforme à la directive UE relative aux émissions
- Système automatique de retenue de câble
- Châssis fixe à 2 essieux et frein de stationnement pour 25 km/h max. (utilisation sur chantier sans immatriculation routière)
- Éclairage et garde-boue (pour châssis remorque rigide)
- Châssis remorque à 2 essieux à suspension, frein, éclairage et garde-boue pour 80 km/h max. (avec immatriculation routière)
- Béquillage avant par béquille hydraulique robuste
- Version pour jusqu'à 2 conducteurs
- Télécommande radio
- Système de synchronisation permettant de coupler plusieurs machines entre elles
- Caisse à outils fermant à clé
- Dispositif de fixation pour jeu de flexibles
- Grille de mise à la terre avec support et câble en cuivre de 3 m, 50 mm^2
- Isolation acoustique
- Kit arctique avec dispositif de préchauffage pour des températures allant jusqu'à -30 °C
- Huile hydraulique biodégradable

Modèles hors série sur demande

11|2025

ZECK GmbH | Columba-Schonath-Str. 6 | 96110 Schesslitz | GERMANY
Tel.: +49 9542 9494 0 | Fax: +49 9542 9494 94 | info@zeck-gmbh.com | www.zeck-gmbh.com

Sous réserve de modifications ou erreurs. Dans les illustrations figurent le cas échéant des équipements en option. Les caractéristiques techniques varient en fonction des modèles. Les données de performance s'appliquent au niveau de la mer à 20 °C.

WB 1800/4.5 Z388

V

PERFORMANCES EN MODE TREUIL

Force de tirage maxi	45 kN
Vitesse max.	6.8 km/h
Vitesse max. à la force de tirage max.	4.1 km/h

PERFORMANCES EN MODE FREINEUSE

Tension de freinage max.	45 kN
Vitesse max.	6.8 km/h
Tension de freinage min. ATS /SLTS	env. 7 kN | env. 1.5 kN

CABESTAN

Nombre	2
Diamètre	1800 mm
Ø des gorges	45 mm
Nombre de câbles	1
En option	2

DIMENSIONS | POIDS

Longueur x Largeur x Hauteur	env. 5.6 x 2.3 x 2.8 m
Poids	env. 5100 kg

KEY FACTS

- Tireuse-freineuse à commande entièrement électronique pour 1 câble (2 en option) avec 2 cabestans (Ø 1800 mm), avec un diamètre des gorges de 45 mm et une force de tirage / tension de freinage max. de 45 kN

MOTEUR

- 105 kW (143 ch) max. Niveau d'émission Euro 5
- Moteur Diesel refroidi par eau avec régulation du régime électronique
- Système 24 V avec batterie puissante

TRANSMISSION

- Chaque cabestan à train épicycloïdal et moteur hydraulique en unité d'entraînement blindée (extrême efficacité et presque sans entretien)
- Un frein négatif par cabestan à intervention automatique en cas d'urgence
- Circuit hydraulique permettant l'asservissement de 1 porte-touret / récupérateur

COMMANDE

- Sens de déroulage et vitesse du câble réglables (en continu) par joystick
- ATS, Automatic Tensioning System (système de freinage automatique)
- Commande à automate PLC permettant un travail productif en toute sécurité
- Poste de conduite clairement structurée à écran couleur pour contrôler la force de tirage ainsi que les systèmes hydraulique, d'entraînement et électrique avec système intelligent de diagnostic et de dépannage
- Système d'enregistrement des données du déroulage ZECK avec interface USB
- Refroidissement automatique de l'huile hydraulique
- Sécurité de surcharge réglable

EQUIPEMENT

- Système de télédiagnostic ZECK Connect
- SLTS, Smart Low Tensioning System (machine utilisable pour le déroulage à tension de freinage faible, par ex. OPGW ou câblette)
- Châssis fixe à 2 essieux et frein de stationnement pour 25 km/h max. (utilisation sur chantier sans immatriculation routière)
- Capotage en aluminium fermant au cadenas (tôle gaufrée)
- Œillets de levage pour soulever la machine, ainsi qu'un œillet d'ancrage pour intercepter un conducteur
- Isolation acoustique
- Régulation électronique de la pré-tension du porte-touret
- Béquillage arrière par bêche d'ancrage hydraulique robuste
- Béquillage avant par béquille hydraulique robuste
- Système de retenue automatique du câble / du conducteur avec dispositif de mise à la terre
- Plateforme de service avec garde-corps
- Entrée de câble avec déviation de 5° max.

EQUIPEMENT EN OPTION

- Système automatique de retenue de câble
- Éclairage et garde-boue (pour châssis remorque rigide)
- Châssis remorque à 2 essieux à suspension, frein, éclairage et garde-boue pour 80 km/h max. (avec immatriculation routière)
- Cabestans pour conducteurs pas à gauche et pas à droite
- Version pour jusqu'à 2 conducteurs (pas à droite)
- Télécommande radio
- Système de synchronisation permettant de coupler plusieurs machines entre elles
- Caisse à outils fermant à clé
- Dispositif de fixation pour jeu de flexibles
- Grille de mise à la terre avec support et câble en cuivre de 3 m, 50 mm²
- Kit arctique avec dispositif de préchauffage pour des températures allant jusqu'à -30 °C
- Huile hydraulique biodégradable
- Capotage en tôle d'aluminium lisse selon nuancier RAL

Modèles hors série sur demande

ZECK GmbH | Columba-Schonath-Str. 6 | 96110 Schesslitz | GERMANY
Tel.: +49 9542 9494 0 | Fax: +49 9542 9494 94 | info@zeck-gmbh.com | www.zeck-gmbh.com

Sous réserve de modifications ou erreurs. Dans les illustrations figurent le cas échéant des équipements en option. Les caractéristiques techniques varient en fonction des modèles. Les données de performance s'appliquent au niveau de la mer à 20 °C.

WB 1500/5 Z375

PERFORMANCES EN MODE TREUIL

Force de tirage maxi	50 kN
Vitesse max.	6 km/h
En option	6,8 km/h
Vitesse max. à la force de tirage max.	3.7 km/h

PERFORMANCES EN MODE FREINEUSE

Tension de freinage max.	50 kN
Vitesse max.	6 km/h
En option	6,8 km/h
Tension de freinage min. ATS /SLTS	env. 7 kN | env. 1.5 kN

CABESTAN

Nombre	2
Diamètre	1500 mm
Ø des gorges	45 mm
Nombre de câbles	1
En option	2

DIMENSIONS | POIDS

Longueur x Largeur x Hauteur	env. 5.8 x 2.3 x 2.5 m
Poids	env. 4500 kg

V

KEY FACTS
- Tireuse-freineuse à commande entièrement électronique pour 1 câble avec 2 cabestans (Ø 1500 mm), avec un diamètre des gorges de 45 mm et une force de tirage / tension de freinage max. de 50 kN

MOTEUR
- 105 kW (143 ch) max. Niveau d'émission Euro 5
- Moteur Diesel refroidi par eau avec régulation du régime électronique
- Système 24 V avec batterie puissante

TRANSMISSION
- Chaque cabestan à train épicycloïdal et moteur hydraulique en unité d'entraînement blindée (extrême efficacité et presque sans entretien)
- Un frein négatif par cabestan à intervention automatique en cas d'urgence
- Circuit hydraulique permettant l'asservissement de 1 porte-touret / récupérateur

COMMANDE
- Sens de déroulage et vitesse du câble réglables (en continu) par joystick
- ATS, Automatic Tensioning System (système de freinage automatique)
- Commande à automate PLC permettant un travail productif en toute sécurité
- Poste de conduite clairement structurée à écran couleur pour contrôler la force de tirage ainsi que les systèmes hydraulique, d'entraînement et électrique avec système intelligent de diagnostic et de dépannage
- Système d'enregistrement des données du déroulage ZECK avec interface USB
- Refroidissement automatique de l'huile hydraulique
- Sécurité de surcharge réglable

EQUIPEMENT
- Système de télédiagnostic ZECK Connect
- SLTS, Smart Low Tensioning System (machine utilisable pour le déroulage à tension de freinage faible, par ex. OPGW ou câblette)
- Châssis fixe à 2 essieux et frein de stationnement pour 25 km/h max. (utilisation sur chantier sans immatriculation routière)
- Capotage en aluminium fermant au cadenas (tôle gaufrée)
- Isolation acoustique
- Béquillage arrière par bêche d'ancrage hydraulique robuste
- Béquillage avant par béquille hydraulique robuste
- Œillets de levage pour soulever la machine, ainsi qu'un œillet d'ancrage pour intercepter un conducteur
- Système de retenue automatique du câble / du conducteur avec dispositif de mise à la terre
- Plateforme de service avec garde-corps
- Entrée de câble avec déviation de 5° max.

EQUIPEMENT EN OPTION
- Système automatique de retenue de câble
- Châssis remorque à 2 essieux à suspension, frein, éclairage et garde-boue pour 80 km/h max. (avec immatriculation routière)
- Cabestans pour conducteurs pas à gauche et pas à droite
- Version pour jusqu'à 2 conducteurs (pas à droite)
- Télécommande radio
- Système de synchronisation permettant de coupler plusieurs machines entre elles
- Régulation électronique de la pré-tension du porte-touret
- Caisse à outils fermant à clé
- Dispositif de fixation pour jeu de flexibles
- Grille de mise à la terre avec support et câble en cuivre de 3 m, 50 mm²
- Kit arctique avec dispositif de préchauffage pour des températures allant jusqu'à -30 °C
- Huile hydraulique biodégradable
- Capotage en tôle d'aluminium lisse selon nuancier RAL

Modèles hors série sur demande

ZECK GmbH | Columba-Schonath-Str. 6 | 96110 Schesslitz | GERMANY
Tel.: +49 9542 9494 0 | Fax: +49 9542 9494 94 | info@zeck-gmbh.com | www.zeck-gmbh.com

Sous réserve de modifications ou erreurs. Dans les illustrations figurent le cas échéant des équipements en option. Les caractéristiques techniques varient en fonction des modèles. Les données de performance s'appliquent au niveau de la mer à 20 °C.

WB 1500/7 T Z350

V

PERFORMANCES EN MODE TREUIL

Force de tirage maxi	70 kN
Vitesse max.	5.6 km/h
Vitesse max. à la force de tirage max.	1.3 km/h

PERFORMANCES EN MODE FREINEUSE

Tension de freinage max.	70 kN
Vitesse max.	5.6 km/h
Tension de freinage min. ATS /SLTS	env. 9 kN | env. 2.5 kN

CABESTAN

Nombre	2
Diamètre	1500 mm
Ø des gorges	45 mm
Nombre de câbles	1

DIMENSIONS | POIDS

Longueur x Largeur x Hauteur	env. 4.7 x 2.3 x 3.2 m
Poids	env. 3450 kN

KEY FACTS

- Tireuse-freineuse à commande entièrement électronique pour 1 câble avec 2 cabestans (Ø 1500 mm), avec un diamètre des gorges de 45 mm et une force de tirage / tension de freinage max. de 70 kN
- La machine est facile à diviser en 2 parties pour être transportée par hélicoptère (poids de chaque élément inférieur à 1 150 kg)

MOTEUR

- 55,4 kW (75,3 ch) max. Niveau d'émission Euro 5
- Moteur Diesel refroidi par eau avec régulation du régime électronique
- Système 24 V avec batterie puissante

TRANSMISSION

- Chaque cabestan à train épicycloïdal et moteur hydraulique en unité d'entraînement blindée (extrême efficacité et presque sans entretien)
- Un frein négatif par cabestan à intervention automatique en cas d'urgence
- Circuit hydraulique permettant l'asservissement de 1 porte-touret / récupérateur

COMMANDE

- Sens de déroulage et vitesse du câble réglables (en continu) par joystick
- ATS, Automatic Tensioning System (système de freinage automatique)
- Commande à automate PLC permettant un travail productif en toute sécurité
- Poste de conduite clairement structurée à écran couleur pour contrôler la force de tirage ainsi que les systèmes hydraulique, d'entraînement et électrique avec système intelligent de diagnostic et de dépannage
- Système d'enregistrement des données du déroulage ZECK avec interface USB
- Refroidissement automatique de l'huile hydraulique
- Sécurité de surcharge réglable

EQUIPEMENT

- Système de télédiagnostic ZECK Connect
- SLTS, Smart Low Tensioning System (machine utilisable pour le déroulage à tension de freinage faible, par ex. OPGW ou câblette)
- Capotage en aluminium fermant au cadenas (tôle gaufrée)
- Système de retenue automatique du câble / du conducteur avec dispositif de mise à la terre

EQUIPEMENT EN OPTION

- Système automatique de retenue de câble
- Châssis fixe à 1 essieu et frein de stationnement pour une vitesse max. de 25 km/h (utilisation sur chantier sans immatriculation routière)
  - Béquillage arrière à l'aide d'une bêche d'ancrage mécanique robuste
  - Béquillage avant à l'aide d'un support mécanique robuste
- Télécommande radio
- Huile hydraulique biodégradable
- Capotage en tôle d'aluminium lisse selon nuancier RAL

Modèles hors série sur demande

ZECK GmbH | Columba-Schonath-Str. 6 | 96110 Schesslitz | GERMANY
Tel.: +49 9542 9494 0 | Fax: +49 9542 9494 94 | info@zeck-gmbh.com | www.zeck-gmbh.com

Sous réserve de modifications ou erreurs. Dans les illustrations figurent le cas échéant des équipements en option. Les caractéristiques techniques varient en fonction des modèles. Les données de performance s'appliquent au niveau de la mer à 20 °C.

WB 1500/9 Z314

PERFORMANCES EN MODE TREUIL

Force de tirage maxi	90 kN
Vitesse max.	6 km/h
Vitesse max. à la force de tirage max.	2.2 km/h

PERFORMANCES EN MODE FREINEUSE

Tension de freinage max.	90 kN
Vitesse max.	6 km/h
Tension de freinage min. ATS /SLTS	env. 8 kN | env. 2 kN

CABESTAN

Nombre	2
Diamètre	1500 mm
Ø des gorges	45 mm
En option	50 mm
Nombre de câbles	jusqu'à 2
En option	3

DIMENSIONS | POIDS

Longueur x Largeur x Hauteur	env. 5.4 x 2.3 x 2.7 m
Poids	env. 6350 kN

V | II - III

KEY FACTS
- Tireuse-freineuse à commande entièrement électronique pour jusqu'à 2 câbles (3 en option) avec 2 cabestans (Ø 1500 mm), avec un diamètre des gorges de 45 mm (50 mm en option) et une force de tirage / tension de freinage max. de 90 kN

MOTEUR
- 105 kW (143 ch) max. Niveau d'émission Euro 5
- Moteur Diesel refroidi par eau avec régulation du régime électronique
- Système 24 V avec batterie puissante

TRANSMISSION
- Chaque cabestan à train épicycloïdal et moteur hydraulique en unité d'entraînement blindée (extrême efficacité et presque sans entretien)
- Un frein négatif par cabestan à intervention automatique en cas d'urgence
- Circuit hydraulique permettant l'asservissement individuel de 2 porte-tourets avec coupleurs rapides à visser

COMMANDE
- Sens de déroulage et vitesse du câble réglables (en continu) par joystick
- ATS, Automatic Tensioning System (système de freinage automatique)
- Commande à automate PLC permettant un travail productif en toute sécurité
- Poste de conduite clairement structurée à écran couleur pour contrôler la force de tirage ainsi que les systèmes hydraulique, d'entraînement et électrique avec système intelligent de diagnostic et de dépannage
- Système d'enregistrement des données du déroulage ZECK avec interface USB
- Refroidissement automatique de l'huile hydraulique
- Sécurité de surcharge réglable

EQUIPEMENT
- Système de télédiagnostic ZECK Connect
- SLTS, Smart Low Tensioning System (machine utilisable pour le déroulage à tension de freinage faible, par ex. OPGW ou câblette)
- Châssis fixe à 1 essieu et frein de stationnement pour une vitesse max. de 25 km/h (utilisation sur chantier sans immatriculation routière)
- Capotage en aluminium fermant au cadenas (tôle gaufrée)
- Béquillage arrière par bêche d'ancrage hydraulique robuste
- Béquillage avant par béquille mécanique robuste
- Plateforme de service avec garde-corps
- Entrée de câble avec déviation de 5° max.
- Système de retenue automatique du câble / du conducteur avec dispositif de mise à la terre

EQUIPEMENT EN OPTION
- Moteur à gasoil conforme à la directive UE relative aux émissions
- Système automatique de retenue de câble
- Béquillage avant par béquille hydraulique robuste
- Éclairage et garde-boue (pour châssis remorque rigide)
- Châssis remorque à 2 essieux à suspension, frein, éclairage et garde-boue pour 80 km/h max. (avec immatriculation routière)
- Cabestans pour conducteurs pas à gauche et pas à droite
- Version pour jusqu'à 3 conducteurs
- Diamètre des gorges 50 mm
- Télécommande radio
- Système de synchronisation permettant de coupler plusieurs machines entre elles
- Régulation électronique de la pré-tension du porte-touret
- Caisse à outils fermant à clé
- Dispositif de fixation pour jeu de flexibles
- Grille de mise à la terre avec support et câble en cuivre de 3 m, 50 mm^2
- Isolation acoustique
- Kit arctique avec dispositif de préchauffage pour des températures allant jusqu'à -30 °C
- Huile hydraulique biodégradable
- Capotage en tôle d'aluminium lisse selon nuancier RAL

Modèles hors série sur demande

ZECK GmbH | Columba-Schonath-Str. 6 | 96110 Schesslitz | GERMANY
Tel.: +49 9542 9494 0 | Fax: +49 9542 9494 94 | info@zeck-gmbh.com | www.zeck-gmbh.com

Sous réserve de modifications ou erreurs. Dans les illustrations figurent le cas échéant des équipements en option. Les caractéristiques techniques varient en fonction des modèles. Les données de performance s'appliquent au niveau de la mer à 20 °C.

WB 1800/9 Z377

V

PERFORMANCES EN MODE TREUIL

Force de tirage maxi	90 kN
Vitesse max.	5 km/h
Vitesse max. à la force de tirage max.	2.2 km/h

PERFORMANCES EN MODE FREINEUSE

Tension de freinage max.	90 kN
Vitesse max.	5 km/h
Tension de freinage min. ATS /SLTS	env. 8 kN | env. 2 kN

CABESTAN

Nombre	2
Diamètre	1800 mm
Ø des gorges	60 mm
Nombre de câbles	jusqu'à 2
En option	3

DIMENSIONS | POIDS

Longueur x Largeur x Hauteur	env. 6 x 2.4 x 3.2 m
Poids	env. 7300 kN

KEY FACTS

- Tireuse-freineuse à commande entièrement électronique pour jusqu'à 2 câbles (3 en option) avec 2 cabestans (Ø 1800 mm), avec un diamètre des gorges de 60 mm et une force de tirage / tension de freinage max. de 90 kN

MOTEUR

- 105 kW (143 ch) max. Niveau d'émission Euro 5
- Moteur Diesel refroidi par eau avec régulation du régime électronique
- Système 24 V avec batterie puissante

TRANSMISSION

- Chaque cabestan à train épicycloïdal et moteur hydraulique en unité d'entraînement blindée (extrême efficacité et presque sans entretien)
- Un frein négatif par cabestan à intervention automatique en cas d'urgence
- Circuit hydraulique permettant l'asservissement individuel de 2 porte-tourets avec coupleurs rapides à visser

COMMANDE

- Sens de déroulage et vitesse du câble réglables (en continu) par joystick
- ATS, Automatic Tensioning System (système de freinage automatique)
- Commande à automate PLC permettant un travail productif en toute sécurité
- Poste de conduite clairement structurée à écran couleur pour contrôler la force de tirage ainsi que les systèmes hydraulique, d'entraînement et électrique avec système intelligent de diagnostic et de dépannage
- Système d'enregistrement des données du déroulage ZECK avec interface USB
- Refroidissement automatique de l'huile hydraulique
- Sécurité de surcharge réglable

EQUIPEMENT

- Système de télédiagnostic ZECK Connect
- SLTS, Smart Low Tensioning System (machine utilisable pour le déroulage à tension de freinage faible, par ex. OPGW ou câblette)
- Châssis fixe à 2 essieux et frein pour 25 km/h max. (utilisation sur chantier sans immatriculation routière)
- Régulation électronique de la pré-tension du porte-touret
- Isolation acoustique
- Plateforme de service avec garde-corps
- Capotage en aluminium fermant au cadenas (tôle gaufrée)
- Béquillage arrière par bêche d'ancrage hydraulique robuste
- Béquillage avant par béquille hydraulique robuste
- Entrée de câble avec déviation de 5° max.
- Système de retenue automatique du câble / du conducteur avec dispositif de mise à la terre

EQUIPEMENT EN OPTION

- Système automatique de retenue de câble
- Éclairage et garde-boue (pour châssis remorque rigide)
- Cabestans pour conducteurs pas à gauche et pas à droite
- Télécommande radio
- Châssis remorque à 2 essieux à suspension, frein, éclairage et garde-boue pour 80 km/h max. (avec immatriculation routière)
- Système de synchronisation permettant de coupler plusieurs machines entre elles
- Caisse à outils fermant à clé
- Dispositif de fixation pour jeu de flexibles
- Grille de mise à la terre avec support et câble en cuivre de 3 m, 50 mm²
- Kit arctique avec dispositif de préchauffage pour des températures allant jusqu'à -30 °C
- Huile hydraulique biodégradable
- Capotage en tôle d'aluminium lisse selon nuancier RAL

Modèles hors série sur demande

ZECK GmbH | Columba-Schonath-Str. 6 | 96110 Schesslitz | GERMANY
Tel.: +49 9542 9494 0 | Fax: +49 9542 9494 94 | info@zeck-gmbh.com | www.zeck-gmbh.com

Sous réserve de modifications ou erreurs. Dans les illustrations figurent le cas échéant des équipements en option. Les caractéristiques techniques varient en fonction des modèles. Les données de performance s'appliquent au niveau de la mer à 20 °C.

WB 1500/9+4.5 Z359

PERFORMANCES EN MODE TREUIL

Force de tirage maxi	2 x 45 kN ou 1 x 90 kN
Vitesse max.	6 km/h
Vitesse max. à la force de tirage max.	2 km/h

PERFORMANCES EN MODE FREINEUSE

Tension de freinage max.	2 x 45 kN ou 1 x 90 kN
Vitesse max.	6 km/h
Tension de freinage min. ATS /SLTS	env. 8 kN | env. 2 kN (90 kN cabestan)
Tension de freinage min. ATS /SLTS	env. 4.5 kN | env. 1.5 kN (45 kN cabestan)

CABESTAN

Nombre	4 (2 x 2)
Diamètre	1500 mm
Ø des gorges	50 mm
Nombre de câbles	jusqu'à 2 (1 + 1)
En option	3

DIMENSIONS | POIDS

Longueur x Largeur x Hauteur	env. 6.35 x 2.3 x 3.1 m
Poids	env. 8500 kN

V | II - III

KEY FACTS
- Tireuse-freineuse à commande entièrement électronique pour jusqu'à 2 (1 + 1) câbles avec 4 (2 x 2) cabestans (Ø 1500 mm), avec un diamètre des gorges de 50 mm et une force de tirage / tension de freinage max. de 2 x 45 kN ou 1 x 90 kN
- Chaque paire de cabestan peut être commandée individuellement

MOTEUR
- 105 kW (143 ch) max. Niveau d'émission Euro 5
- Moteur Diesel refroidi par eau avec régulation du régime électronique
- Système 24 V avec batterie puissante

TRANSMISSION
- Chaque cabestan à train épicycloïdal et moteur hydraulique en unité d'entraînement blindée (extrême efficacité et presque sans entretien)
- Un frein négatif par cabestan à intervention automatique en cas d'urgence
- Circuit hydraulique permettant l'asservissement individuel de 2 porte-tourets avec coupleurs rapides à visser

COMMANDE
- Sens de déroulage et vitesse du câble réglables (en continu) par joystick
- ATS, Automatic Tensioning System (système de freinage automatique)
- Commande à automate PLC permettant un travail productif en toute sécurité
- Poste de conduite clairement structurée à écran couleur pour contrôler la force de tirage ainsi que les systèmes hydraulique, d'entraînement et électrique avec système intelligent de diagnostic et de dépannage
- Système d'enregistrement des données du déroulage ZECK avec interface USB
- Refroidissement automatique de l'huile hydraulique
- Sécurité de surcharge réglable

EQUIPEMENT
- Système de télédiagnostic ZECK Connect
- SLTS, Smart Low Tensioning System (machine utilisable pour le déroulage à tension de freinage faible, par ex. OPGW ou câblette)
- Châssis fixe à 2 essieux et frein de stationnement pour 25 km/h max. (utilisation sur chantier sans immatriculation routière)
- Plateforme de service avec garde-corps
- Capotage en aluminium fermant au cadenas (tôle gaufrée)
- Béquillage arrière par bêche d'ancrage hydraulique robuste
- Béquillage avant par béquille hydraulique robuste
- Système de retenue automatique du câble / du conducteur avec dispositif de mise à la terre

EQUIPEMENT EN OPTION
- Moteur à gasoil conforme à la directive UE relative aux émissions
- Système automatique de retenue de câble
- Éclairage et garde-boue (pour châssis remorque rigide)
- Châssis remorque à 2 essieux à suspension, frein, éclairage et garde-boue pour 80 km/h max. (avec immatriculation routière)
- Entrée de câble avec déviation de 5° max.
- Cabestans pour conducteurs pas à gauche et pas à droite
- Diamètre des gorges 60 mm
- Télécommande radio
- Système de synchronisation permettant de coupler plusieurs machines entre elles
- Régulation électronique de la pré-tension du porte-touret
- Caisse à outils fermant à clé
- Dispositif de fixation pour jeu de flexibles
- Grille de mise à la terre avec support et câble en cuivre de 3 m, 50 mm^2
- Isolation acoustique
- Kit arctique avec dispositif de préchauffage pour des températures allant jusqu'à -30 °C
- Huile hydraulique biodégradable
- Capotage en tôle d'aluminium lisse selon nuancier RAL
- Modèle à 3 conducteurs, avec kit d'adaptateurs de coupleur hydraulique

Modèles hors série sur demande

ZECK GmbH | Columba-Schonath-Str. 6 | 96110 Schesslitz | GERMANY
Tel.: +49 9542 9494 0 | Fax: +49 9542 9494 94 | info@zeck-gmbh.com | www.zeck-gmbh.com

Sous réserve de modifications ou erreurs. Dans les illustrations figurent le cas échéant des équipements en option. Les caractéristiques techniques varient en fonction des modèles. Les données de performance s'appliquent au niveau de la mer à 20 °C.

WB 1500/12 Z313

V | II - III

PERFORMANCES EN MODE TREUIL

Force de tirage maxi	120 kN
Vitesse max.	4.8 km/h
Vitesse max. à la force de tirage max.	2.8 km/h

PERFORMANCES EN MODE FREINEUSE

Tension de freinage max.	120 kN
Vitesse max.	4.8 km/h
Tension de freinage min. ATS /SLTS	env. 10 kN

CABESTAN

Nombre	2
Diamètre	1500 mm
Ø des gorges	45 mm
Nombre de câbles	jusqu'à 3

DIMENSIONS | POIDS

Longueur x Largeur x Hauteur	env. 6.1 x 2.5 x 3.1 m
Poids	env. 6000 kN

KEY FACTS

- Tireuse-freineuse à commande entièrement électronique pour jusqu'à 3 câbles (4 en option) avec 2 cabestans (Ø 1500 mm), avec un diamètre des gorges de 45 mm (60 mm en option) et une force de tirage / tension de freinage max. de 120 kN

MOTEUR

- 105 kW (143 ch) max. Niveau d'émission Euro 5
- Moteur Diesel refroidi par eau avec régulation du régime électronique
- Système 24 V avec batterie puissante

TRANSMISSION

- Chaque cabestan à train épicycloïdal et moteur hydraulique en unité d'entraînement blindée (extrême efficacité et presque sans entretien)
- Un frein négatif par cabestan à intervention automatique en cas d'urgence
- Circuit hydraulique permettant l'asservissement individuel de 2 porte-tourets avec coupleurs rapides à visser

COMMANDE

- Sens de déroulage et vitesse du câble réglables (en continu) par joystick
- ATS, Automatic Tensioning System (système de freinage automatique)
- Commande à automate PLC permettant un travail productif en toute sécurité
- Poste de conduite clairement structurée à écran couleur pour contrôler la force de tirage ainsi que les systèmes hydraulique, d'entraînement et électrique avec système intelligent de diagnostic et de dépannage
- Système d'enregistrement des données du déroulage ZECK avec interface USB
- Refroidissement automatique de l'huile hydraulique
- Sécurité de surcharge réglable

EQUIPEMENT

- Système de télédiagnostic ZECK Connect
- SLTS, Smart Low Tensioning System (machine utilisable pour le déroulage à tension de freinage faible, par ex. OPGW ou câblette)
- Châssis fixe à 1 essieu et frein de stationnement pour une vitesse max. de 25 km/h (utilisation sur chantier sans immatriculation routière)
- Capotage en aluminium fermant au cadenas (tôle gaufrée)
- Béquillage arrière par bêche d'ancrage hydraulique robuste
- Béquillage avant par bêche d'ancrage hydraulique robuste
- Système de retenue automatique du câble / du conducteur avec dispositif de mise à la terre

EQUIPEMENT EN OPTION

- Moteur à gasoil conforme à la directive UE relative aux émissions
- Système automatique de retenue de câble
- Éclairage et garde-boue (pour châssis remorque rigide)
- Châssis remorque à 2 essieux à suspension, frein, éclairage et garde-boue pour 80 km/h max. (avec immatriculation routière)
- Béquillage avant par béquille hydraulique robuste
- Entrée de câble avec déviation de 5° max.
- Cabestans pour conducteurs pas à gauche et pas à droite
- Version pour jusqu'à 4 conducteurs
- Diamètre des gorges 60 mm
- Télécommande radio
- Système de synchronisation permettant de coupler plusieurs machines entre elles
- Caisse à outils fermant à clé
- Dispositif de fixation pour jeu de flexibles
- Grille de mise à la terre avec support et câble en cuivre de 3 m, 50 mm²
- Isolation acoustique
- Kit arctique avec dispositif de préchauffage pour des températures allant jusqu'à -30 °C
- Huile hydraulique biodégradable
- Capotage en tôle d'aluminium lisse selon nuancier RAL

Modèles hors série sur demande

ZECK GmbH | Columba-Schonath-Str. 6 | 96110 Schesslitz | GERMANY
Tel.: +49 9542 9494 0 | Fax: +49 9542 9494 94 | info@zeck-gmbh.com | www.zeck-gmbh.com

Sous réserve de modifications ou erreurs. Dans les illustrations figurent le cas échéant des équipements en option. Les caractéristiques techniques varient en fonction des modèles. Les données de performance s'appliquent au niveau de la mer à 20 °C.

WB 1500/12+4.5+4.5 Z371

PERFORMANCES EN MODE TREUIL

Force de tirage maxi	3 x 45 kN ou 1 x 120 kN
Vitesse max.	5 km/h
Vitesse max. à la force de tirage max.	1.5 km/h

PERFORMANCES EN MODE FREINEUSE

Tension de freinage max.	3 x 45 kN ou 1 x 120 kN
Vitesse max.	5 km/h
Tension de freinage min. ATS /SLTS	env. 10 kN | env. 2.5 kN (120 kN cabestan)
Tension de freinage min. ATS /SLTS	env. 4.5 kN | env. 1.5 kN (45 kN cabestan)

CABESTAN

Nombre	6 (3 x 2)
Diamètre	1500 mm
Ø des gorges	45 mm
Nombre de câbles	jusqu'à 3 (1 + 1 + 1)

DIMENSIONS | POIDS

Longueur x Largeur x Hauteur	env. 7.5 x 2.5 x 2.5 m
Poids	env. 11000 kN

V

KEY FACTS
- Tireuse-freineuse à commande entièrement électronique pour jusqu'à 3 (1 + 1 + 1) câbles avec 6 (3 x 2) cabestans (Ø 1500 mm), avec un diamètre des gorges de 45 mm et une force de tirage / tension de freinage max. de 3 x 45 kN ou 1 x 120 kN
- Chaque paire de cabestan peut être commandée individuellement

MOTEUR
- 129 kW (175 ch) max. Niveau d'émission Euro 5
- Moteur Diesel refroidi par eau avec régulation du régime électronique
- Système 24 V avec batterie puissante

TRANSMISSION
- Chaque cabestan à train épicycloïdal et moteur hydraulique en unité d'entraînement blindée (extrême efficacité et presque sans entretien)
- Un frein négatif par cabestan à intervention automatique en cas d'urgence
- Circuit hydraulique permettant l'asservissement individuel de 2 porte-tourets avec coupleurs rapides à visser

COMMANDE
- Sens de déroulage et vitesse du câble réglables (en continu) par joystick
- ATS, Automatic Tensioning System (système de freinage automatique)
- Commande à automate PLC permettant un travail productif en toute sécurité
- Poste de conduite clairement structurée à écran couleur pour contrôler la force de tirage ainsi que les systèmes hydraulique, d'entraînement et électrique avec système intelligent de diagnostic et de dépannage
- Système d'enregistrement des données du déroulage ZECK avec interface USB
- Refroidissement automatique de l'huile hydraulique
- Sécurité de surcharge réglable

EQUIPEMENT
- Système de télédiagnostic ZECK Connect
- SLTS, Smart Low Tensioning System (machine utilisable pour le déroulage à tension de freinage faible, par ex. OPGW ou câblette)
- Châssis fixe à 2 essieux et frein de stationnement pour 25 km/h max. (utilisation sur chantier sans immatriculation routière)
- Capotage en aluminium fermant au cadenas (tôle gaufrée)
- Isolation acoustique
- Béquillage arrière par bêche d'ancrage hydraulique robuste
- Béquillage avant par béquille hydraulique robuste
- Système de retenue automatique du câble / du conducteur avec dispositif de mise à la terre

EQUIPEMENT EN OPTION
- Système automatique de retenue de câble
- Éclairage et garde-boue (pour châssis remorque rigide)
- Châssis remorque à 2 essieux à suspension, frein, éclairage et garde-boue pour 80 km/h max. (avec immatriculation routière)
- Télécommande radio
- Régulation électronique de la pré-tension du porte-touret
- Caisse à outils fermant à clé
- Grille de mise à la terre avec support et câble en cuivre de 3 m, 50 mm²
- Dispositif de fixation pour jeu de flexibles
- Kit arctique avec dispositif de préchauffage pour des températures allant jusqu'à -30 °C
- Huile hydraulique biodégradable
- Capotage en tôle d'aluminium lisse selon nuancier RAL

Modèles hors série sur demande

11|2025

ZECK GmbH | Columba-Schonath-Str. 6 | 96110 Schesslitz | GERMANY
Tel.: +49 9542 9494 0 | Fax: +49 9542 9494 94 | info@zeck-gmbh.com | www.zeck-gmbh.com

Sous réserve de modifications ou erreurs. Dans les illustrations figurent le cas échéant des équipements en option. Les caractéristiques techniques varient en fonction des modèles. Les données de performance s'appliquent au niveau de la mer à 20 °C.

WB 1800/14 Z364

V

PERFORMANCES EN MODE TREUIL

Force de tirage maxi	140 kN
Vitesse max.	5 km/h
Vitesse max. à la force de tirage max.	2.3 km/h

PERFORMANCES EN MODE FREINEUSE

Tension de freinage max.	140 kN
Vitesse max.	5 km/h
Tension de freinage min. ATS /SLTS	env. 12 kN | env. 2.5 kN

CABESTAN

Nombre	2
Diamètre	1800 mm
Ø des gorges	60 mm
Nombre de câbles	jusqu'à 4

DIMENSIONS | POIDS

Longueur x Largeur x Hauteur	env. 6.7 x 2.5 x 3.3 m
Poids	env. 10400 kN

KEY FACTS

- Tireuse-freineuse à commande entièrement électronique pour jusqu'à 4 câbles avec 2 cabestans (Ø 1800 mm), avec un diamètre des gorges de 60 mm et une force de tirage / tension de freinage max. de 140 kN

MOTEUR

- 205 kW (279 ch) max. Niveau d'émission Euro 5
- Moteur Diesel refroidi par eau avec régulation du régime électronique
- Système 24 V avec batterie puissante

TRANSMISSION

- Chaque cabestan à train épicycloïdal et moteur hydraulique en unité d'entraînement blindée (extrême efficacité et presque sans entretien)
- Un frein négatif par cabestan à intervention automatique en cas d'urgence
- Circuit hydraulique permettant l'asservissement individuel de 3 porte-tourets avec coupleurs rapides à visser

COMMANDE

- Sens de déroulage et vitesse du câble réglables (en continu) par joystick
- ATS, Automatic Tensioning System (système de freinage automatique)
- Commande à automate PLC permettant un travail productif en toute sécurité
- Poste de conduite clairement structurée à écran couleur pour contrôler la force de tirage ainsi que les systèmes hydraulique, d'entraînement et électrique avec système intelligent de diagnostic et de dépannage
- Système d'enregistrement des données du déroulage ZECK avec interface USB
- Refroidissement automatique de l'huile hydraulique
- Sécurité de surcharge réglable

EQUIPEMENT

- Système de télédiagnostic ZECK Connect
- SLTS, Smart Low Tensioning System (machine utilisable pour le déroulage à tension de freinage faible, par ex. OPGW ou câblette)
- Châssis fixe à 2 essieux et frein pour 25 km/h max. (utilisation sur chantier sans immatriculation routière)
- Capotage en aluminium fermant au cadenas (tôle gaufrée)
- Isolation acoustique
- Béquillage arrière par bêche d'ancrage hydraulique robuste
- Béquillage avant par béquille hydraulique robuste
- Régulation électronique de la pré-tension du porte-touret
- Système de retenue automatique du câble / du conducteur avec dispositif de mise à la terre
- Plateforme de service avec garde-corps
- Entrée de câble avec déviation de 5° max.

EQUIPEMENT EN OPTION

- Système automatique de retenue de câble
- Éclairage et garde-boue (pour châssis remorque rigide)
- Châssis remorque à 2 essieux à suspension, frein, éclairage et garde-boue pour 80 km/h max. (avec immatriculation routière)
- Cabestans pour conducteurs pas à gauche et pas à droite (en cas de version pour 3 conducteurs)
- Télécommande radio
- Système de synchronisation permettant de coupler plusieurs machines entre elles
- Caisse à outils fermant à clé
- Dispositif de fixation pour jeu de flexibles
- Grille de mise à la terre avec support et câble en cuivre de 3 m, 50 mm²
- Kit arctique avec dispositif de préchauffage pour des températures allant jusqu'à -30 °C
- Huile hydraulique biodégradable
- Capotage en tôle d'aluminium lisse selon nuancier RAL

Modèles hors série sur demande

ZECK GmbH | Columba-Schonath-Str. 6 | 96110 Schesslitz | GERMANY
Tel.: +49 9542 9494 0 | Fax: +49 9542 9494 94 | info@zeck-gmbh.com | www.zeck-gmbh.com

Sous réserve de modifications ou erreurs. Dans les illustrations figurent le cas échéant des équipements en option. Les caractéristiques techniques varient en fonction des modèles. Les données de performance s'appliquent au niveau de la mer à 20 °C.

WB 1800/14+7 Z366

PERFORMANCES EN MODE TREUIL

Force de tirage maxi	2 x 70 kN ou 1 x 140 kN
Vitesse max.	6.4 km/h
Vitesse max. à la force de tirage max.	2.8 km/h

PERFORMANCES EN MODE FREINEUSE

Tension de freinage max.	2 x 70 kN ou 1 x 140 kN
Vitesse max.	6.4 km/h
Tension de freinage min. ATS /SLTS	env. 15 kN | env. 2 kN (140 kN cabestan)
Tension de freinage min. ATS /SLTS	env. 7 kN | env. 1.5 kN (70 kN cabestan)

CABESTAN

Nombre	4 (2 + 2)
Diamètre	1800 mm
Ø des gorges	60 mm
Nombre de câbles	jusqu'à 2 (1+1)

DIMENSIONS | POIDS

Longueur x Largeur x Hauteur	7.92 x 2.53 x 3.07 m
Poids	14550 kg

V

KEY FACTS
- Tireuse-freineuse à commande entièrement électronique pour jusqu'à 2 (1+1) câbles avec 4 (2 + 2) cabestans (1800 mm), avec un diamètre des gorges de 60 mm et une force de tirage/tension de freinage max. de env. 15 kN | env. 2 kN (140 kN cabestan)
- Chaque paire de cabestan peut être commandée individuellement

MOTEUR
- 205 kW (279 ch) max. Niveau d'émission Euro 5
- Moteur Diesel refroidi par eau avec régulation du régime électronique
- Système 24 V avec batterie puissante

TRANSMISSION
- Chaque cabestan à train épicycloïdal et moteur hydraulique en unité d'entraînement blindée (extrême efficacité et presque sans entretien)
- Un frein négatif par cabestan à intervention automatique en cas d'urgence
- Circuit hydraulique permettant l'asservissement individuel de 2 porte-tourets avec coupleurs rapides à visser

COMMANDE
- Sens de déroulage et vitesse du câble réglables (en continu) par joystick
- ATS, Automatic Tensioning System (système de freinage automatique)
- Commande à automate PLC permettant un travail productif en toute sécurité
- Poste de conduite clairement structurée à écran couleur pour contrôler la force de tirage ainsi que les systèmes hydraulique, d'entraînement et électrique avec système intelligent de diagnostic et de dépannage
- Système d'enregistrement des données du déroulage ZECK avec interface USB
- Refroidissement automatique de l'huile hydraulique
- Sécurité de surcharge réglable

EQUIPEMENT
- Système de télédiagnostic ZECK Connect
- SLTS, Smart Low Tensioning System (machine utilisable pour le déroulage à tension de freinage faible, par ex. OPGW ou câblette)
- Châssis fixe à 2 essieux et frein de stationnement pour 25 km/h max. (utilisation sur chantier sans immatriculation routière)
- Régulation électronique de la pré-tension du porte-touret
- Capotage en aluminium fermant au cadenas (tôle gaufrée)
- Béquillage arrière par bêche d'ancrage hydraulique robuste
- Béquillage avant par béquille hydraulique robuste
- Système de retenue automatique du câble / du conducteur avec dispositif de mise à la terre

EQUIPEMENT EN OPTION
- Système automatique de retenue de câble
- Éclairage et garde-boue (pour châssis remorque rigide)
- Châssis remorque à 2 essieux à suspension, frein, éclairage et garde-boue pour 80 km/h max. (avec immatriculation routière)
- Entrée de câble avec déviation de 5° max.
- Cabestans pour conducteurs pas à gauche et pas à droite
- Version pour jusqu'à 4 conducteurs
- Télécommande radio
- Système de synchronisation permettant de coupler plusieurs machines entre elles
- Caisse à outils fermant à clé
- Kit arctique avec dispositif de préchauffage pour des températures allant jusqu'à -30 °C
- Huile hydraulique biodégradable
- Capotage en tôle d'aluminium lisse selon nuancier RAL

Modèles hors série sur demande

11|2025

ZECK GmbH | Columba-Schonath-Str. 6 | 96110 Schesslitz | GERMANY
Tel.: +49 9542 9494 0 | Fax: +49 9542 9494 94 | info@zeck-gmbh.com | www.zeck-gmbh.com

Sous réserve de modifications ou erreurs. Dans les illustrations figurent le cas échéant des équipements en option. Les caractéristiques techniques varient en fonction des modèles. Les données de performance s'appliquent au niveau de la mer à 20 °C.

WB 1500/15 Z313

II - III

PERFORMANCES EN MODE TREUIL

Force de tirage maxi	150 kN
Vitesse max.	4,6 km/h
Vitesse max. à la force de tirage max.	2 km/h

PERFORMANCES EN MODE FREINEUSE

Tension de freinage max.	150 kN
Vitesse max.	4,6 km/h
Tension de freinage min. ATS /SLTS	env. 12 kN | env. 2.5 kN

CABESTAN

Nombre	2
Diamètre	1500 mm
Ø des gorges	45 mm
En option	60 mm
Nombre de câbles	jusqu'à 4

DIMENSIONS | POIDS

Longueur x Largeur x Hauteur	env. 5.3 x 2.4 x 2.7 m
Poids	env. 8100 kN

KEY FACTS

- Tireuse-freineuse à commande entièrement électronique pour jusqu'à 4 câbles avec 2 cabestans (Ø 1500 mm), avec un diamètre des gorges de 45 mm (60 mm en option) et une force de tirage / tension de freinage de 150 kN

MOTEUR

- 155 kW (210 CV) max.
- Moteur Diesel refroidi par eau avec régulation du régime électronique
- Système 24 V avec batterie puissante

TRANSMISSION

- Chaque cabestan à train épicycloïdal et moteur hydraulique en unité d'entraînement blindée (extrême efficacité et presque sans entretien)
- Un frein négatif par cabestan à intervention automatique en cas d'urgence
- Circuit hydraulique permettant l'asservissement individuel de 4 porte-tourets avec coupleurs rapides à visser

COMMANDE

- Sens de déroulage et vitesse du câble réglables (en continu) par joystick
- ATS, Automatic Tensioning System (système de freinage automatique)
- Commande à automate PLC permettant un travail productif en toute sécurité
- Poste de conduite clairement structurée à écran couleur pour contrôler la force de tirage ainsi que les systèmes hydraulique, d'entraînement et électrique avec système intelligent de diagnostic et de dépannage
- Système d'enregistrement des données du déroulage ZECK avec interface USB
- Refroidissement automatique de l'huile hydraulique
- Sécurité de surcharge réglable

EQUIPEMENT

- Système de télédiagnostic ZECK Connect
- SLTS, Smart Low Tensioning System (machine utilisable pour le déroulage à tension de freinage faible, par ex. OPGW ou câblette)
- Châssis fixe à 2 essieux et frein de stationnement pour 25 km/h max. (utilisation sur chantier sans immatriculation routière)
- Capotage en aluminium fermant au cadenas (tôle gaufrée)
- Béquillage arrière par bêche d'ancrage hydraulique robuste
- Béquillage avant par béquille mécanique robuste
- Système de retenue automatique du câble / du conducteur avec dispositif de mise à la terre

EQUIPEMENT EN OPTION

- Système automatique de retenue de câble
- Éclairage et garde-boue (pour châssis remorque rigide)
- Châssis remorque à 2 essieux à suspension, frein, éclairage et garde-boue pour 80 km/h max. (avec immatriculation routière)
- Béquillage avant par béquille hydraulique robuste
- Entrée de câble avec déviation de 5° max.
- Cabestans pour conducteurs pas à gauche et pas à droite
- Diamètre des gorges 60 mm
- Télécommande radio
- Système de synchronisation permettant de coupler plusieurs machines entre elles
- Régulation électronique de la pré-tension du porte-touret
- Caisse à outils fermant à clé
- Dispositif de fixation pour jeu de flexibles
- Grille de mise à la terre avec support et câble en cuivre de 3 m, 50 mm²
- Isolation acoustique
- Kit arctique avec dispositif de préchauffage pour des températures allant jusqu'à -30 °C
- Huile hydraulique biodégradable
- Capotage en tôle d'aluminium lisse selon nuancier RAL

Modèles hors série sur demande

ZECK GmbH | Columba-Schonath-Str. 6 | 96110 Schesslitz | GERMANY
Tel.: +49 9542 9494 0 | Fax: +49 9542 9494 94 | info@zeck-gmbh.com | www.zeck-gmbh.com

Sous réserve de modifications ou erreurs. Dans les illustrations figurent le cas échéant des équipements en option. Les caractéristiques techniques varient en fonction des modèles. Les données de performance s'appliquent au niveau de la mer à 20 °C.

WB 1500/15 Z387

PERFORMANCES EN MODE TREUIL

Force de tirage maxi	150 kN
Vitesse max.	4.8 km/h
Vitesse max. à la force de tirage max.	2 km/h

PERFORMANCES EN MODE FREINEUSE

Tension de freinage max.	150 kN
Vitesse max.	5 km/h
Tension de freinage min. ATS /SLTS	env. 10 kN | env. 2.5 kN

CABESTAN

Nombre	2
Diamètre	1500 mm
Ø des gorges	45 mm
En option	60 mm
Nombre de câbles	jusqu'à 4

DIMENSIONS | POIDS

Longueur x Largeur x Hauteur	env. 6,9 x 2,48 x 3,05 m
Poids	env. 8700 kg

V

KEY FACTS
- Tireuse-freineuse à commande entièrement électronique pour jusqu'à 4 câbles avec 2 cabestans (Ø 1500 mm), avec un diamètre des gorges de 45 mm (en option, 60 mm) et une force de tirage / tension de freinage max. de 150 kN

MOTEUR
- 129 kW (175 ch) max. Niveau d'émission Euro 5
- Moteur Diesel refroidi par eau avec régulation du régime électronique
- Système 24 V avec batterie puissante

TRANSMISSION
- Chaque cabestan à train épicycloïdal et moteur hydraulique en unité d'entraînement blindée (extrême efficacité et presque sans entretien)
- Un frein négatif par cabestan à intervention automatique en cas d'urgence
- Circuit hydraulique permettant l'asservissement individuel de 2 porte-tourets avec coupleurs rapides à visser

COMMANDE
- Sens de déroulage et vitesse du câble réglables (en continu) par joystick
- ATS, Automatic Tensioning System (système de freinage automatique)
- Commande à automate PLC permettant un travail productif en toute sécurité
- Poste de conduite clairement structurée à écran couleur pour contrôler la force de tirage ainsi que les systèmes hydraulique, d'entraînement et électrique avec système intelligent de diagnostic et de dépannage
- Système d'enregistrement des données du déroulage ZECK avec interface USB
- Refroidissement automatique de l'huile hydraulique
- Sécurité de surcharge réglable

EQUIPEMENT
- Système de télédiagnostic ZECK Connect
- SLTS, Smart Low Tensioning System (machine utilisable pour le déroulage à tension de freinage faible, par ex. OPGW ou câblette)
- Châssis fixe à 2 essieux et frein pour 25 km/h max. (utilisation sur chantier sans immatriculation routière)
- Plateforme de service avec garde-corps
- Capotage en aluminium fermant au cadenas (tôle gaufrée)
- Béquillage arrière par bêche d'ancrage hydraulique robuste
- Béquillage avant par béquille hydraulique robuste
- Œillets de levage pour soulever la machine, ainsi qu'un œillet d'ancrage pour intercepter un conducteur
- Isolation acoustique
- Système de retenue automatique du câble / du conducteur avec dispositif de mise à la terre

EQUIPEMENT EN OPTION
- Système automatique de retenue de câble
- Éclairage et garde-boue (pour châssis remorque rigide)
- Châssis remorque à 2 essieux à suspension, frein, éclairage et garde-boue pour 80 km/h max. (avec immatriculation routière)
- Entrée de câble avec déviation de 5° max.
- Diamètre des gorges 60 mm
- Télécommande radio
- Système de synchronisation permettant de coupler plusieurs machines entre elles
- Régulation électronique de la pré-tension du porte-touret
- Caisse à outils fermant à clé
- Dispositif de fixation pour jeu de flexibles
- Grille de mise à la terre avec support et câble en cuivre de 3 m, 50 mm²
- Kit arctique avec dispositif de préchauffage pour des températures allant jusqu'à -30 °C
- Huile hydraulique biodégradable
- Capotage en tôle d'aluminium lisse selon nuancier RAL

Modèles hors série sur demande

11|2025

ZECK GmbH | Columba-Schonath-Str. 6 | 96110 Schesslitz | GERMANY
Tel.: +49 9542 9494 0 | Fax: +49 9542 9494 94 | info@zeck-gmbh.com | www.zeck-gmbh.com

Sous réserve de modifications ou erreurs. Dans les illustrations figurent le cas échéant des équipements en option. Les caractéristiques techniques varient en fonction des modèles. Les données de performance s'appliquent au niveau de la mer à 20 °C.

WB 1800/16+8 Z471

V

PERFORMANCES EN MODE TREUIL

Force de tirage maxi	2 x 80 kN ou 1 x 160 kN
Vitesse max.	6 km/h
Vitesse max. à la force de tirage max.	2.4 km/h

PERFORMANCES EN MODE FREINEUSE

Tension de freinage max.	2 x 80 kN ou 1 x 160 kN
Vitesse max.	6 km/h
Tension de freinage min. ATS /SLTS	env. 17 kN | env. 2 kN (160 kN cabestan)
Tension de freinage min. ATS /SLTS	env. 8 kN | env. 1.5 kN (80 kN cabestan)

CABESTAN

Nombre	4 (2 x 2)
Diamètre	1800 mm
Ø des gorges	60 mm
Nombre de câbles	jusqu'à 4 (2 + 2)

DIMENSIONS | POIDS

Longueur x Largeur x Hauteur	env. 7.92 x 2.53 x 3.07 m
Poids	env. 14800 kg

KEY FACTS

- Tireuse-freineuse à commande entièrement électronique pour jusqu'à 4 (2 + 2) câbles avec 4 (2 x 2) cabestans (1800 mm), avec un diamètre des gorges de 60 mm et une force de tirage / tension de freinage max. d'env. 160 kN ou 2 x 80 kN
- Chaque paire de cabestan peut être commandée individuellement

MOTEUR

- 205 kW (279 ch) max. Niveau d'émission Euro 5
- Moteur Diesel refroidi par eau avec régulation du régime électronique
- Système 24 V avec batterie puissante

TRANSMISSION

- Chaque cabestan à train épicycloïdal et moteur hydraulique en unité d'entraînement blindée (extrême efficacité et presque sans entretien)
- Un frein négatif par cabestan à intervention automatique en cas d'urgence
- Circuit hydraulique permettant l'asservissement individuel de 2 porte-tourets avec coupleurs rapides à visser

COMMANDE

- Sens de déroulage et vitesse du câble réglables (en continu) par joystick
- ATS, Automatic Tensioning System (système de freinage automatique)
- Commande à automate PLC permettant un travail productif en toute sécurité
- Poste de conduite clairement structurée à écran couleur pour contrôler la force de tirage ainsi que les systèmes hydraulique, d'entraînement et électrique avec système intelligent de diagnostic et de dépannage
- Système d'enregistrement des données du déroulage ZECK avec interface USB
- Refroidissement automatique de l'huile hydraulique
- Sécurité de surcharge réglable

EQUIPEMENT

- Système de télédiagnostic ZECK Connect
- SLTS, Smart Low Tensioning System (machine utilisable pour le déroulage à tension de freinage faible, par ex. OPGW ou câblette)
- Châssis fixe à 2 essieux et frein de stationnement pour 25 km/h max. (utilisation sur chantier sans immatriculation routière)
- Régulation électronique de la pré-tension du porte-touret
- Capotage en aluminium fermant au cadenas (tôle gaufrée)
- Béquillage arrière par bêche d'ancrage hydraulique robuste
- Béquillage avant par béquille hydraulique robuste
- Système de retenue automatique du câble / du conducteur avec dispositif de mise à la terre

EQUIPEMENT EN OPTION

- Système automatique de retenue de câble
- Éclairage et garde-boue (pour châssis remorque rigide)
- Châssis remorque à 2 essieux à suspension, frein, éclairage et garde-boue pour 80 km/h max. (avec immatriculation routière)
- Entrée de câble avec déviation de 5° max.
- Cabestans pour conducteurs pas à gauche et pas à droite
- Télécommande radio
- Système de synchronisation permettant de coupler plusieurs machines entre elles
- Caisse à outils fermant à clé
- Kit arctique avec dispositif de préchauffage pour des températures allant jusqu'à -30 °C
- Huile hydraulique biodégradable
- Capotage en tôle d'aluminium lisse selon nuancier RAL

Modèles hors série sur demande

ZECK GmbH | Columba-Schonath-Str. 6 | 96110 Schesslitz | GERMANY
Tel.: +49 9542 9494 0 | Fax: +49 9542 9494 94 | info@zeck-gmbh.com | www.zeck-gmbh.com

Sous réserve de modifications ou erreurs. Dans les illustrations figurent le cas échéant des équipements en option. Les caractéristiques techniques varient en fonction des modèles. Les données de performance s'appliquent au niveau de la mer à 20 °C.

WB 1500/16+4+4+4 Z355

PERFORMANCES EN MODE TREUIL

Force de tirage maxi	4 x 48 kN ou 1 x 160 kN
Vitesse max.	4.8 km/h
Vitesse max. à la force de tirage max.	2.3 km/h

PERFORMANCES EN MODE FREINEUSE

Tension de freinage max.	4 x 48 kN ou 1 x 160 kN
Vitesse max.	4.8 km/h
Tension de freinage min. ATS /SLTS	env. 12 kN | env. 2,5 kN (160 kN)
Tension de freinage min. ATS /SLTS	env. 4,5 kN | env. 1,5 kN (40 kN)

CABESTAN

Nombre	8 (4 x 2)
Diamètre	1500 mm
Ø des gorges	45 mm
Nombre de câbles	jusqu'à 4 (1 + 1 + 1 + 1)

DIMENSIONS | POIDS

Longueur x Largeur x Hauteur	env. 9 x 2.5 x 3.8 m
Poids	env. 18000 kN

II - III

KEY FACTS

- Tireuse-freineuse à commande entièrement électronique pour jusqu'à 4 (1 + 1 + 1 + 1) câbles avec 8 (4 x 2) cabestans (Ø 1500 mm), avec un diamètre des gorges de 45 mm et une force de tirage / tension de freinage max. de 4 x 48 kN ou 1 x 160 kN
- Chaque paire de cabestan peut être commandée individuellement

MOTEUR

- 200 kW (272 CV) max.
- Moteur Diesel refroidi par eau avec régulation du régime électronique
- Système 24 V avec batterie puissante

TRANSMISSION

- Chaque cabestan à train épicycloïdal et moteur hydraulique en unité d'entraînement blindée (extrême efficacité et presque sans entretien)
- Un frein négatif par cabestan à intervention automatique en cas d'urgence
- Circuit hydraulique permettant l'asservissement individuel de 4 porte-tourets avec coupleurs rapides à visser

COMMANDE

- Sens de déroulage et vitesse du câble réglables (en continu) par joystick
- ATS, Automatic Tensioning System (système de freinage automatique)
- Commande à automate PLC permettant un travail productif en toute sécurité
- Poste de conduite clairement structurée à écran couleur pour contrôler la force de tirage ainsi que les systèmes hydraulique, d'entraînement et électrique avec système intelligent de diagnostic et de dépannage
- Refroidissement automatique de l'huile hydraulique
- Sécurité de surcharge réglable

EQUIPEMENT

- Système de télédiagnostic ZECK Connect
- SLTS, Smart Low Tensioning System (machine utilisable pour le déroulage à tension de freinage faible, par ex. OPGW ou câblette)
- Châssis remorque à 2 essieux à suspension, frein, éclairage et garde-boue pour 80 km/h max. (avec immatriculation routière)
- Capotage en aluminium fermant au cadenas (tôle gaufrée)
- Béquillage arrière par des pieds stabilisateurs robustes hydrauliques
- Système de retenue automatique du câble / du conducteur avec dispositif de mise à la terre

EQUIPEMENT EN OPTION

- Système automatique de retenue de câble
- Châssis automoteur à télécommande radio
- Entrée de câble avec déviation de 5° max.
- Télécommande radio
- Régulation électronique de la pré-tension du porte-touret
- Caisse à outils fermant à clé
- Grille de mise à la terre avec support et câble en cuivre de 3 m, 50 mm^2
- Kit arctique avec dispositif de préchauffage pour des températures allant jusqu'à -30 °C
- Huile hydraulique biodégradable
- Capotage en tôle d'aluminium lisse selon nuancier RAL

Modèles hors série sur demande

ZECK GmbH | Columba-Schonath-Str. 6 | 96110 Schesslitz | GERMANY
Tel.: +49 9542 9494 0 | Fax: +49 9542 9494 94 | info@zeck-gmbh.com | www.zeck-gmbh.com

Sous réserve de modifications ou erreurs. Dans les illustrations figurent le cas échéant des équipements en option. Les caractéristiques techniques varient en fonction des modèles. Les données de performance s'appliquent au niveau de la mer à 20 °C.

WB 1800/18 Z364

V

PERFORMANCES EN MODE TREUIL

Force de tirage maxi	180 kN
Vitesse max.	5 km/h
Vitesse max. à la force de tirage max.	2 km/h

PERFORMANCES EN MODE FREINEUSE

Tension de freinage max.	180 kN
Vitesse max.	5 km/h
Tension de freinage min. ATS /SLTS	env. 16 kN | env. 2.5 kN

CABESTAN

Nombre	2
Diamètre	1800 mm
Ø des gorges	60 mm
Nombre de câbles	jusqu'à 4

DIMENSIONS | POIDS

Longueur x Largeur x Hauteur	env. 6.6 x 2.5 x 3.1 m
Poids	env. 10400 kN

KEY FACTS

- Tireuse-freineuse à commande entièrement électronique pour jusqu'à 4 câbles avec 2 cabestans (Ø 1800 mm), avec un diamètre des gorges de 60 mm et une force de tirage / tension de freinage max. de 180 kN

MOTEUR

- 205 kW (279 ch) max. Niveau d'émission Euro 5
- Moteur Diesel refroidi par eau avec régulation du régime électronique
- Système 24 V avec batterie puissante

TRANSMISSION

- Chaque cabestan à train épicycloïdal et moteur hydraulique en unité d'entraînement blindée (extrême efficacité et presque sans entretien)
- Un frein négatif par cabestan à intervention automatique en cas d'urgence
- Circuit hydraulique permettant l'asservissement individuel de 4 porte-tourets avec coupleurs rapides à visser

COMMANDE

- Sens de déroulage et vitesse du câble réglables (en continu) par joystick
- ATS, Automatic Tensioning System (système de freinage automatique)
- Commande à automate PLC permettant un travail productif en toute sécurité
- Poste de conduite clairement structurée à écran couleur pour contrôler la force de tirage ainsi que les systèmes hydraulique, d'entraînement et électrique avec système intelligent de diagnostic et de dépannage
- Système d'enregistrement des données du déroulage ZECK avec interface USB
- Refroidissement automatique de l'huile hydraulique
- Sécurité de surcharge réglable

EQUIPEMENT

- Système de télédiagnostic ZECK Connect
- SLTS, Smart Low Tensioning System (machine utilisable pour le déroulage à tension de freinage faible, par ex. OPGW ou câblette)
- Châssis fixe à 2 essieux et frein pour 25 km/h max. (utilisation sur chantier sans immatriculation routière)
- Régulation électronique de la pré-tension du porte-touret
- Plateforme de service avec garde-corps
- Capotage en aluminium fermant au cadenas (tôle gaufrée)
- Entrée de câble avec déviation de 5° max.
- Béquillage arrière par bêche d'ancrage hydraulique robuste
- Béquillage avant par béquille hydraulique robuste
- Isolation acoustique
- Système de retenue automatique du câble / du conducteur avec dispositif de mise à la terre

EQUIPEMENT EN OPTION

- Système automatique de retenue de câble
- Châssis remorque à 2 essieux à suspension, frein, éclairage et garde-boue pour 80 km/h max. (avec immatriculation routière)
- Cabestans pour conducteurs pas à gauche et pas à droite (en cas de version pour 3 conducteurs)
- Télécommande radio
- Système de synchronisation permettant de coupler plusieurs machines entre elles
- Caisse à outils fermant à clé
- Dispositif de fixation pour jeu de flexibles
- Grille de mise à la terre avec support et câble en cuivre de 3 m, 50 mm²
- Kit arctique avec dispositif de préchauffage pour des températures allant jusqu'à -30 °C
- Huile hydraulique biodégradable
- Capotage en tôle d'aluminium lisse selon nuancier RAL

Modèles hors série sur demande

ZECK GmbH | Columba-Schonath-Str. 6 | 96110 Schesslitz | GERMANY
Tel.: +49 9542 9494 0 | Fax: +49 9542 9494 94 | info@zeck-gmbh.com | www.zeck-gmbh.com

Sous réserve de modifications ou erreurs. Dans les illustrations figurent le cas échéant des équipements en option. Les caractéristiques techniques varient en fonction des modèles. Les données de performance s'appliquent au niveau de la mer à 20 °C.

WB 2400/24 Z360

PERFORMANCES EN MODE TREUIL

Force de tirage maxi	240 kN
Vitesse max.	1.8 km/h
Vitesse max. à la force de tirage max.	1.6 km/h

PERFORMANCES EN MODE FREINEUSE

Tension de freinage max.	240 kN
Vitesse max.	1.8 km/h
Tension de freinage min. ATS /SLTS	env. 20 kN | env. 3.5 kN

CABESTAN

Nombre	2
Diamètre	2400 mm
Ø des gorges	80 mm
En option	60 mm ou 70 mm
Nombre de câbles	jusqu'à 2

DIMENSIONS | POIDS

Longueur x Largeur x Hauteur	env. 7.5 x 2.5 x 3.6 m
Poids	env. 14250 kN

V | II - III

KEY FACTS
- Tireuse-freineuse à commande entièrement électronique pour jusqu'à 2 câbles avec 2 cabestans (Ø 2400 mm), avec un diamètre des gorges de 80 mm (60 mm ou 70 mm en option) et une force de tirage / tension de freinage de 240 kN

MOTEUR
- 200 kW (272 CV) max.
- Moteur Diesel refroidi par eau avec régulation du régime électronique
- Système 24 V avec batterie puissante

TRANSMISSION
- Chaque cabestan à train épicycloïdal et moteur hydraulique en unité d'entraînement blindée (extrême efficacité et presque sans entretien)
- Un frein négatif par cabestan à intervention automatique en cas d'urgence
- Circuit hydraulique permettant l'asservissement individuel de 2 porte-tourets avec coupleurs rapides à visser

COMMANDE
- Sens de déroulage et vitesse du câble réglables (en continu) par joystick
- ATS, Automatic Tensioning System (système de freinage automatique)
- Commande à automate PLC permettant un travail productif en toute sécurité
- Poste de conduite clairement structurée à écran couleur pour contrôler la force de tirage ainsi que les systèmes hydraulique, d'entraînement et électrique avec système intelligent de diagnostic et de dépannage
- Système d'enregistrement des données du déroulage ZECK avec interface USB
- Refroidissement automatique de l'huile hydraulique
- Sécurité de surcharge réglable

EQUIPEMENT
- Système de télédiagnostic ZECK Connect
- SLTS, Smart Low Tensioning System (machine utilisable pour le déroulage à tension de freinage faible, par ex. OPGW ou câblette)
- Châssis fixe à 2 essieux et frein pour 25 km/h max. (utilisation sur chantier sans immatriculation routière)
- Capotage en aluminium fermant au cadenas (tôle gaufrée)
- Béquillage avant et arrière par 5 pieds stabilisateurs hydrauliques robustes
- Système de retenue automatique du câble / du conducteur avec dispositif de mise à la terre
- Plateforme de service avec garde-corps

EQUIPEMENT EN OPTION
- Moteur à gasoil conforme à la directive UE relative aux émissions
- Système automatique de retenue de câble
- Entrée de câble avec déviation de 5° max.
- Cabestans pour conducteurs pas à gauche et pas à droite
- Diamètre des gorges de 60 mm ou 70 mm
- Télécommande radio
- Régulation électronique de la pré-tension du porte-touret
- Caisse à outils fermant à clé
- Dispositif de fixation pour jeu de flexibles
- Grille de mise à la terre avec support et câble en cuivre de 3 m, 50 mm²
- Isolation acoustique
- Kit arctique avec dispositif de préchauffage pour des températures allant jusqu'à -30 °C
- Huile hydraulique biodégradable
- Capotage en tôle d'aluminium lisse selon nuancier RAL

Modèles hors série sur demande

11|2025

ZECK GmbH | Columba-Schonath-Str. 6 | 96110 Schesslitz | GERMANY
Tel.: +49 9542 9494 0 | Fax: +49 9542 9494 94 | info@zeck-gmbh.com | www.zeck-gmbh.com

Sous réserve de modifications ou erreurs. Dans les illustrations figurent le cas échéant des équipements en option. Les caractéristiques techniques varient en fonction des modèles. Les données de performance s'appliquent au niveau de la mer à 20 °C.

WB 2400/35 Z394

V | II - III

PERFORMANCES EN MODE TREUIL

Force de tirage maxi	350 kN
Vitesse max.	2,8 km/h
Vitesse max. à la force de tirage max.	1,2 km/h

PERFORMANCES EN MODE FREINEUSE

Tension de freinage max.	350 kN
Vitesse max.	2,8 km/h
Tension de freinage min. ATS /SLTS	env. 30 kN | env. 5 kN

CABESTAN

Nombre	1
Diamètre	2400 mm
Ø des gorges	70 mm
Nombre de câbles	jusqu'à 1

DIMENSIONS | POIDS

Longueur x Largeur x Hauteur	env. 7,5 x 2,45 x 3,6 m
Poids	env. 16 400 kg

KEY FACTS

- Tireuse-freineuse à commande entièrement électronique pour jusqu'à 1 câbles avec 1 cabestans (Ø 2400 mm), avec un diamètre des gorges de 70 mm et une force de tirage / tension de freinage max. de 350 kN

MOTEUR

- 200 kW (272 CV) max.
- Moteur Diesel refroidi par eau avec régulation du régime électronique
- Système 24 V avec batterie puissante

TRANSMISSION

- Chaque cabestan à train épicycloïdal et moteur hydraulique en unité d'entraînement blindée (extrême efficacité et presque sans entretien)
- Un frein négatif par cabestan à intervention automatique en cas d'urgence
- Circuit hydraulique permettant l'asservissement individuel de 2 porte-tourets avec coupleurs rapides à visser

COMMANDE

- Sens de déroulage et vitesse du câble réglables (en continu) par joystick
- ATS, Automatic Tensioning System (système de freinage automatique)
- Commande à automate PLC permettant un travail productif en toute sécurité
- Poste de conduite clairement structurée à écran couleur pour contrôler la force de tirage ainsi que les systèmes hydraulique, d'entraînement et électrique avec système intelligent de diagnostic et de dépannage
- Système d'enregistrement des données du déroulage ZECK avec interface USB
- Refroidissement automatique de l'huile hydraulique
- Sécurité de surcharge réglable

EQUIPEMENT

- Système de télédiagnostic ZECK Connect
- SLTS, Smart Low Tensioning System (machine utilisable pour le déroulage à tension de freinage faible, par ex. OPGW ou câblette)
- Châssis fixe à 2 essieux et frein pour 25 km/h max. (utilisation sur chantier sans immatriculation routière)
- Capotage en aluminium fermant au cadenas (tôle gaufrée)
- Béquillage avant et arrière par 5 pieds stabilisateurs hydrauliques robustes
- Système de retenue automatique du câble / du conducteur avec dispositif de mise à la terre
- Plateforme de service avec garde-corps

EQUIPEMENT EN OPTION

- Moteur à gasoil conforme à la directive UE relative aux émissions
- Système automatique de retenue de câble
- Entrée de câble avec déviation de 5° max.
- Cabestans pour conducteurs pas à gauche et pas à droite
- Diamètre des gorges de 60 mm ou 70 mm
- Télécommande radio
- Régulation électronique de la pré-tension du porte-touret
- Caisse à outils fermant à clé
- Dispositif de fixation pour jeu de flexibles
- Grille de mise à la terre avec support et câble en cuivre de 3 m, 50 mm²
- Isolation acoustique
- Kit arctique avec dispositif de préchauffage pour des températures allant jusqu'à -30 °C
- Huile hydraulique biodégradable
- Capotage en tôle d'aluminium lisse selon nuancier RAL

Modèles hors série sur demande

ZECK GmbH | Columba-Schonath-Str. 6 | 96110 Schesslitz | GERMANY
Tel.: +49 9542 9494 0 | Fax: +49 9542 9494 94 | info@zeck-gmbh.com | www.zeck-gmbh.com

Sous réserve de modifications ou erreurs. Dans les illustrations figurent le cas échéant des équipements en option. Les caractéristiques techniques varient en fonction des modèles. Les données de performance s'appliquent au niveau de la mer à 20 °C.

TIREUSE-FREINEUSE POUR REMONTÉE MÉCANIQUE

RW WB 1800/13 Z386

MOTEUR

Max. 100 kW (136 ch)

PERFORMANCES EN MODE TREUIL

Force de tirage maxi	130 kN
Vitesse max.	2.4 km/h
Vitesse max. à la force de tirage max.	1.2 km/h

PERFORMANCES EN MODE FREINEUSE

Tension de freinage max.	130 kN
Vitesse max.	2.4 km/h
Tension de freinage min. ATS /SLTS	env. 12 kN | env. 2 kN

CABESTAN

Nombre	2
Diamètre	1800 mm
Ø des gorges	70 mm
Nombre de câbles	1
Unité d'entraînement redondante	en option

DIMENSIONS | POIDS

GROUPE MOTOPOMPE Longueur x Largeur x Hauteur	env. 4.1 x 2.25 x 2.25 m
Poids	env. 3700 kg
UNITÉ TRIEUSE Longueur x Largeur x Hauteur	env. 5.0 x 2.2 x 2.7 m
Poids	env. 5650 kg

RW WB 1800/18 Z389

MOTEUR

Max. 100 kW (136 ch)

PERFORMANCES EN MODE TREUIL

Force de tirage maxi	180 kN
Vitesse max.	2.1 km/h
Vitesse max. à la force de tirage max.	0.85 km/h

PERFORMANCES EN MODE FREINEUSE

Tension de freinage max.	180 kN
Vitesse max.	2.1 km/h
Tension de freinage min. ATS /SLTS	env. 16 kN | env. 2 kN

CABESTAN

Nombre	2
Diamètre	1800 mm
Ø des gorges	80 mm
Nombre de câbles	1
Unité d'entraînement redondante	en option

DIMENSIONS | POIDS

GROUPE MOTOPOMPE Longueur x Largeur x Hauteur	env. 4.1 x 2.25 x 2.25 m
Poids	env. 3700 kg
UNITÉ TRIEUSE Longueur x Largeur x Hauteur	env. 5.0 x 2.2 x 2.7 m
Poids	env. 6000 kg

RW WB 2400/27 Z379

MOTEUR

Max. 200 kW (272 ch)

PERFORMANCES EN MODE TREUIL

Force de tirage maxi	270 kN
Vitesse max.	2 km/h
Vitesse max. à la force de tirage max.	1.3 km/h

PERFORMANCES EN MODE FREINEUSE

Tension de freinage max.	270 kN
Vitesse max.	2 km/h
Tension de freinage min. ATS /SLTS	env. 20 kN | env. 3,5 kN

CABESTAN

Nombre	2
Diamètre	2400 mm
Ø des gorges	80 mm
Nombre de câbles	1
Unité d'entraînement redondante	en option

DIMENSIONS | POIDS

GROUPE MOTOPOMPE Longueur x Largeur x Hauteur	env. 4.1 x 2.25 x 2.25 m
Poids	env. 4100 kg
UNITÉ TRIEUSE Longueur x Largeur x Hauteur	env. 6.2 x 2.5 x 3.0 m
Poids	env. 10700 kg

RW WB 2400/40 Z393

MOTEUR

Max. 200 kW (272 ch)

PERFORMANCES EN MODE TREUIL

Force de tirage maxi	400 kN
Vitesse max. à max. 210 kN	1,8 km/h
Vitesse max. à la force de tirage max.	1 km/h

PERFORMANCES EN MODE FREINEUSE

Tension de freinage max.	400 kN
Vitesse max.	2 km/h
Tension de freinage min. ATS /SLTS	env. 35 kN | env. 4 kN

CABESTAN

Nombre	2
Diamètre	2400 mm
Ø des gorges	80 mm
Nombre de câbles	1
Unité d'entraînement redondante	Standard

DIMENSIONS | POIDS

GROUPE MOTOPOMPE Longueur x Largeur x Hauteur	env. 3,9 x 2,3 x 2,3 m
Poids	env. 4500 kg
UNITÉ TRIEUSE Longueur x Largeur x Hauteur	env. 6,2 x 2,2 x 2,5 m
Poids	env. 15800 kg

ZECK GmbH | Columba-Schonath-Str. 6 | 96110 Schesslitz | GERMANY
Tel.: +49 9542 9494 0 | Fax: +49 9542 9494 94 | info@zeck-gmbh.com | www.zeck-gmbh.com

Sous réserve de modifications ou erreurs. Dans les illustrations figurent le cas échéant des équipements en option. Les caractéristiques techniques varient en fonction des modèles. Les données de performance s'appliquent au niveau de la mer à 20 °C.

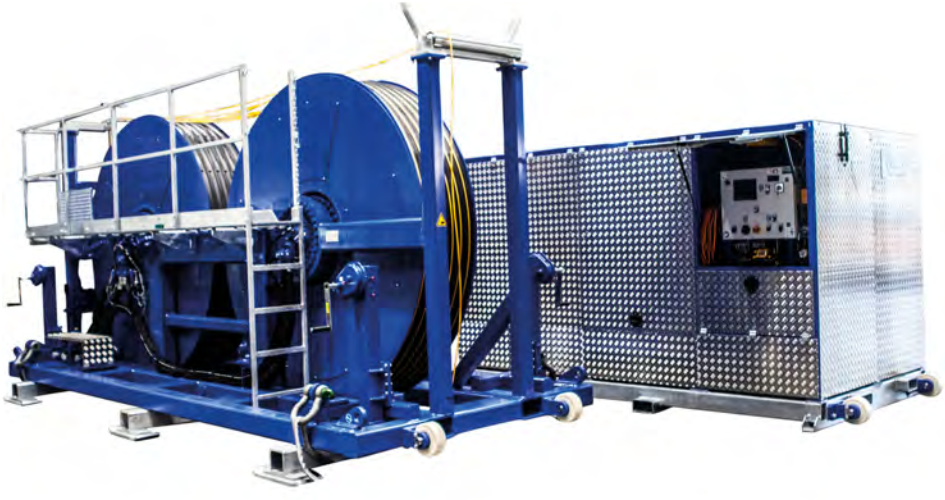

V | II - III

NOUVEAU CONCEPT DE SÉCURITÉ

- Version à deux canaux des composants relatifs à la sécurité
- La gestion des erreurs permet de détecter et d'afficher les erreurs, et au besoin, d'établir l'état sécurisé de la machine
- Les erreurs isolées n'entraînent pas la perte de la fonction de sécurité
- Unité d'entraînement redondante

KEY FACTS

- Tireuse-freineuse en deux parties à commande entièrement électronique pour la mise en place de remontées mécaniques. Force de tirage/tension de freinage 130 kN / 180 kN / 270 kN / 400 kN via 2 tambours rainurés, Ø 1800 mm ou 2400 mm avec un diamètre des gorges de 70 mm ou 80 mm pour 1 câble.
- Les deux parties de la machine peuvent être transportées dans un conteneur standard.
- Conception spéciale de la machine avec protection des câbles et disposition inclinée des tambours rainurés

MOTEUR

- Moteur Diesel refroidi par eau avec régulation du régime électronique
- Système 24 V avec batterie puissante

TRANSMISSION

- Chaque cabestan à train épicycloïdal et moteur hydraulique en unité d'entraînement blindée (extrême efficacité et presque sans entretien)
- Un frein négatif par cabestan à intervention automatique en cas d'urgence
- Système hydraulique pour commande individuelle d'un porte-touret avec coupleurs rapides

COMMANDE

- Sens de déroulage et vitesse du câble réglables (en continu) par joystick
- ATS, Automatic Tensioning System (système de freinage automatique)
- SLTS, Smart Low Tensioning System (machine utilisable pour le déroulage à tension de freinage faible, par ex. câblette)
- Commande à automate PLC permettant un travail productif en toute sécurité
- Poste de conduite clairement structurée à écran couleur pour contrôler la force de tirage ainsi que les systèmes hydraulique, d'entraînement et électrique avec système intelligent de diagnostic et de dépannage
- Système d'enregistrement des données du déroulage ZECK avec interface USB
- Refroidissement automatique de l'huile hydraulique
- Sécurité de surcharge réglable

EQUIPEMENT

- Boîtier de raccordement 12 V avec transformateur de tension
- Capotage en aluminium fermant au cadenas (tôle gaufrée)
- Plateforme de service avec garde-corps
- Anneaux de levage

EQUIPEMENT EN OPTION

- Moteur à gasoil conforme à la directive UE relative aux émissions
- Système automatique de retenue de câble
- Système de télédiagnostic ZECK Connect
- Isolation acoustique
- Galet d'appui à commande hydraulique
- Diamètre des gorges 80 mm
- Télécommande radio
- Caisse de rangement pour moyens de levage
- Huile hydraulique biodégradable
- Unité d'entraînement redondante offrant un niveau de sécurité maximal

Modèles hors série sur demande

RW WB 800/15 Z396

PERFORMANCES EN MODE TREUIL | FREINEUSE

Force de tirage et tension de freinage max.	150 kN
Vitesse max.	2,5 km/h
Vitesse max. à la force de tirage max.	1,2 km/h
Tension de freinage min. ATS /SLTS	env. 10 kN | env. 4 kN

CABESTAN

Nombre	2
Diamètre	800 mm
Ø des gorges	60 mm
Nombre de câbles	1

DIMENSIONS | POIDS

UNITÉ TRIEUSE Longueur x Largeur x Hauteur	env. 2,4 x 1,5 x 1,7 m
Poids	env. 3600 kg
GROUPE MOTOPOMPE Longueur x Largeur x Hauteur	env. 1,9 x 1,2 x 1,5 m
Poids	env. 1220 kg
RÉSERVOIR Longueur x Largeur x Hauteur	env. 1,9 x 1,2 x 1,5 m
Poids	env. 800 kg

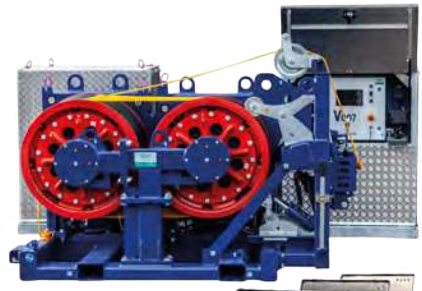

NOUVEAU CONCEPT DE SÉCURITÉ

- Version à deux canaux des composants relatifs à la sécurité
- La gestion des erreurs permet de détecter et d'afficher les erreurs, et au besoin, d'établir l'état sécurisé de la machine
- Les erreurs isolées n'entraînent pas la perte de la fonction de sécurité
- Unité d'entraînement redondante

KEY FACTS

- Tireuse-freineuse en trois parties à commande entièrement électronique pour la mise en place de remontées mécaniques. Force de tirage / tension de freinage 150 kN via 2 cabestans d'un diamètre de 800 mm avec un diamètre des gorges de 60 mm pour 1 câble.
- Réduction du poids possible par le désassemblage supplémentaire de l'unité tireuse
- Toutes les parties de la machine peuvent être transportées dans un conteneur standard.
- Conception spéciale de la machine avec protection des câbles et disposition inclinée des tambours rainurés

MOTEUR

- Max. 105 kW (143 ch)
- Moteur Diesel refroidi par eau avec régulation du régime électronique
- Système 24 V avec batterie puissante

TRANSMISSION

- Chaque cabestan à train épicycloïdal et moteur hydraulique en unité d'entraînement blindée (extrême efficacité et presque sans entretien)
- Un frein négatif par cabestan à intervention automatique en cas d'urgence
- Système hydraulique pour commande individuelle d'un porte-touret avec coupleurs rapides

COMMANDE

- Sens de déroulage et vitesse du câble réglables (en continu) par joystick
- ATS, Automatic Tensioning System (système de freinage automatique)
- SLTS, Smart Low Tensioning System (machine utilisable pour le déroulage à tension de freinage faible, par ex. câblette)
- Commande à automate PLC permettant un travail productif en toute sécurité
- Poste de conduite clairement structurée à écran couleur pour contrôler la force de tirage ainsi que les systèmes hydraulique, d'entraînement et électrique avec système intelligent de diagnostic et de dépannage
- Système d'enregistrement des données du déroulage ZECK avec interface USB
- Refroidissement automatique de l'huile hydraulique
- Sécurité de surcharge réglable

EQUIPEMENT

- 3x caisses de transport pour jeu de connexion hydraulique + électrique , avec passages de fourches pour transport dans les airs
- Boîtier de raccordement 12 V avec transformateur de tension
- Capotage en aluminium fermant au cadenas (tôle gaufrée)
- Anneaux de levage

EQUIPEMENT EN OPTION

- Moteur à gasoil conforme à la directive UE relative aux émissions
- Système automatique de retenue de câble
- Système de télédiagnostic ZECK Connect
- Galet d'appui à commande hydraulique
- Télécommande radio
- Huile hydraulique biodégradable

Modèles hors série sur demande

ZECK GmbH | Columba-Schonath-Str. 6 | 96110 Schesslitz | GERMANY
Tel.: +49 9542 9494 0 | Fax: +49 9542 9494 94 | info@zeck-gmbh.com | www.zeck-gmbh.com

Sous réserve de modifications ou erreurs. Dans les illustrations figurent le cas échéant des équipements en option. Les caractéristiques techniques varient en fonction des modèles. Les données de performance s'appliquent au niveau de la mer à 20 °C.

TB 3000-10 Z246

CARACTERISTIQUES TECHNIQUES

Couple d'entraînement max.	2900 Nm
Poids du touret max. (pour la largeur max.)	10000 kg
Ø de touret max.	3000 mm
Ø de l'axe du touret	76 mm
Largeur max. de touret (alésage 80 mm)	1485 mm
Largeur max. de touret (alésage 125 mm)	1585 mm

DIMENSIONS | POIDS

Longueur x Largeur x Hauteur	env. 2.0 x 2.1 x 1.8 m
Poids	env. 850 kg

KEY FACTS

- Porte-tourets à entraînement hydraulique jusqu'à 10000 kg
- Approprié pour tourets en bois et en acier
- Alimentation hydraulique par machine ZECK ou par groupe hydraulique ZECK
- Changement de touret par grue

TRANSMISSION

- Entraînement hydraulique intégré (il est inutile de démonter l'unité d'entraînement pour remplacer le touret) et frein de stationnement
- Train épicycloïdal et moteur hydraulique en unité d'entraînement blindée (extrême efficacité et presque sans entretien)
- Axe de touret de qualité supérieure en matériau plein à toc d'entraînement réglable, utilisable avec tout type de touret (touret en bois, touret en acier à 3 ou 4 rayons)
- 2 cônes de fixation du touret ajustables à l'aide d'une clé à douille pour un montage rigide du touret
- Mécanisme de débrayage directement à l'entraînement
- Circuit hydraulique avec coupleurs rapides à visser

EQUIPEMENT

- Châssis robuste en acier et galvanisé avec œillets d'ancrage
- Passages de fourches
- Divisible pour réduire les dimensions de transport

EQUIPEMENT EN OPTION

- Axe de touret pour portée standard
- Longueurs d'axes de touret et adaptateurs différents pour différentes largeurs de touret
- Dispositif du guide-câble automatique (s'adapte à tous les diamètres de câble et à toutes les largeurs de tourets)
- Bobine avec flasque amovible HT/BM ou TBF pour le rembobinage de l'ancien câble
- Régulation électronique de la pré-tension du porte-touret
- Dispositif de fixation pour jeu de flexibles
- Jeu de flexibles de 15 m avec coupleurs rapides (autres longueurs en option)
- Groupe hydraulique HA Z246-702

Modèles hors série sur demande

Sous réserve de modifications ou erreurs. Dans les illustrations figurent le cas échéant des équipements en option. Les caractéristiques techniques varient en fonction des modèles. Les données de performance s'appliquent au niveau de la mer à 20 °C.

TB HELI 2700-10 Z246

CARACTERISTIQUES TECHNIQUES

Couple d'entraînement max.	2900 Nm
Poids du touret max. (pour la largeur max.)	10000 kg
Ø de touret max.	2700 mm
Ø de l'axe du touret	76 mm
Largeur max. de touret (alésage 80 mm)	1485 mm
Largeur max. de touret (alésage 125 mm)	1585 mm

DIMENSIONS | POIDS

Longueur x Largeur x Hauteur	env. 2.0 x 2.1 x 1.8 m
Poids	env. 1150 kg

KEY FACTS

- Porte-touret à entraînement hydraulique jusqu'à 10000 kg
- Approprié pour tourets en bois et en acier
- Alimentation hydraulique par machine ZECK ou groupe hydraulique ZECK (3 modèles de flexible)
- Changement de touret par grue

TRANSMISSION

- Entraînement hydraulique intégré (il est inutile de démonter l'unité d'entraînement pour remplacer le touret) et frein de stationnement
- Train épicycloïdal et moteur hydraulique en unité d'entraînement blindée (extrême efficacité et presque sans entretien)
- Axe de touret de qualité supérieure en matériau plein à toc d'entraînement réglable, utilisable avec tout type de touret (touret en bois, touret en acier à 3 ou 4 rayons)
- 2 cônes de fixation du touret ajustables à l'aide d'une clé à douille pour un montage rigide du touret
- Mécanisme de débrayage directement à l'entraînement
- Circuit hydraulique avec coupleurs rapides à visser

EQUIPEMENT

- Châssis robuste en acier et galvanisé avec œillets d'ancrage
- Version hélicoptère avec système hydraulique spécial pour des vitesses de câble plus élevées, max. 25 km/h ou 150 tr/min.
- Passages de fourches
- Divisible pour réduire les dimensions de transport
- Dispositif du guide-câble automatique (s'adapte à tous les diamètres de câble et à toutes les largeurs de tourets)
- Axe de touret pour portée standard

EQUIPEMENT EN OPTION

- Bobine avec flasque amovible HT/BM ou TBF pour le rembobinage de l'ancien câble
- Régulation électronique de la pré-tension du porte-touret
- Dispositif de fixation pour jeu de flexibles
- Jeu de flexibles de 15 m avec coupleurs rapides (autres longueurs en option)
- Groupe hydraulique HA HELI Z246-700

Modèles hors série sur demande

ZECK GmbH | Columba-Schonath-Str. 6 | 96110 Schesslitz | GERMANY
Tel.: +49 9542 9494 0 | Fax: +49 9542 9494 94 | info@zeck-gmbh.com | www.zeck-gmbh.com

Sous réserve de modifications ou erreurs. Dans les illustrations figurent le cas échéant des équipements en option. Les caractéristiques techniques varient en fonction des modèles. Les données de performance s'appliquent au niveau de la mer à 20 °C.

TB 3000-13 Z550 | TB 3000-25 Z550

CARACTERISTIQUES TECHNIQUES

Couple d'entraînement max.	4500 Nm
Construction du châssis pour des poids de touret jusqu'à	26 000 kg

TB 3000-13 Z550 | TB 3000-25 Z550

Poids du touret max. (pour la largeur max.)	13 000 kg | 25 000 kg
Ø de touret max.	3000 mm
En option	3200 mm
Largeur max. de touret (alésage 155 mm)	1640 mm
Largeur max. de touret (alésage 125 mm)	1575 mm

Largeur standard (en option pour les tourets plus larges) :

Ø de l'axe du touret jusqu'à 10 000 kg	76 mm
Ø de l'axe du touret jusqu'à 13 000 kg	96 mm
Ø de l'axe du touret jusqu'à 25 000 kg	96 mm

DIMENSIONS | POIDS

Longueur x Largeur x Hauteur	env. 2.6 x 2.4 x 1.9 m
Poids	env. 1400 kg

KEY FACTS

- Porte-touret à entraînement hydraulique jusqu'à max. 13000 kg ou 25 000 kg
- Approprié pour tourets en bois et en acier
- Alimentation hydraulique par machine ZECK ou par groupe hydraulique ZECK
- Changement de touret par grue

TRANSMISSION

- Entraînement hydraulique intégré (il est inutile de démonter l'unité d'entraînement pour remplacer le touret) et frein de stationnement
- Entraînement hydraulique intégré (l'unité d'entraînement ne doit pas être démontée lors du remplacement du touret de câble)
- Train épicycloïdal et moteur hydraulique en unité d'entraînement blindée (extrême efficacité et presque sans entretien)
- Axe du touret universel à toc d'entraînement réglable, peut s'utiliser pour tout type de touret (touret en bois, touret en acier à 3 ou 4 rayons)
- 2 cônes de fixation du touret ajustables à l'aide d'une clé à douille pour un montage rigide du touret
- Mécanisme de débrayage directement à l'entraînement
- Circuit hydraulique avec coupleurs rapides à visser

EQUIPEMENT

- Châssis robuste en acier et galvanisé avec œillets d'ancrage
- Passages de fourches
- Divisible pour réduire les dimensions de transport

EQUIPEMENT EN OPTION

- TB 3200 Z550 pour un Ø de touret de 3200 mm
- Ø de l'axe du touret jusqu'à 10 000 kg, 76 mm
- Ø de l'axe du touret jusqu'à 13 000 kg, 96 mm
- Ø de l'axe du touret jusqu'à 25 000 kg, 96 mm
- Longueurs d'axes de touret et adaptateurs différents pour différentes largeurs de touret
- Dispositif du guide-câble automatique (s'adapte à tous les diamètres de câble et à toutes les largeurs de tourets)
- Bobine avec flasque amovible HT/BM ou TBF pour le rembobinage de l'ancien câble
- Régulation électronique de la pré-tension du porte-touret
- Dispositif de fixation pour axe de touret supplémentaire
- Dispositif de fixation pour jeu de flexibles
- Jeu de flexibles de 15 m avec coupleurs rapides (autres longueurs en option)
- Circuit hydraulique avec coupleurs rapides à faces plates
- Groupe hydraulique HA Z246-702

Modèles hors série sur demande

ZECK GmbH | Columba-Schonath-Str. 6 | 96110 Schesslitz | GERMANY
Tel.: +49 9542 9494 0 | Fax: +49 9542 9494 94 | info@zeck-gmbh.com | www.zeck-gmbh.com

Sous réserve de modifications ou erreurs. Dans les illustrations figurent le cas échéant des équipements en option. Les caractéristiques techniques varient en fonction des modèles. Les données de performance s'appliquent au niveau de la mer à 20 °C.

ACCESSOIRES POUR PORTE-TOURETS

DISPOSITIF GUIDE-CÂBLE HYDRAULIQUE

DIMENSIONS | POIDS

Largeur max. de touret ..... env. 1750 mm

Poids ..... env. 190 kg

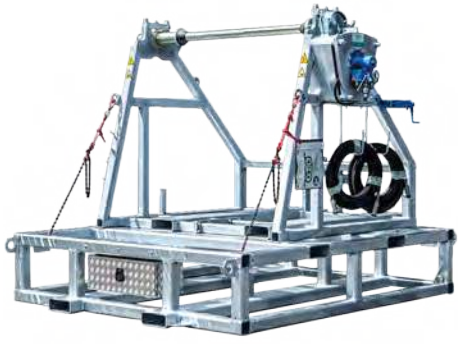

BATI POUR PORTE-TOURET

TB Z246 | TB Z249 | TB Z550

- Œillets d'ancrage des porte-tourets
- 4 chaînes de tension pour l'ancrage des porte-tourets
- 2 caisses à outils

DIMENSIONS | POIDS

Longueur x Largeur x Hauteur ..... env. 3,0 x 2,4 x 0,6 m

Poids net + œillets ..... env. 1050 kg

ZECK GmbH | Columba-Schonath-Str. 6 | 96110 Schesslitz | GERMANY
Tel.: +49 9542 9494 0 | Fax: +49 9542 9494 94 | info@zeck-gmbh.com | www.zeck-gmbh.com

Sous réserve de modifications ou erreurs. Dans les illustrations figurent le cas échéant des équipements en option. Les caractéristiques techniques varient en fonction des modèles. Les données de performance s'appliquent au niveau de la mer à 20 °C.

TB IT 7 | TB IT 10

CARACTERISTIQUES TECHNIQUES

TB IT 7

Poids de touret max.	7000 kg
Ø de touret max.	3000 mm
Ø de touret min.	1400 mm
Largeur de touret (alésage 125 mm)	600 - 1500 mm
Ø de l'axe du touret	60 mm

DIMENSIONS | POIDS

Avec caisse de transport

Longueur x Largeur x Hauteur	env. 2.3 x 0.9 x 0.8 m
Poids	env. 530 kg

CARACTERISTIQUES TECHNIQUES

TB IT 10

Poids de touret max.	10000 kg
Ø de touret max.	3200 mm
Ø de touret min.	1500 mm
Largeur de touret (alésage 125 mm)	750 - 1650 mm
Ø de l'axe du touret	60 mm

DIMENSIONS | POIDS

Avec caisse de transport

Longueur x Largeur x Hauteur	env. 2.4 x 1.0 x 0.8 m
Poids	env. 638 kg

KEY FACTS

- Porte-touret jusqu'à 7000 kg ou 10000 kg max.
- Approprié pour tourets en bois (pour tourets en acier en option)
- Vérins hydrauliques à commande manuelle pour un chargement / déchargement du touret de câble rapide et simple sans grue

EQUIPEMENT

- Châssis robuste en acier et galvanisé avec œillets d'ancrage
- Divisible pour réduire les dimensions de transport
- Verrouillage mécanique pour le vérin de levage
- Axe du touret avec 2 pinces de serrage de chaque côté pour la fixation du touret
- 2 freins à disques à actionnement mécanique

EQUIPEMENT EN OPTION

- Caisse de transport
- Entraînement hydraulique (couple d'entraînement 2900 Nm max.)
- Axe du touret spécialement conçu pour des tourets en acier (conformément à l'illustration du touret)
- Adaptateur pour bobines IT
- Bobine avec flasque amovible HT/BM ou TBF pour le rembobinage de l'ancien câble
- Jeu de flexibles de 15 m avec coupleurs rapides (autres longueurs en option)
- Circuit hydraulique pour la commande de porte-touret avec coupleurs rapides à faces plates
- Groupe hydraulique HA Z246-702

Modèles hors série sur demande

Sous réserve de modifications ou erreurs. Dans les illustrations figurent le cas échéant des équipements en option. Les caractéristiques techniques varient en fonction des modèles. Les données de performance s'appliquent au niveau de la mer à 20 °C.

TB 40 Z551

CARACTERISTIQUES TECHNIQUES

Couple d'entraînement max.	10000 Nm
Poids de touret max.	40000 kg
Ø de touret max.	5000 mm
Ø de l'axe du touret	160 mm
En option	132 mm
Largeur de touret min. | max.	1 900 mm | 2 600 mm
En option	Format souhaité

DIMENSIONS | POIDS

Longueur x Largeur x Hauteur	env. 3.2 x 4.9 x 2.0 m
Poids	env. 3400 kg

KEY FACTS

- Porte-touret à l'entraînement hydraulique jusqu'à 40000 kg max.
- Approprié pour tourets en bois et en acier (conformément à l'illustration du touret)
- Alimentation hydraulique par machine ZECK ou par groupe hydraulique ZECK

TRANSMISSION

- Entraînement hydraulique intégré (l'unité d'entraînement ne doit pas être démontée lors du remplacement du touret de câble)
- Train épicycloïdal et moteur hydraulique en unité d'entraînement blindée (extrême efficacité et presque sans entretien)
- Circuit hydraulique avec coupleurs rapides à visser
- Mécanisme de débrayage directement à l'entraînement

EQUIPEMENT

- Châssis robuste en acier et galvanisé avec œillets d'ancrage
- Divisible pour réduire les dimensions de transport
- Verrouillage mécanique pour le vérin de levage
- Toc d'entraînement ajustable pour tout type de touret
- Frein d'immobilisation

EQUIPEMENT EN OPTION

- Jeu de flexibles avec coupleurs rapides (5 m, 10 m, 15 m ou 20 m)
- Circuit hydraulique avec coupleurs rapides à faces plates
- Jeu de flexibles de 15 m avec coupleurs rapides (autres longueurs en option)
- Huile hydraulique biodégradable
- Variante de machine pour 50000 kg (TB 50)
- Groupe hydraulique HA Z246-702

Modèles hors série sur demande

ZECK GmbH | Columba-Schonath-Str. 6 | 96110 Schesslitz | GERMANY
Tel.: +49 9542 9494 0 | Fax: +49 9542 9494 94 | info@zeck-gmbh.com | www.zeck-gmbh.com

Sous réserve de modifications ou erreurs. Dans les illustrations figurent le cas échéant des équipements en option. Les caractéristiques techniques varient en fonction des modèles. Les données de performance s'appliquent au niveau de la mer à 20 °C.

TBF 70 SB Z247

V | II - III

CARACTERISTIQUES TECHNIQUES

Couple d'entraînement max.	2900 Nm
Poids du touret max. (pour la largeur max.)	7000 kg
Ø de touret max.	2800 mm
Largeur max. de touret (alésage 125 mm)	1550 mm
Largeur max. de touret (alésage 80 mm)	1500 mm
Ø de l'axe du touret	76 mm

DIMENSIONS | POIDS

Longueur x Largeur x Hauteur	env. 4.8 x 2.4 x 2.4 m
Poids	env. 2850 kg

KEY FACTS

- Porte-touret sur remorque jusqu'à 7000 kg max.
- Approprié pour tourets en bois et en acier
- Alimentation hydraulique par machine ZECK ou par groupe hydraulique ZECK
- Chargement/déchargement du touret rapide et simple grâce au logement du touret hydraulique

MOTEUR

- 16.5 kW (22.1 CV) max.
- Moteur à essence avec démarreur électrique
- Système 12 V avec batterie puissante

TRANSMISSION

- Entraînement hydraulique intégré (l'unité d'entraînement ne doit pas être démontée lors du remplacement du touret de câble)
- Train épicycloïdal et moteur hydraulique en unité d'entraînement blindée (extrême efficacité et presque sans entretien)
- Axe du touret universel à toc d'entraînement réglable, peut s'utiliser pour tout type de touret (touret en bois, touret en acier à 3 ou 4 rayons)
- 2 cônes de fixation du touret ajustables à l'aide d'une clé à douille pour un montage rigide du touret
- Mécanisme de débrayage directement à l'entraînement
- Circuit hydraulique avec coupleurs rapides à visser

EQUIPEMENT

- Châssis remorque à 2 essieux à suspension, frein, éclairage et garde-boue pour 80 km/h max. (avec immatriculation routière)
- Châssis en acier galvanisé
- Béquillage arrière par des pieds stabilisateurs mécaniques robustes
- Béquillage avant par béquille mécanique robuste
- Axe de touret pour portée standard
- Frein d'immobilisation

EQUIPEMENT EN OPTION

- Bobine avec flasque amovible HT/BM ou TBF pour le rembobinage de l'ancien câble
- Jeu de flexibles de 15 m avec coupleurs rapides (autres longueurs en option)
- Circuit hydraulique avec coupleurs rapides à faces plates
- Caisse à outils fermant à clé
- Huile hydraulique biodégradable

Modèles hors série sur demande

ZECK GmbH | Columba-Schonath-Str. 6 | 96110 Schesslitz | GERMANY
Tel.: +49 9542 9494 0 | Fax: +49 9542 9494 94 | info@zeck-gmbh.com | www.zeck-gmbh.com

Sous réserve de modifications ou erreurs. Dans les illustrations figurent le cas échéant des équipements en option. Les caractéristiques techniques varient en fonction des modèles. Les données de performance s'appliquent au niveau de la mer à 20 °C.

TBF S01 Z241

CARACTERISTIQUES TECHNIQUES

Couple d'entraînement max.	2900 Nm
Poids du touret max. (pour la largeur max.)	7000 kg
Ø de touret max.	2800 mm
Largeur max. de touret (alésage 125 mm)	1456 mm
Largeur max. de touret (alésage 80 mm)	1384 mm
Ø de l'axe du touret	76 mm

DIMENSIONS | POIDS

Longueur x Largeur x Hauteur	env. 3.4 x 2.5 x 2.0 m
Poids	env. 1300 kg

KEY FACTS

- Porte-touret ZECK sur remorque approprié pour tourets en bois et en acier, peut s'utiliser jusqu'à 7000 kg max.
- Alimentation hydraulique par machine ZECK pour dérouler le câble (ATS inclus) ou par groupe hydraulique ZECK
- Changement de touret par grue

TRANSMISSION

- Entraînement hydraulique intégré (l'unité d'entraînement ne doit pas être démontée lors du remplacement du touret de câble)
- Train épicycloïdal et moteur hydraulique en unité d'entraînement blindée (extrême efficacité et presque sans entretien)
- Axe du touret universel à toc d'entraînement réglable, peut s'utiliser pour tout type de touret (touret en bois, touret en acier à 3 ou 4 rayons)
- 2 cônes de fixation du touret ajustables à l'aide d'une clé à douille pour un montage rigide du touret
- Mécanisme de débrayage directement à l'entraînement
- Circuit hydraulique avec coupleurs rapides à visser

EQUIPEMENT

- Châssis fixe à 1 essieu pour 25 km/h max. (utilisation sur chantier sans immatriculation routière)
- Béquillage avant par bêche d'ancrage hydraulique robuste
- Frein d'immobilisation
- Frein à disque

EQUIPEMENT EN OPTION

- Groupe hydraulique rapporté ou indépendant (utilisation indépendante pour par ex. rembobiner de vieux conducteurs)
- Éclairage et garde-boue (pour châssis remorque rigide)
- Dispositif du guide-câble automatique (s'adapte à tous les diamètres de câble et à toutes les largeurs de tourets)
- Bobine avec flasque amovible HT/BM ou TBF pour le rembobinage de l'ancien câble
- Approprié pour le déroulage de câble par hélicoptère (vitesse d'installation de câble env. 20 km/h max.)
- Régulation électronique de la pré-tension du porte-touret
- Dispositif de fixation pour jeu de flexibles
- Jeu de flexibles de 15 m avec coupleurs rapides (autres longueurs en option)
- Circuit hydraulique avec coupleurs rapides à faces plates
- Huile hydraulique biodégradable
- Groupe hydraulique HA Z246-702

Modèles hors série sur demande

ZECK GmbH | Columba-Schonath-Str. 6 | 96110 Schesslitz | GERMANY
Tel.: +49 9542 9494 0 | Fax: +49 9542 9494 94 | info@zeck-gmbh.com | www.zeck-gmbh.com

Sous réserve de modifications ou erreurs. Dans les illustrations figurent le cas échéant des équipements en option. Les caractéristiques techniques varient en fonction des modèles. Les données de performance s'appliquent au niveau de la mer à 20 °C.

HTB Z191

CARACTERISTIQUES TECHNIQUES

Couple d'entraînement max.	1100 Nm
Diamètre frein à disque	300 mm
Poids de bobine max.	3500 kg

LOGEMENT DE LA BOBINE IT

Diamètre	1 100 - 1900 mm
Ø axe	45 mm

LOGEMENT DE LA BOBINE ZECK

Type	H0, H1, H2, H3, H0/T, H2/T, HT
Diamètre	1100 – 1750 mm
Ø axe	35 – 40 mm

DIMENSIONS | POIDS

Longueur x Largeur x Hauteur	env. 1.8 x 1.8 x 1.4 m
Poids	env. 560 kg

KEY FACTS

- Récupérateur hydraulique pour bobine en acier standard
- Alimentation hydraulique par machine ZECK ou par groupe hydraulique ZECK
- Vérins hydrauliques à commande manuelle avec entraxe pour un chargement / déchargement de la bobine rapide et simple

TRANSMISSION

- Train épicycloïdal et moteur hydraulique en unité d'entraînement blindée (extrême efficacité et presque sans entretien)
- Mécanisme de débrayage directement à l'entraînement
- Circuit hydraulique avec coupleurs rapides à visser

EQUIPEMENT

- Dispositif du guide-câble automatique (s'adapte à tous les diamètres de câble et à toutes les largeurs de bobines)
- Cadre robuste en acier galvanisé à chaud avec œillets d'ancrage et prises pour fourches
- Dispositif de freins à disques pour un freinage contrôlé du câble sans assistance hydraulique

EQUIPEMENT EN OPTION

- Entraînement hydraulique (couple d'entraînement 1500 Nm max.)
- Jeu de flexibles de 15 m avec coupleurs rapides (autres longueurs en option)
- Circuit hydraulique avec coupleurs rapides à faces plates
- Huile hydraulique biodégradable
- Groupe hydraulique HA Z246-702

Modèles hors série sur demande

Sous réserve de modifications ou erreurs. Dans les illustrations figurent le cas échéant des équipements en option. Les caractéristiques techniques varient en fonction des modèles. Les données de performance s'appliquent au niveau de la mer à 20 °C.

HTB HELI Z191

CARACTERISTIQUES TECHNIQUES

Couple d'entraînement max.	2000 Nm
Diamètre frein à disque	300 mm
Poids de bobine max.	3500 kg

LOGEMENT DE LA BOBINE IT

Diamètre	1 100 - 1900 mm
Ø axe	45 mm

LOGEMENT DE LA BOBINE ZECK

Type	H0, H1, H2, H3, H0/T, H2/T, HT
Diamètre	1100 – 1800 mm
Ø axe	35 – 40 mm

DIMENSIONS | POIDS

Longueur x Largeur x Hauteur	env. 1.8 x 1.8 x 1.4 m
Poids	env. 560 kg

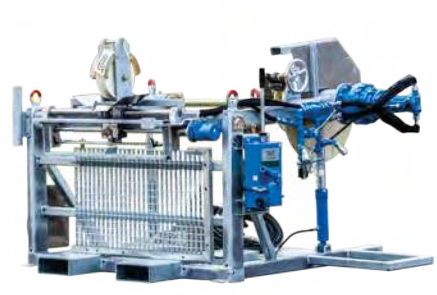

KEY FACTS

- Récupérateur hydraulique pour bobine en acier standard pour tirage de câblette par hélicoptère
- Vitesse de bobine élevée de max. 290 tr/min (25 km/h)
- Alimentation hydraulique par machine ZECK ou par groupe hydraulique ZECK
- Vérins hydrauliques à commande manuelle avec entraxe pour un chargement / déchargement de la bobine rapide et simple

TRANSMISSION

- Train épicycloïdal et moteur hydraulique en unité d'entraînement blindée (extrême efficacité et presque sans entretien)
- Circuit hydraulique avec coupleurs rapides à visser
- Mécanisme de débrayage directement à l'entraînement

EQUIPEMENT

- Dispositif du guide-câble automatique (s'adapte à tous les diamètres de câble et à toutes les largeurs de bobines)
- Cadre robuste en acier galvanisé à chaud avec œillets d'ancrage et prises pour fourches
- Système de frein à disque pour un freinage contrôlé du câble sans puissance hydraulique (peut s'utiliser pour le déroulage de câblette par hélicoptère)

EQUIPEMENT EN OPTION

- Jeu de flexibles de 15 m avec coupleurs rapides (autres longueurs en option)
- Circuit hydraulique avec coupleurs rapides à faces plates
- Huile hydraulique biodégradable
- Groupe hydraulique HA Heli Z246-700

Modèles hors série sur demande

ZECK GmbH | Columba-Schonath-Str. 6 | 96110 Schesslitz | GERMANY
Tel.: +49 9542 9494 0 | Fax: +49 9542 9494 94 | info@zeck-gmbh.com | www.zeck-gmbh.com

Sous réserve de modifications ou erreurs. Dans les illustrations figurent le cas échéant des équipements en option. Les caractéristiques techniques varient en fonction des modèles. Les données de performance s'appliquent au niveau de la mer à 20 °C.

HTB E Z195

CARACTERISTIQUES TECHNIQUES

Couple d'entraînement max.	1100 Nm
Diamètre frein à disque	350 mm
Poids de bobine max.	1700 kg

LOGEMENT DE LA BOBINE IT

Diamètre	1100 et 1400 mm
Ø axe	45 mm

LOGEMENT DE LA BOBINE ZECK

Diamètre	1100 – 1400 mm
Ø axe	35 – 40 mm

DIMENSIONS | POIDS

Longueur x Largeur x Hauteur	env. 1.5 x 1.5 x 1.5 m
Poids	env. 460 kg

KEY FACTS

- Récupérateur hydraulique pour bobine en acier standard
- Alimentation hydraulique par machine ZECK ou par groupe hydraulique ZECK
- Vérins hydrauliques à commande manuelle avec entraxe pour un chargement / déchargement de la bobine rapide et simple

EQUIPEMENT

- Cadre robuste en acier galvanisé à chaud avec œillets d'ancrage et prises pour fourches
- Dispositif de freins à disques pour un freinage contrôlé du câble sans assistance hydraulique
- Dispositif de guide-câble automatique

EQUIPEMENT EN OPTION

- Dispositif de fixation pour jeu de flexibles
- Jeu de flexibles de 15 m avec coupleurs rapides (autres longueurs en option)
- Circuit hydraulique avec coupleurs rapides à faces plates
- Huile hydraulique biodégradable
- Groupe hydraulique HA Z246-702

Modèles hors série sur demande

Sous réserve de modifications ou erreurs. Dans les illustrations figurent le cas échéant des équipements en option. Les caractéristiques techniques varient en fonction des modèles. Les données de performance s'appliquent au niveau de la mer à 20 °C.

HB E Z192

CARACTERISTIQUES TECHNIQUES

Poids de bobine max. ..... 1500 kg

LOGEMENT DE LA BOBINE IT

Diamètre ..... 1100 et 1400 mm

Ø axe ..... 45 mm

LOGEMENT DE LA BOBINE ZECK

Type ..... H0 + H2

Diamètre ..... 1100 + 1380 mm

Ø axe ..... 35 – 40 mm

DIMENSIONS | POIDS

Longueur x Largeur x Hauteur ..... env. 2.6 x 1.3 x 1.1 m

Poids ..... env. 85 kg

KEY FACTS

- Récupérateur sans unité d'entraînement pour un déroulage de câblette à main

EQUIPEMENT

- Châssis robuste en acier et galvanisé avec œillets d'ancrage
- Divisible pour réduire les dimensions de transport
- Chargement / déchargement rapide et simple du touret de câble à main

EQUIPEMENT EN OPTION

- Entraxe avec frein à disque
- Entraxe avec bague de serrage

Modèles hors série sur demande

HB 4 Z192

V192-002

V192-500

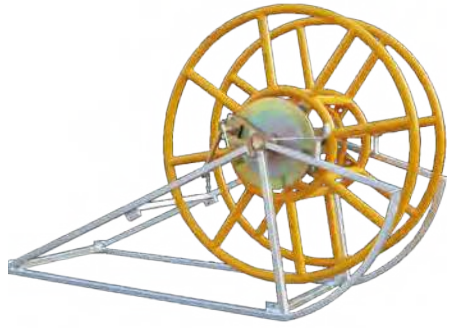

HB 4 Z192

CARACTERISTIQUES TECHNIQUES

Poids de bobine max. ..... 4000 kg

Diamètre frein à disque ..... 300 mm

LOGEMENT DE LA BOBINE IT

Diamètre ..... 1 100 - 1900 mm

Entraxe Ø ..... 40 mm x 800 mm

LOGEMENT DE LA BOBINE ZECK

Type ..... H2 + H3 + HT

Diamètre ..... 1380 -1750 mm

Ø axe ..... 40 mm

DIMENSIONS | POIDS

Longueur x Largeur x Hauteur ..... env. 2.1 x 1.6 x 1.2 m

Poids ..... env. 275 kg

KEY FACTS

- Récupérateur sans unité d'entraînement pour un déroulage de câblette à main

EQUIPEMENT

- Châssis robuste en acier et galvanisé avec œillets d'ancrage
- Divisible pour réduire les dimensions de transport
- Entraxe avec dispositif de verrouillage rapide pour bobine IT
- Freins à disques à actionnement mécanique
- Chargement/déchargement de tourets par grue

Modèles hors série sur demande

ZECK GmbH | Columba-Schonath-Str. 6 | 96110 Schesslitz | GERMANY
Tel.: +49 9542 9494 0 | Fax: +49 9542 9494 94 | info@zeck-gmbh.com | www.zeck-gmbh.com

Sous réserve de modifications ou erreurs. Dans les illustrations figurent le cas échéant des équipements en option. Les caractéristiques techniques varient en fonction des modèles. Les données de performance s'appliquent au niveau de la mer à 20 °C.

Chariot à bobine Z197

CARACTERISTIQUES TECHNIQUES

Ø bobine	520 mm
Largeur de bobine	420 mm

CAPACITE DU TAMBOUR

K = 46064/(Ø x Ø), par ex. Ø 16 mm	170 m

DIMENSIONS | POIDS

Longueur x Largeur x Hauteur	1952 x 1000 x 1100 mm

KEY FACTS

- Chariot mobile pour bobine 77-9030 permettant par exemple d'enrouler manuellement des câbles d'ancrage. Conçu pour embobiner 170 m d'un câble de 16 mm
- Mobile et muni de 4 béquillages mécaniques qui assurent une bonne stabilité

EQUIPEMENT

- Châssis de chantier permettant de manœuvrer facilement
- Timon pouvant être manié et attelé
- Châssis galvanisé à chaud
- 4 œillets de levage
- Béquilles réglables
- Bobine 77-9030

EQUIPEMENT EN OPTION

- Câbles d'ancrage, par ex. 3 x 40 m, 16 mm

Modèles hors série sur demande

Sous réserve de modifications ou erreurs. Dans les illustrations figurent le cas échéant des équipements en option. Les caractéristiques techniques varient en fonction des modèles. Les données de performance s'appliquent au niveau de la mer à 20 °C.

Chariot à bobine Z505

PERFORMANCES EN MODE TREUIL

Force de tirage max. pour Ø cône de 600 mm	15 kN
Force de tirage max. pour Ø de 1800 mm	0.6 kN
Vitesse max.	5 km/h
Vitesse max. à la force de tirage max.	1.8 km/h

PERFORMANCES EN MODE FREINEUSE

Tension de freinage max. pour Ø cône de 600 mm	15 kN
Tension de freinage max. pour Ø de 1800 mm	0.6 kN
Vitesse max.	5 km/h
Tension de freinage min. ATS	env. 1.5 km/h

CABESTAN

Diamètre	1600 mm

DIMENSIONS | POIDS

TOTAL L x l x H	env. 3.9 x 2.0 x 1.7 m
Poids	env. ? kg
GROUPE MOTOPOMPE L x l x H	env. ? x ? x ? m
Poids	env. ? kg
POIDS CHÂSSIS	env. ? kg

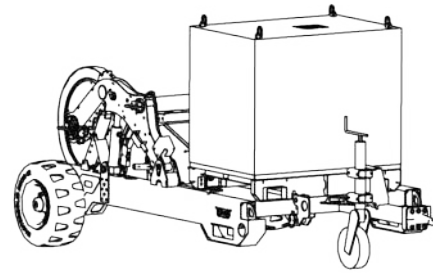

V | II - III

KEY FACTS
- Chariot à bobine à commande entièrement électronique pour 1 câble, fixation pour 1 bobine (Ø 1600 mm), avec une force de tirage et tension de freinage max. de 15 kN

MOTEUR
- Max. 16.9 kW (23 ch)
- Moteur à essence refroidi par air avec régulation de régime électronique
- Système 12 V avec batterie puissante

TRANSMISSION
- Entraînement du récupérateur par chaîne robuste
- Moteur hydraulique en unité d'entraînement blindée (extrême efficacité et presque sans entretien)

COMMANDE
- Sens de déroulage et vitesse du câble réglables (en continu) par joystick
- ATS, Automatic Tensioning System (système de freinage automatique)
- Commande à automate PLC permettant un travail productif en toute sécurité
- Poste de conduite clairement structurée à écran couleur pour contrôler la force de tirage ainsi que les systèmes hydraulique, d'entraînement et électrique avec système intelligent de diagnostic et de dépannage
- Système d'enregistrement des données du déroulage ZECK avec interface USB
- Refroidissement automatique de l'huile hydraulique
- Sécurité de surcharge réglable

EQUIPEMENT
- Châssis fixe à 1 essieu pour 25 km/h max. (utilisation sur chantier sans immatriculation routière)
- Châssis sur patins pour une bonne stabilité
- Dispositif d'attelage et roues démontables
- Unité divisible pour le transport en hélicoptère
- Bâche d'habillage

EQUIPEMENT EN OPTION
- Huile hydraulique biodégradable
- Capotage en aluminium fermant au cadenas (tôle gaufrée)

Modèles hors série sur demande

ZECK GmbH | Columba-Schonath-Str. 6 | 96110 Schesslitz | GERMANY
Tel.: +49 9542 9494 0 | Fax: +49 9542 9494 94 | info@zeck-gmbh.com | www.zeck-gmbh.com

Sous réserve de modifications ou erreurs. Dans les illustrations figurent le cas échéant des équipements en option. Les caractéristiques techniques varient en fonction des modèles. Les données de performance s'appliquent au niveau de la mer à 20 °C.

SW Z851

ENROULEUSE

CARACTERISTIQUES TECHNIQUES

Force de tirage max. (couche intérieure)	1.8 kN
Force de tirage max. (couche extérieure)	0.75 kN
Vitesse max. (couche intérieure)	2.0 km/h
Vitesse max. (couche extérieure)	5.5 km/h

DIMENSIONS | POIDS

Longueur x Largeur x Hauteur	env. 1.2 x 0.8 x 0.9 m
Poids	env. 330 kg

KEY FACTS
- Enrouleuse pour l'enroulement et le déroulement du câble (câble d'ancrage | guirlandes | chaînes)

MOTEUR
- Max. 3.2 kW (4.3 CV)
- Moteur à essence avec manivelle de démarrage
- Arrêt d'urgence pour un arrêt rapide de la machine

COMMANDE
- Levier de commande pour un réglage en continu de la vitesse du câble
- Commutation entraînement / mécanisme débrayé via un levier de commande
- Entraînement du récupérateur réglable en hauteur pour un montage et un démontage rapides de la bobine
- Guide-câble simple, réglable manuellement

EQUIPEMENT
- Cadre robuste en acier galvanisé à chaud avec entrées de fourches et logement pour chargeur frontal de tracteur

EQUIPEMENT EN OPTION
- Bobine de Ø 900 mm (capacité d'enroulement K 135.113) (par ex. 77-9032) pour le bobinage, par ex. de rouleaux de corde en lin ou de chaînes
- Bobine divisible de Ø 900 mm (capacité d'enroulement K 67.660) (V851-210) pour le bobinage ; ouverture très facile et rapide de la bobine
- Bâche de protection
- Huile hydraulique biodégradable
- Compteur numérique de métrage

Modèles hors série sur demande

Sous réserve de modifications ou erreurs. Dans les illustrations figurent le cas échéant des équipements en option. Les caractéristiques techniques varient en fonction des modèles. Les données de performance s'appliquent au niveau de la mer à 20 °C.

UHTB Z901

CARACTERISTIQUES TECHNIQUES

Couple d'entraînement max.	1230 Nm
Poids de logement max.	4000 kg
Ø bobine	1100 – 1900 mm
Type de bobine ZECK	H0, H1, H2, H3, H0/T, H2/T, HT
Ø axe de bobine ZECK	35 – 40 mm
Type de bobine IT	1100, 1400, 1900 mm
Ø axe de bobine IT	45 mm
Ø touret	500 – 2240 mm
Largeur du touret	400 – 1400 mm
Trou du touret	50 – 125 mm

PERFORMANCES EN MODE TREUIL | FREINEUSE

Force de tirage maxi	4.9 kN
Vitesse max.	310 m/min

DIMENSIONS | POIDS

Longueur x Largeur x Hauteur	env. 2.6 x 1.3 x 1.1 m
Poids	env. 2000 kg (sans bobine)

KEY FACTS
- Récupérateur et porte-touret hydrauliques pour le rembobinage et l'inspection de câbles avec une force de tirage / tension de freinage max. de 4.9 kN et une vitesse max. de 310 m/min
- Chargement / déchargement très rapide et simple de la bobine en acier standard (Ø bobine 1100 – 1900 mm) et des tourets de câble en acier et en bois (Ø touret 500 – 2240 mm, Largeur du touret 400 – 1400 mm)

MOTEUR
- 15 kW (20 CV) max.
- Moteur électrique (400 V ; prise 32 A)

TRANSMISSION
- Train épicycloïdal et moteur hydraulique en unité d'entraînement blindée (extrême efficacité et presque sans entretien)

COMMANDE
- Commande du sens de déroulage par levier de commande
- Vitesse du câble réglable en continu
- Mécanisme de débrayage directement à l'entraînement

EQUIPEMENT
- Châssis robuste en acier avec œillets d'ancrage
- Montage de la bobine IT rapide et simple dû à l'entraxe avec dispositif de verrouillage rapide
- Dispositif du guide-câble automatique (s'adapte à tous les diamètres de câble et à toutes les largeurs de bobines)

EQUIPEMENT EN OPTION
- Châssis en acier galvanisé
- Caisse à outils
- Compteur numérique de métrage
- Télécommande filaire
- Jeu de flexibles de 15 m avec coupleurs rapides (autres longueurs en option)
- Circuit hydraulique avec coupleurs rapides à faces plates
- Huile hydraulique biodégradable

Modèles hors série sur demande

ZECK GmbH | Columba-Schonath-Str. 6 | 96110 Schesslitz | GERMANY
Tel.: +49 9542 9494 0 | Fax: +49 9542 9494 94 | info@zeck-gmbh.com | www.zeck-gmbh.com

Sous réserve de modifications ou erreurs. Dans les illustrations figurent le cas échéant des équipements en option. Les caractéristiques techniques varient en fonction des modèles. Les données de performance s'appliquent au niveau de la mer à 20 °C.

HA Z246-702

PERFORMANCES EN MODE TREUIL

Pression du système max.	240 bar
Débit de volume max.	17.2 l/min

PERFORMANCES EN MODE FREINEUSE

Pression du système max.	240 bar
Débit de volume max.	ATS 40 l/min

DIMENSIONS | POIDS

Longueur x Largeur x Hauteur	env. 1.2 x 0.7 x 1.0 m
Poids	env. 120 kg

V | II - III

KEY FACTS
- Groupe hydraulique pour l'enroulement et le déroulement du câble avec une bobine ou un porte-touret ZECK à une vitesse max. de 5 km/h.

MOTEUR
- 6.9 kW (9.4 CV) max.
- Moteur à essence avec démarreur manuel et électrique
- Système 12 V avec batterie puissante

COMMANDE
- Commande du sens de déroulage par levier de commande
- ATS (système de freinage automatique) commutable et réglable en continu

EQUIPEMENT
- Châssis robuste en acier
- Châssis de chantier avec timon d'attelage amovible (pouvant être basculé à la main pour enlever aisément les roues)
- Bâche de protection
- Jeu de flexibles monté de manière fixe avec coupleurs rapides (5 m)

EQUIPEMENT EN OPTION
- Moteur électrique (HA Z246-703)
- Télécommande filaire pour mode freineuse (ATS)
- Caisse à outils
- Huile hydraulique biodégradable

Modèles hors série sur demande

Sous réserve de modifications ou erreurs. Dans les illustrations figurent le cas échéant des équipements en option. Les caractéristiques techniques varient en fonction des modèles. Les données de performance s'appliquent au niveau de la mer à 20 °C.

HA HELI Z246-700

PERFORMANCES EN MODE TREUIL

Pression du système max. ..... 240 bar
Débit de volume max. ..... 14.4 l/min

PERFORMANCES EN MODE FREINEUSE

Pression du système max. ..... 240 bar
Débit de volume max. ..... ATS 100 l/min

DIMENSIONS | POIDS

Longueur x Largeur x Hauteur ..... env. 1.2 x 1.2 x 1.1 m
Poids ..... env. 313 kg

V | II - III

KEY FACTS

- Groupe hydraulique pour dérouler le câble avec un hélicoptère avec une vitesse de 25 km/h max.

MOTEUR

- 6.9 kW (9.4 CV) max.
- Moteur à essence avec démarreur manuel et électrique
- Système 12 V avec batterie puissante

COMMANDE

- ATS (système de freinage automatique) commutable et réglable en continu

EQUIPEMENT

- Châssis robuste en acier
- Châssis de chantier avec timon d'attelage amovible (pouvant être basculé à la main pour enlever aisément les roues)
- Jeu de flexibles monté de manière fixe avec coupleurs rapides (5 m)
- Levier de commande pour raccordement de 2 consommateurs
- Télécommande filaire pour mode freineuse (ATS)
- Bâche de protection
- Caisse à outils

EQUIPEMENT EN OPTION

- Jeu de flexibles avec coupleurs rapides (5 m et 15 m)
- Huile hydraulique biodégradable

Modèles hors série sur demande

ZECK GmbH | Columba-Schonath-Str. 6 | 96110 Schesslitz | GERMANY
Tel.: +49 9542 9494 0 | Fax: +49 9542 9494 94 | info@zeck-gmbh.com | www.zeck-gmbh.com

Sous réserve de modifications ou erreurs. Dans les illustrations figurent le cas échéant des équipements en option. Les caractéristiques techniques varient en fonction des modèles. Les données de performance s'appliquent au niveau de la mer à 20 °C.

ACCESSOIRES

CORDAGES

CÂBLETTE TRESSÉE EN ACIER

- Câblette tressée en acier avec 12 ou 18 torons galvanisés, à haute limite élastique, avec œillets épissés aux deux extrémités
- S'utilise parfaitement comme câble tracteur dans la construction de lignes aériennes
- Haute élasticité et résistant à la torsion
- Longévité élevée grâce à un graissage haute qualité des torons individuels
- Faible usure des poulies de déroulage, des galets et des éléments d'échafaudage grâce à sa section hexagonale
- Livraison sur bobine en acier galvanisée IT avec Ø 1100, 1400 ou 1800 mm

CÂBLETTE TRESSÉE EN ACIER HEAVY DUTY

- Charge d'utilisation bien plus élevée pour un même diamètre grâce à une âme high-tech

EN OPTION

- Bande de marquage entrelacée (référence article, numéro de série, année de production, Ø du câble)
- Sur demande, grande longueur de câble (de 10 000 à 20 000 m) sur de gros tambours en acier

Modèles hors-série sur demande

Réf. art.	Câble Ø (mm)	Longueur standard (m)	Capacité max. dans des longueurs standard (m)			Charge d'utilisation (kN)	Charge de rupture (kN)	Poids (kg/m)
			Ø de bobine 1100 mm	Ø de bobine 1400 mm	Ø de bobine 1800 mm			
60-1008	8	1600	3200	6400	12800	14	50	0,23
60-1010*	10	1000	2000	4000	8000	20	72	0,33
60-1011	11	800	1600	3200	6400	24	85	0,39
60-1012	12	1400	1400	2800	5600	31	110	0,49
60-1013*	13	1200	1200	2400	4800	32	115	0,56
60-1014	14	1000	1000	2000	4000	35	127	0,68
60-1016*	16	800	800	1600	3200	48	170	0,81
60-1018*	18	1200	-	1200	2400	60	215	1,10
60-1020*	20	1000	-	1000	2000	76	270	1,35
60-1022*	22	900	-	900	1800	90	320	1,52
60-1024*	24	800	-	800	1600	101	360	1,80
60-1027***	27	600	-	600	1200	130	460	2,29
60-1029***	29	500	-	500	1000	151	536	2,59
CÂBLETTE TRESSÉE EN ACIER HEAVY DUTY								
60-1013HD*	13	1200	1200	2400	4800	38	138	0,70
60-1016HD*	16	800	800	1600	3200	55	195	1,01
60-1022HD*	22	900	-	900	1800	104	370	1,74
60-1024HD*	24	800	-	800	1600	127	450	2,11
60-1027HD***	27	600	-	600	1200	149	529	2,61
60-1029HD***	29	500	-	500	1000	177	630	3,17

* en stock | *** avec 18 torons | - Version sur demande | Charge d'utilisation : calculée à partir du standard européen (coefficient de sécurité 3.55)

ZECK GmbH | Columba-Schonath-Str. 6 | 96110 Schesslitz | GERMANY
Tel.: +49 9542 9494 0 | Fax: +49 9542 9494 94 | info@zeck-gmbh.com | www.zeck-gmbh.com

Sous réserve de modifications ou erreurs. Dans les illustrations figurent le cas échéant des équipements en option. Les caractéristiques techniques varient en fonction des modèles. Les données de performance s'appliquent au niveau de la mer à 20 °C.

PP DRISSE A AME CREUSE
- Absorption minimale d'eau par les fibres
- Faible résistance
- Allongement élevé (env. 6.4 % à 20 % de la charge de rupture)
- Bonne résistance à l'abrasion
- S'épisse très facilement (comme une chaussette)
- Prix avantageux

PP/PES DRISSE A AME CREUSE
- Utilisation aisée comme câble tracteur très léger
- Bonne résistance
- Allongement normal (env. 3.2 % à 20 % de la charge de rupture)
- Très bonne résistance à l'abrasion
- S'épisse très facilement (comme une chaussette)
- Prix avantageux

PES DRISSE A AME AVEC GAINE
- Corde de traction de haute solidité
- Bonne résistance
- Faible allongement (env. 3.6 % à 20 % de la charge de rupture)
- Très bonne résistance à l'abrasion
- Peut s'épisser

DRISSE AVEC HF (AME HF | GAINE PES)
- Corde de traction très résistante adaptée pour les treuils à tambour
- Très bonne résistance
- Très faible allongement (env. 1.2 % à 20 % de la charge de rupture)
- Très bonne résistance à l'abrasion
- Peut s'épisser

DRISSE AVEC HF+ (AME HF | GAINE PES)
- Corde de traction très résistante adaptée pour les treuils à tambour
- Résistance maximale
- Très faible allongement (env. 0.5 % à 20 % de la charge de rupture)
- Très bonne résistance à l'abrasion
- Peut s'épisser

DRISSE A AME CREUSE AVEC HF
- Haute charge de rupture pour un diamètre de la corde faible
- Résistance maximale
- Très faible allongement (env. 1.0 % à 20 % de la charge de rupture)
- Résistance à l'abrasion satisfaisante
- S'épisse très facilement (comme une chaussette)

DRISSE A AME CREUSE AVEC HF+
- Correspond notamment aux charges de ruptures élevées pour un faible diamètre de cordage
- Résistance maximale
- Très faible allongement (env. 0.5 % à 20 % de la charge de rupture)
- Résistance à l'abrasion satisfaisante
- S'épisse très facilement (comme une chaussette)

FIBRES HAUTE RÉSISTANCE EN DYNEEMA® OU EN NOVOLEEN®

Abréviations : PES = Polyester | PP = Polypropylène | HF = Fibres haute résistance | HF+ = Fibres très haute résistance

Sous réserve de modifications ou erreurs. Dans les illustrations figurent le cas échéant des équipements en option. Les caractéristiques techniques varient en fonction des modèles. Les données de performance s'appliquent au niveau de la mer à 20 °C.

CORDAGES

CORDE EN FIBRE SYNTHETIQUE

- Corde synthétique, livrée en carton

EN OPTION

- Livraison sur bobine à usage unique ou sur bobine en acier en Ø 1100, 1400 ou 1800 mm
- Œillets épissés (les charge de rupture et d'utilisation sont réduites de 10 %)
- Bâche de protection pour bobine en acier

Modèles hors-série sur demande

Câble Ø (mm)	6	8	10	12	13	14	16	18	20	22	24
Corde à âme creuse en PP Réf. article 60- Poids (kg/100 m) Charge de rupture (kN) Charge d'utilisation (kN)	-	-	5110 2.7 12.1 1.7	5112 4.4 16.5 2.4	-	5114 5.8 23.1 3.3	5116 7.3 29.7 4.2	5118 10.6 39.6 5.7	5120 14.2 47.3 6.8	5122 15.5 57.2 8.2	5124 18.5 67.1 9.5
PP/PES corde à âme creuse Réf. Article 60- Poids (kg/100 m) Charge de rupture (kN) Charge d'utilisation (kN)	-	-	-	5312 5.5 29.7 4.2	-	5314 7.5 36.3 5.2	5316 9.8 47.3 6.8	5318 12.4 66.0 9.4	5320 18.5 83.6 11.9	-	5324 27.5 115.5 16.5
PES Corde à âme avec gaine Réf. Article 60- Poids (kg/100 m) Charge de rupture (kN) Charge d'utilisation (kN)	5206 2.6 10.0 1.4	5208 4.0 16.5 2.4	5210 6.8 26.4 3.8	5212 9.3 39.6 5.7	-	5214 13.0 45.5 6.5	5216 18.0 61.1 8.7	5218 23.4 91.3 13.0	5220 30.0 110.0 15.7	5222 37.3 134.2 19.2	5224 43.4 159.5 22.8
Corde avec HF Réf. article 60- Poids (kg/100 m) Charge de rupture (kN) Charge d'utilisation (kN)	5006 2.6 18.3 2.6	5008 4.0 33.3 4.7	5010 6.8 54.4 7.8	5012 9.9 82.5 11.9	-	5014 13.3 105.5 15.1	5016 17.5 133.3 19.0	5018 22.3 166.6 23.8	5020 28.0 211.1 30.2	5022 33.0 254.0 36.3	5024 39.0 280.5 40.1
Corde avec HF+ Réf. article 60- Poids (kg/100 m) Charge de rupture (kN) Charge d'utilisation (kN)	-	6108 4.6 47.0 6.7	6110 7.3 81.8 11.7	6112 9.8 110.0 15.7	-	6114 13.8 130.0 18.6	6116 17.0 152.0 21.7	6118 22.5 188.0 26.9	6120 28.0 206.0 29.4	6122 31.0 243.0 34.7	6124 37.0 280.0 40.0
Corde avec HF+ Réf. article 60- Poids (kg/100 m) Charge de rupture (kN) Charge d'utilisation (kN)	-	-	6210 8.4 94.4 13.5	6212 9.3 137.0 19.6	6213 11.9 160.0 22.9	6214 14.0 177.7 24.4	6216 15.0 223.3 31.9	6218 19.5 265.5 37.9	-	6222 31.5 346.8 49.5	6224 41.0 535.6 76.5
Corde à âme creuse avec HF Réf. Article 60- Poids (kg/100 m) Charge de rupture (kN) Charge d'utilisation (kN)	5406 1.9 35.4 5.1	5408 3.3 62.1 8.9	5410 4.8 88.6 12.7	5412 7.2 132.8 19.0	-	5414 10.0 186.1 26.6	5416 11.5 212.8 30.4	5418 15.3 270.0 38.6	5420 20.1 342.8 49.0	5422 23.4 400.0 57.1	5424 28.4 485.6 69.4
Corde à âme creuse avec HF+ Réf. Article 60- Poids (kg/100 m) Charge de rupture (kN) Charge d'utilisation (kN)	5506 2.0 42.2 6.0	5508 4.1 83.7 12.0	5510 5.4 111.7 16.0	5512 9.5 195.5 28.0	-	5514 10.9 223.5 31.9	5516 14.5 283.8 40.5	5518 22.2 420.1 60.0	5520 27.0 510.2 72.9	5522 29.5 555.5 79.4	5524 36.3 670.1 95.7

Abréviations : PES = Polyester | PP = Polypropylène | HF = Fibres haute résistance | HF+ = Fibres très haute résistance | Charge d'utilisation : calculée à partir du standard européen (coefficient de sécurité 7) | - Version non disponible

ZECK GmbH | Columba-Schonath-Str. 6 | 96110 Schesslitz | GERMANY
Tel.: +49 9542 9494 0 | Fax: +49 9542 9494 94 | info@zeck-gmbh.com | www.zeck-gmbh.com

Sous réserve de modifications ou erreurs. Dans les illustrations figurent le cas échéant des équipements en option. Les caractéristiques techniques varient en fonction des modèles. Les données de performance s'appliquent au niveau de la mer à 20 °C.

BOBINE IT
- Bobine en acier galvanisée
- Sans roulement blindé

EN OPTION
- Croix vissée de chaque côté permettant le logement de l'axe.
- Bobine en acier peinte

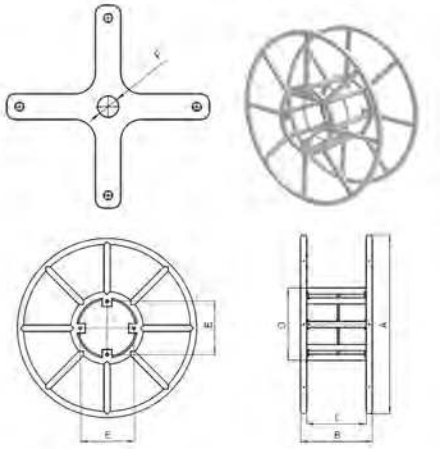

Réf. art.	A (mm)	B (mm)	C (mm)	D (mm)	E (mm)	F (mm)	Poids (kg)
77-9030	520	400	340	260	160	50	25
77-9042	600	380	340	320	210	50	13
77-9032	900	380	340	320	210	50	19
77-9034	1100	560	460	570	420	50	66
77-9035	1400	560	460	570	420	50	105
77-9037	1800	560	460	600	420	50	138
77-9041	1900	560	440	600	420	50	145

BOBINE IT (DIVISIBLE)
- Bobine en acier galvanisée avec fût conique et flasque amovible
- Démontable pour déposer le vieux conducteur

EN OPTION
- Croix vissée de chaque côté permettant le logement de l'axe.
- Bobine en acier peinte

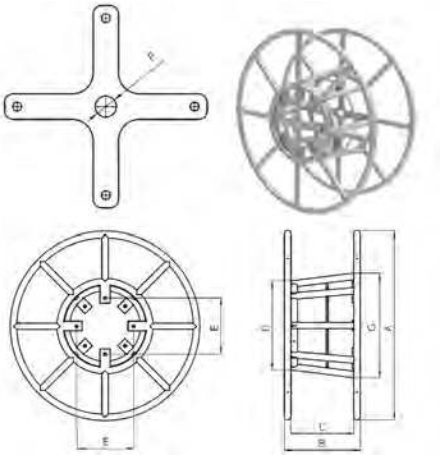

Réf. art.	A (mm)	B (mm)	C (mm)	D (mm)	E (mm)	F (mm)	G (mm)	Poids (kg)
77-9052	1100	560	460	615	420	50	745	79
77-9054	1400	560	465	610	420	50	770	93

BOBINE IT

BOBINE IT CAPACITÉ D'ENROULEMENT

Réf. art.	77-9030	77-9042	77-9032	77-9034	77-9035	77-9037	77-9041	77-9052	77-9054
Bobine Ø (mm)	520	600	900	1100	1400	1800	1900	1100	1400
Divisible	Non	Non	Non	Non	Non	Non	Non	Oui	Oui
Facteur de capacité d'enroulement	29000	45000	152000	216000	456000	842000	922000	166000	405000
Ø 8 mm	450	700	2380	3370	7130	13150	14400	2590	6330
Ø 10 mm	290	450	1520	2160	4560	8420	9220	1660	4050
Ø 12 mm	200	310	1060	1500	3170	5840	6400	1150	2810
Ø 13 mm	170	270	900	1280	2700	4980	5450	980	2400
Ø 14 mm	150	230	780	1100	2330	4290	4700	850	2070
Ø 16 mm	110	180	590	840	1780	3290	3600	650	1580
Ø 18 mm	-	-	-	670	1410	2600	2850	510	1250
Ø 20 mm	-	-	-	540	1140	2100	2300	410	1010
Ø 22 mm	-	-	-	-	940	1740	1900	-	840
Ø 24 mm	-	-	-	-	790	1460	1600	-	700
Ø 26 mm	-	-	-	-	670	1250	1360	-	600
Ø 28 mm	-	-	-	-	510	940	1020	-	520
Ø 30 mm	-	-	-	-	510	940	1020	-	450

Capacité (m) = Facteur de capacité d'enroulement / (Ø x Ø)

Le diamètre effectif des câblettes tressées en acier peut varier donc décroît la longueur de câble max.

ZECK GmbH | Columba-Schonath-Str. 6 | 96110 Schesslitz | GERMANY
Tel.: +49 9542 9494 0 | Fax: +49 9542 9494 94 | info@zeck-gmbh.com | www.zeck-gmbh.com

Sous réserve de modifications ou erreurs. Dans les illustrations figurent le cas échéant des équipements en option. Les caractéristiques techniques varient en fonction des modèles. Les données de performance s'appliquent au niveau de la mer à 20 °C.

BOBINE ZECK
- Bobine en acier galvanisée
- Axe monté de manière fixe
- Roulement sans entretien

H0, H2, H3

BOBINE ZECK (DEMONTABLE)
- Bobine en acier galvanisée avec fût conique et flasque amovible
- Démontable pour déposer le vieux conducteur
- Roulement sans entretien
- Axe monté de manière fixe (HT)
- Flasque amovible pour être déverrouillé à l'aide d'un levier (sans outillage)
- Le fil pour botteler le paquet peut être introduit même si le récupérateur est plein

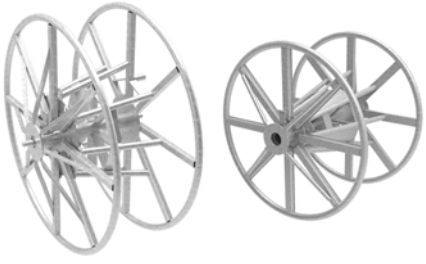

HT, HT/TBF

BOBINE ZECK (DEMONTABLE) CATENAIRE
- Bobine en acier galvanisée avec fût conique et flasque amovible
- Démontable pour déposer le vieux conducteur
- Roulement sans entretien
- Axe monté de manière fixe (HT)
- Flasque amovible pour être déverrouillé à l'aide d'un levier (sans outillage)
- Le fil pour botteler le paquet peut être introduit même si le récupérateur est plein

HT/BM

BM pour matériel ferroviaire

Sous réserve de modifications ou erreurs. Dans les illustrations figurent le cas échéant des équipements en option. Les caractéristiques techniques varient en fonction des modèles. Les données de performance s'appliquent au niveau de la mer à 20 °C.

BOBINE ZECK

CARACTERISTIQUES TECHNIQUES BOBINE ZECK

Type de bobine	H0	H2	H3	H0/T	H2/T	HT/BM	HT	HT/TBF
Réf. art.	V201-000	V201-202	V201-300	V201-020	V201-220	V190-204	V201-330	V190-301
Divisible	Non	Non	Non	Oui	Oui	Oui	Oui	Oui
Utilisation	USPW, HTB	SPW, HTB	HTB	USPW, HTB	SPW, HTB	TB, TBF, BM	HTB	TB, TBF
Facteur de capacité d'enroulement	265000	476000	1108000	197000	421000	549000	893000	1391000
Ø axe (mm)	35	40	40 ou 45	35	40	Axe creux Ø 80	40 ou 45	Axe creux Ø 118
Longueur de l'axe (mm)	620	680	990	620	680	815	1000	1360
Ø extérieur (mm)	1100	1380	1750	1100	1380	1400	1750	1650
Ø cône (mm)	320	400	400	590/400	610/400	855/446	930/660	885/400
Largeur utile (mm)	360	410	580	360	410	600	580	980
Poids (kg)	74	148	222	110	170	218	276	392

CAPACITÉ D'ENROULEMENT BOBINE ZECK

Câble Ø (mm)	H0 (m)	H2 (m)	H3 (m)	H0/T (m)	H2/T (m)	HT/BM (m)	HT (m)	HT/TBF (m)
8	4140	7440	17310	3070	6580	8570	13950	21740
10	2650	4760	11080	1970	4210	5490	8930	13910
12	1840	3310	7690	1370	2920	3810	6200	9660
13	1570	2820	6560	1160	2490	3250	5280	8230
14	1350	2430	5650	1000	2150	2800	4560	7100
16	1040	1860	4330	770	1640	2140	3490	5430
18	-	1470	3420	-	1300	1690	2760	4290
20	-	1190	2770	-	10500	1370	2230	3480
22	-	980	2290	-	870	1130	1840	2870
24	-	830	1920	-	730	950	1550	2420
28	-	-	-	-	-	700	1140	1770
32	-	-	-	-	-	540	870	1360

Capacité de câble (m) = Facteur de capacité d'enroulement /(Ø x Ø)

Le diamètre effectif des câblettes tressées en acier peut varier donc décroît la longueur de câble max.

ZECK GmbH | Columba-Schonath-Str. 6 | 96110 Schesslitz | GERMANY
Tel.: +49 9542 9494 0 | Fax: +49 9542 9494 94 | info@zeck-gmbh.com | www.zeck-gmbh.com

Sous réserve de modifications ou erreurs. Dans les illustrations figurent le cas échéant des équipements en option. Les caractéristiques techniques varient en fonction des modèles. Les données de performance s'appliquent au niveau de la mer à 20 °C.

NOIX DE JONCTION ROTATIVE ZECK « TYPE WB »

NOUVEAU : AVEC HOMOLOGATION POUR PASSER SUR LES CABESTANS

NOIX D'ÉMERILLON (TOURNANTE)

- Peut passer sur les cabestans
- Noix d'émerillon en acier galvanisé de grande qualité (à partir de 1500 mm de diamètre) avec roulement à billes axial
- Raccord tournant pour compenser la torsion entre le câble tracteur et le conducteur

Modèles hors-série sur demande

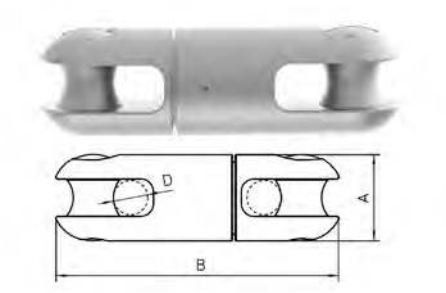

Réf. art.	A (mm)	B (mm)	D (mm)	Charge d'utilisation (kN)	Charge de rupture (kN)	Poids (kg)
76-0399	28	112	10	29	87	0.4
76-0400	40	139	13	45	135	1.0
76-0405	54	183	18	85	255	2.3
76-0406	60	218	24	133	400	3.3

Charge d'utilisation : coefficient de sécurité 3

NOIX DE JONCTION

NOIX DE JONCTION (RIGIDE)

- NOUVEAU : Meilleures charges de rupture et d'utilisation !
- Noix d'émerillon en acier galvanisé de grande qualité
- La noix de jonction peut passer par les cabestans

Modèles hors-série sur demande

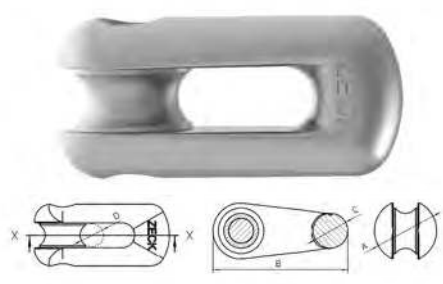

Réf. art.	A (mm)	B (mm)	C (mm)	D (mm)	Charge d'utilisation (kN)	Charge de rupture (kN)	Poids (kg)
77-0201	28	60	15	10	28	85	0,2
77-0205	40	79	19,5	13	68	204	0,4
77-0207	48	91	20	16	90	270	0,6
77-0209	54	101	22	18	110	330	0,8
77-0211	60	121	26	24	150	450	1,0
77-0213	75	163	42	28	250	750	3,0
77-0215	82	172	42	32	266	800	3,0

Charge d'utilisation : calculée avec le coefficient de sécurité 3.0

NOIX D'ÉMERILLON (TOURNANTE)

- Noix d'émerillon en acier galvanisé de grande qualité avec roulement à billes axial
- Raccord tournant pour compenser la torsion entre le câble tracteur et le conducteur

Modèles hors-série sur demande

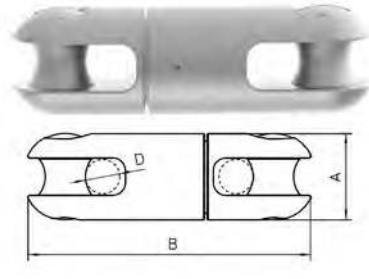

Réf. art.	A (mm)	B (mm)	D (mm)	Charge d'utilisation (kN)	Charge de rupture (kN)	Poids (kg)
77-0408	77	323	28	250	750	8
77-0409	81	335	32	266	750	9

Charge d'utilisation : calculée avec le coefficient de sécurité 3.0

ZECK GmbH | Columba-Schonath-Str. 6 | 96110 Schesslitz | GERMANY
Tel.: +49 9542 9494 0 | Fax: +49 9542 9494 94 | info@zeck-gmbh.com | www.zeck-gmbh.com

Sous réserve de modifications ou erreurs. Dans les illustrations figurent le cas échéant des équipements en option. Les caractéristiques techniques varient en fonction des modèles. Les données de performance s'appliquent au niveau de la mer à 20 °C.

CHAUSSETTE DE TIRAGE

CHAUSSETTE DE TIRAGE

- Fabriqué en Europe
- Version sertie

Réf. article (sertie)	Réf. article (épissée)	Ø de câble (mm)	Charge d'utilisation (kN)	Charge de rupture (kN)	Poids (kg)
77-0013	-	8 – 17	11	35	0.80
77-0017	-	17 – 29	28	85	1.55
77-0020	-	29 – 38	43	130	2.48
77-0022	-	38 – 50	60	180	3.22

- Version non disponible | Charge d'utilisation : calculée avec le coefficient de sécurité 3

CHAUSSETTE DE TIRAGE

- Fabriqué en Allemagne
- Version sertie

Réf. article (sertie)	Ø de câble (mm)	Charge d'utilisation (kN)	Charge de rupture (kN)	Poids (kg)	Ø boucle de câble env. (mm)
77-0116	6.0 – 10.9	6	18	0.24	8
77-0122	11.0 – 15.9	11	34	0.42	10
77-0128	16.0 – 20.9	22	66	0.84	10
77-0134	21.0 – 26.9	31	93	1.36	12
77-0140	27.0 – 37.9	40	120	1.80	14
77-0146	38.0 – 44.9	42	126	2.10	14
77-0152	45.0 – 55.0	46	138	2.90	16

CHAUSSETTE DE TIRAGE

- Fabriqué en Allemagne
- Version épissée

Réf. article (épissée)	Ø de câble (mm)	Charge d'utilisation (kN)	Charge de rupture (kN)	Poids (kg)	Ø boucle de câble env. (mm)
77-0117	6.0 – 10.9	6	18	0.24	9
77-0123	11.0 – 15.9	11	34	0.42	12
77-0129	16.0 – 20.9	22	66	0.84	17
77-0135	21.0 – 26.9	31	93	1.36	19
77-0141	27.0 – 37.9	40	120	1.80	20
77-0147	38.0 – 44.9	42	126	2.10	21
77-0153	45.0 – 55.0	46	138	2.90	23

Charge d'utilisation : calculée avec le coefficient de sécurité 3.0

Modèles hors-série sur demande

CHAUSSETTE DE TIRAGE

CHAUSSETTE DOUBLE

- Fabriqué en Europe
- Version sertie

Modèles hors-série sur demande

Réf. art.	Câble Ø (mm)	Charge d'utilisation (kN)	Charge de rupture (kN)	Poids (kg)
77-0043	8 – 17	11	35	01:15
77-0047	17 – 29	28	85	02:15
77-0050	29 – 38	43	130	03:20
77-0052	38 – 50	60	180	4.80

Charge d'utilisation : calculée avec le coefficient de sécurité 3.0

CHAUSSETTE DOUBLE

- Fabriqué en Allemagne
- Version sertie

Modèles hors-série sur demande

Réf. art.	Câble Ø (mm)	Charge d'utilisation (kN)	Charge de rupture (kN)	Poids (kg)
77-0158	6.0 – 10.9	6	18	0.80
77-0162	11.0 – 15.9	11	34	01:20
77-0166	16.0 – 20.9	22	66	01:50
77-0170	21.0 – 26.9	31	93	02:30
77-0174	27.0 – 37.9	40	120	03:00
77-0178	38.0 – 44.9	42	126	03:40
77-0182	45.0 – 55.0	46	138	04:20

Charge d'utilisation : calculée avec le coefficient de sécurité 3.0

ZECK GmbH | Columba-Schonath-Str. 6 | 96110 Schesslitz | GERMANY
Tel.: +49 9542 9494 0 | Fax: +49 9542 9494 94 | info@zeck-gmbh.com | www.zeck-gmbh.com

Sous réserve de modifications ou erreurs. Dans les illustrations figurent le cas échéant des équipements en option. Les caractéristiques techniques varient en fonction des modèles. Les données de performance s'appliquent au niveau de la mer à 20 °C.

POULIE DE DEROULAGE

POULIE GUIDE-CABLE ZECK

- Poulie massive en aluminium monobloc
- Pour conducteur simple, faisceau double, triple ou quadruple
- Diamètres disponibles :
  250/350/500/650/800/1000/1200/1500 mm
- Châssis en acier galvanisé
- Revêtements des gorges vissés permettant le remplacement rapide
- Roulements à billes de haute qualité sans entretien avec une charge limite élevée

EN OPTION

- Revêtements des gorges en polyamide ou aluminium
- Protection anti-blocage périphérique
- Ecartement entre les poulies réglable individuellement

Modèles hors-série sur demande

EN OPTION POUR LES FORTS COURANTS INDUITS

Mise à la terre des disques avec balai de charbon
(Ligne électrique 20 kA/0,4 s)

Mise à la terre des rouleaux avec des bras (ligne électrique 3,5 kA/0,4 S)en
EN OPTION : avec balai de charbon (ligne électrique 20 kA/0,4 s)

POULIE DE DEROULAGE

Réf. Article (aluminium)	Réf. Article (polyamide)	Nombre poulies	A (mm)	B (mm)	C (mm)	D (mm)	E (mm)	F (mm)	Charge de rupture (kN)	Charge d'utilisation (kN)	Poids (kg)
-	76-1223	1	330	250	54	34	19	534	90	30	11
-	76-1224	1	440	350	54	26	19	595	90	30	13
76-1250	76-1254	1	612	500	68	40	19	871	141	47	27
76-1033	76-1034	1	750	650	68	40	19	1009	141	47	34
76-1029	76-1030	1	750	650	95	40	19	1009	141	47	38
76-1021	76-1022	1	900	800	68	40	19	1159	141	47	39
76-1017	76-1018	1	900	800	95	40	19	1159	168	56	45
76-1009	76-1010	1	1100	1000	68	40	19	1359	168	56	43
76-1005	76-1006	1	1100	1000	95	40	19	1359	168	56	52
76-1001	-	1	1350	1200	130	88	25	1729	300	100	116
76-1240	-	1	1650	1500	130	88	25	2029	300	100	136

Réf. Article (aluminium)	Réf. Article (polyamide)	Nombre poulies	A (mm)	B (mm)	C (mm)	D (mm)	E (mm)	F (mm)	H (mm)	Charge de rupture (kN)	Charge d'utilisation (kN)	Poids (kg)
76-1256	76-1255	3	612	500	68	27	30,5	1249	146	141	47	108
76-1085	76-1086	3	750	650	68	27	30,5	1387	146	141	47	128
76-1081	76-1082	3	750	650	95	27	30,5	1387	174	201	67	144
76-1069	76-1070	3	900	800	68	27	30,5	1537	146	201	67	144
76-1065	76-1066	3	900	800	95	27	30,5	1537	174	249	83	165
76-1053	76-1054	3	1100	1000	68	27	30,5	1737	146	219	73	160
76-1049	76-1050	3	1100	1000	95	27	30,5	1737	174	249	83	188

Réf. Article (aluminium)	Réf. Article (polyamide)	Nombre poulies	A (mm)	B (mm)	C (mm)	D (mm)	E (mm)	F (mm)	H (mm)	I (mm)	Charge de rupture (kN)	Charge d'utilisation (kN)	Poids (kg)
76-1147	76-1148	5	612	500	68	27	30,5	1279	100	146	141	47	152
76-1145	76-1146	5	750	650	68	27	30,5	1417	100	146	141	47	182
76-1141	76-1142	5	750	650	95	27	30,5	1417	145	178	201	67	211
76-1129	76-1130	5	900	800	68	27	30,5	1567	100	146	201	67	208
76-1125	76-1126	5	900	800	95	27	30,5	1567	145	178	249	83	247
76-1133	76-1134	5	900	800	95	27	36,5	1618	145	178	441	147	290
76-1113	76-1114	5	1100	1000	68	27	30,5	1767	100	146	219	73	232
76-1109	76-1110	5	1100	1000	95	27	30,5	1767	145	178	249	83	287
76-1117	76-1118	5	1100	1000	95	27	36,5	1818	145	178	441	147	330

Charge d'utilisation : Calculé à partir du standard européen (coefficient de sécurité 3) | - Version non disponible

ZECK GmbH | Columba-Schonath-Str. 6 | 96110 Schesslitz | GERMANY
Tel.: +49 9542 9494 0 | Fax: +49 9542 9494 94 | info@zeck-gmbh.com | www.zeck-gmbh.com

Sous réserve de modifications ou erreurs. Dans les illustrations figurent le cas échéant des équipements en option. Les caractéristiques techniques varient en fonction des modèles. Les données de performance s'appliquent au niveau de la mer à 20 °C.

POULIE DE DEROULAGE

POULIE GUIDE CABLE ZECK (DEMONTABLE)

- Poulie solide en aluminium monobloc assurant une stabilité élevée
- Pour faisceau double, triple ou quadruple
- Version démontable pour utilisation des poulies individuellement
- Châssis en acier galvanisé avec suspension à chape tournante de 90°
- Revêtements des gorges vissés permettant le remplacement rapide
- Roulements à billes de haute qualité avec une charge limite élevée

EN OPTION

- Revêtements des gorges en polyamide ou aluminium
- Protection anti-blocage périphérique
- Ecartement entre les poulies variable (H)
- Dispositif de Malt avec disque monté latéralement et balai de charbon pour revêtements de gorges en aluminium (conforme aux directives européennes)
- Dispositif de Malt avec galet d'appui et balai de charbon pour revêtements de gorges en aluminium et polyamide

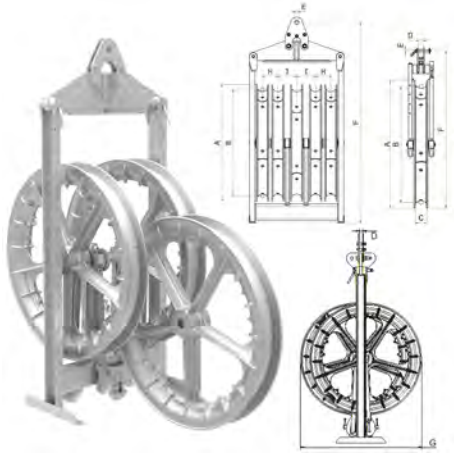

Modèles hors-série sur demande

Réf. Article (aluminium)	Réf. Article (polyamide)	Nombre poulies	A (mm)	B (mm)	C (mm)	D (mm)	E (mm)	F (mm)	G (mm)	H (mm)	Charge de rupture (kN)	Charge d'utilisation (kN)	Poids (kg)
76-1269	76-1270	3	612	500	68	22	30,5	1350	686	146	141	47	142
76-1271	76-1272	3	750	650	68	22	30,5	1488	823	146	141	47	164
76-1273	76-1261	3	750	650	95	22	30,5	1488	823	178	201	67	181
76-1274	76-1260	3	900	800	68	22	30,5	1638	973	146	201	67	181
76-1275	76-1258	3	900	800	95	22	30,5	1638	973	178	201	67	203
76-1276	76-1277	3	1100	1000	68	22	30,5	1838	1173	146	201	67	199
76-1278	76-1279	3	1100	1000	95	22	30,5	1838	1173	178	219	73	228

Réf. Article (aluminium)	Réf. Article (polyamide)	Nombre poulies	A (mm)	B (mm)	C (mm)	D (mm)	E (mm)	F (mm)	G (mm)	H/I (mm)	Charge de rupture (kN)	Charge d'utilisation (kN)	Poids (kg)
76-1280	76-1281	5	612	500	68	22	30,5	1350	686	146	474	47	210
76-1282	76-1283	5	750	650	68	22	30,5	1488	823	146	141	47	245
76-1284	76-1245	5	750	650	95	22	30,5	1488	823	178	201	67	274
76-1285	76-1259	5	900	800	68	22	30,5	1638	973	146	201	67	272
76-1232	76-1233	5	900	800	95	22	30,5	1638	973	178	201	67	308
76-1286	76-1287	5	1100	1000	68	22	30,5	1838	1173	146	201	67	299
76-1230	76-1231	5	1100	1000	95	22	30,5	1838	1173	178	219	73	348

Charge d'utilisation calculée à partir du standard européen (coefficient de sécurité 3)

Sous réserve de modifications ou erreurs. Dans les illustrations figurent le cas échéant des équipements en option. Les caractéristiques techniques varient en fonction des modèles. Les données de performance s'appliquent au niveau de la mer à 20 °C.

POULIE DE DEROULAGE

POULIE GUIDE-CÂBLE ZECK (HÉLICOPTÈRE)

- Poulie solide en aluminium monobloc assurant une stabilité élevée
- Pour conducteur simple, faisceau double, triple ou quadruple
- Mécanisme de pliage monté sur roulement à billes permettant le guidage automatique du câble tracteur
- Châssis en acier galvanisé avec suspension à chape tournante de 90°
- Revêtements des gorges vissés permettant le remplacement rapide
- Roulements à billes de haute qualité avec une charge limite élevée

EN OPTION

- Revêtements des gorges en polyamide ou aluminium
- Protection anti-blocage périphérique
- Ecartement entre les poulies variable (H)
- Œillet rigide
- Dispositif de Malt avec disque monté latéralement et balai de charbon pour revêtements de gorges en aluminium (conforme aux directives européennes)

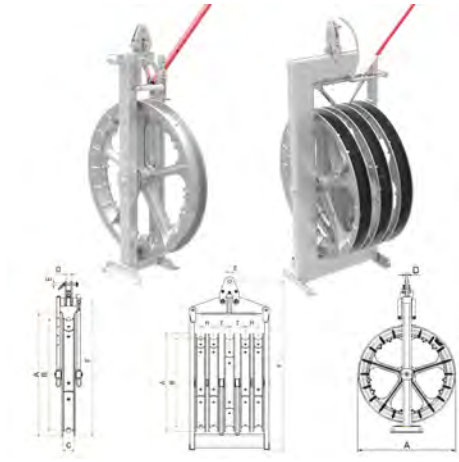

Modèles hors-série et charge de rupture sur demande

Réf. Article (aluminium)	Réf. Article (polyamide)	Nombre poulies	A (mm)	B (mm)	C (mm)	D (mm)	E (mm)	F (mm)	Charge de rupture (kN)	Charge d'utilisation (kN)	Poids (kg)
76-1264	76-1246	1	612	500	68	17	20,5	1083	141	47	49
76-1238	76-1236	1	750	650	68	17	20,5	1228	141	47	64
76-1243	76-1244	1	750	650	95	17	20,5	1228	141	47	69
76-1237	76-1241	1	900	800	68	17	20,5	1378	141	47	72
76-1262	76-1263	1	900	800	95	17	20,5	1378	168	56	78
76-1265	76-1266	1	1100	1000	68	17	20,5	1578	168	56	80
76-1267	76-1268	1	1100	1000	95	17	20,5	1578	168	56	88

Réf. Article (aluminium)	Réf. Article (polyamide)	Nombre poulies	A (mm)	B (mm)	C (mm)	D (mm)	E (mm)	F (mm)	H (mm)	Charge de rupture (kN)	Charge d'utilisation (kN)	Poids (kg)
76-1288	76-1289	3	612	500	68	22	30,5	1455	146	141	47	174
76-1290	76-1291	3	750	650	68	22	30,5	1593	146	141	47	198
76-1292	76-1293	3	750	650	95	22	30,5	1593	178	201	67	218
76-1294	76-1295	3	900	800	68	22	30,5	1743	146	201	67	219
76-1296	76-1297	3	900	800	95	22	30,5	1743	178	219	67	243
76-1298	76-1299	3	1100	1000	68	22	30,5	1943	146	219	73	242
76-1300	76-1301	3	1100	1000	95	22	30,5	1943	178	219	67	273

Réf. Article (aluminium)	Réf. Article (polyamide)	Nombre poulies	A (mm)	B (mm)	C (mm)	D (mm)	E (mm)	F (mm)	H (mm)	Charge de rupture (kN)	Charge d'utilisation (kN)	Poids (kg)
76-1136	xx-xxxx	5	900	800	95	22	30,5	1910	145	219	73	340
76-1338	xx-xxxx	5	1100	1000	95	22	30,5	2073	145	219	73	198
76-1337	xx-xxxx	5	1100	1000	95	22	30,5	2418	145	399	133	525

Charge d'utilisation : calculée à partir du standard européen (coefficient de sécurité 3)

ZECK GmbH | Columba-Schonath-Str. 6 | 96110 Schesslitz | GERMANY
Tel.: +49 9542 9494 0 | Fax: +49 9542 9494 94 | info@zeck-gmbh.com | www.zeck-gmbh.com

Sous réserve de modifications ou erreurs. Dans les illustrations figurent le cas échéant des équipements en option. Les caractéristiques techniques varient en fonction des modèles. Les données de performance s'appliquent au niveau de la mer à 20 °C.

POULIE GUIDE-CABLE RENFORCEE

- Cadre rigide en acier
- Pour poulies guide-câble à conducteur simple, à faisceau double, triple ou quadruple
- Diamètres disponibles : 800/1 000 mm
- Avec œillets pour ancrage
- Fenêtre de guidage vissable
- Pour conducteur simple, faisceau double, triple ou quadruple

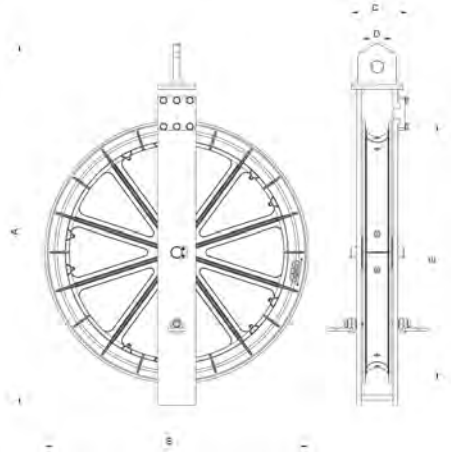

Réf. art.	Nombre poulies	A (mm)	B (mm)	C (mm)	D (mm)	E (mm)	Charge de rupture (kN)	Charge d'utilisation (kN)	Poids (kg)
76-1312	1	1512	1100	239	50	1000	500	166	136

Sous réserve de modifications ou erreurs. Dans les illustrations figurent le cas échéant des équipements en option. Les caractéristiques techniques varient en fonction des modèles. Les données de performance s'appliquent au niveau de la mer à 20 °C.

CAISSE DE TRANSPORT ZECK

CAISSE DE TRANSPORT POUR POULIES GUIDE-CÂBLE DE DIFFÉRENTS MODÈLES

- Galvanisée à chaud
- Empilable

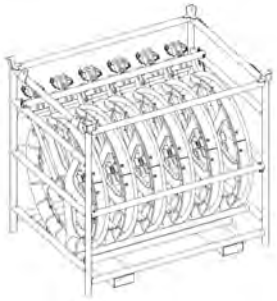

- Caisse de transport, poulies guide-câble simples réalisées individuellement : (par ex. 1000/G95)
  Hauteur x largeur x longueur – 1 630 x 1 210 x 1 549 mm

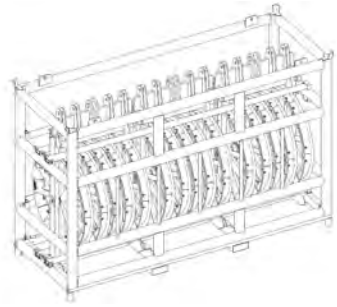

- Caisse de transport, poulies guide-câble pour faisceaux en tailles standard :
  Hauteur x largeur x longueur – 2040 x 1 200 x 3175 mm

CAISSE DE TRANSPORT ZECK

Réf. art.	Poulie guide-câble	Nombre dans la caisse de transport
76-2001	S-1200	6
76-2002	S-1000	6
76-2003	S-800	6
76-2004	S-650	6
76-2005	S-500	6
76-2006	S-350/S-250	6
76-2011	T-1200	4
76-2012	T-1000	4
76-2013	T-800	4
76-2014	T-650	4
76-2015	T-500	4
76-2021	Q-1200	3
76-2022	Q-1000	3
76-2023	Q-800	3
76-2024	Q-650	3
76-2025	Q-500	3

EN OPTION :

- Caisse de transport, poulies guide-câble simple avec suspension individuelle (pour roues en rotation libre)

Modèles hors-série sur demande

ZECK GmbH | Columba-Schonath-Str. 6 | 96110 Schesslitz | GERMANY
Tel.: +49 9542 9494 0 | Fax: +49 9542 9494 94 | info@zeck-gmbh.com | www.zeck-gmbh.com

Sous réserve de modifications ou erreurs. Dans les illustrations figurent le cas échéant des équipements en option. Les caractéristiques techniques varient en fonction des modèles. Les données de performance s'appliquent au niveau de la mer à 20 °C.

POULIE GUIDE-CÂBLE TANDEM

KIT TANDEM ZECK
- Traverses et barre de liaison en acier
- Pour poulies guide-câble à conducteur simple, à faisceau double, triple ou quadruple
- Diamètres disponibles : 500/650/800/1 000/1 200/1 500 mm
- Châssis en acier galvanisé

Modèles hors-série sur demande

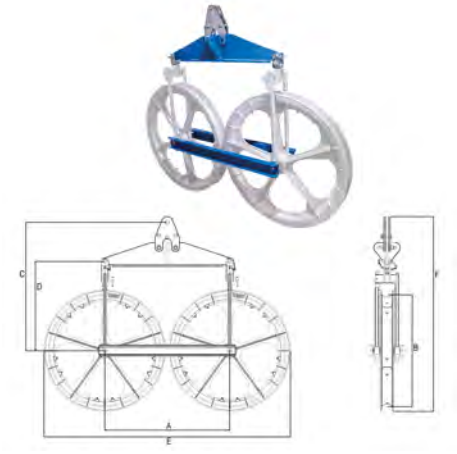

Réf. art.	Nombre poulies	A (mm)	B (mm)	C (mm)	D (mm)	E (mm)	F (mm)	Charge de rupture (kN)	Charge d'utilisation (kN)	Poids poulie (kg)	Poids KIT (kg)
76-3750	S-500	550	500	836	557	1530	1259	120	40	27	56
76-3751	S-650	680	650	984	632	1680	1409	190	63	38	57
76-3752	S-800	930	800	1059	707	1830	1559	190	63	45	61
76-3753	S-1000	1130	1000	1156	808	2230	1758	240	80	52	78
76-3754	S-1200	1400	1200	1405	1055	2750	1780	300	100	118	85
76-3755	T-500	630	500	1169	849	1240	1675	141	47	108	63
76-3756	T-650	780	650	1244	924	1530	1829	201	67	144	79
76-3757	T-800	930	800	1319	1000	1830	1979	250	83	165	90
76-3758	T-1000	1150	1000	1419	1100	2250	2179	250	83	188	112
76-3759	T-1200	1400	1200	1569	1250	2750	2250	300	100	431	168
76-3760	Q-500	650	500	1262	952	1400	1663	141	47	152	63
76-3761	Q-650	800	650	1312	1002	1550	1763	201	67	215	79
76-3762	Q-800	950	800	1388	1077	1850	1838	250	83	251	90
76-3763	Q-1000	1150	1000	1488	1177	2250	1938	250	83	290	112
76-3764	Q-1200	1400	1200	1713	1302	2750	2273	300	100	561	168
76-3766	S-500-H	652	500	940	612	1245	1385	141	47	49	133
76-3767	S-650-H	802	650	1015	687	1395	1535	141	47	64	137
76-3768	S-800-H	952	800	1090	762	1545	1685	141	47	78	169
76-3769	S-1000-H	1252	1000	1240	912	1845	1985	219	73	90	181

POIGNÉE | CONTREPOIDS OPGW

POIGNÉE ZECK POUR CONTRE-TIRAGE

- La poignée peut être vissée sur n'importe quelle poulie guide-câble
- Possibilité de maintenir la poulie guide-câble aisément en cas de contre-tirage

Modèles hors-série sur demande

Réf. art.	L (mm)	B (mm)	H (mm)	Poids (kg)
76-2026	230	100	220	1.6

CONTREPOIDS OPGW

- Pour éviter le vrillage de l'OPGW
- Nous vous recommandons d'utiliser deux contrepoids afin d'éviter tout vrillage de l'OPGW lors du passage sur la poulie
- Livré avec un dispositif de serrage et un contre-poids d'une longueur d'environ 3 m pour éviter tout vrillage
- Veuillez indiquer sur votre bon de commande :
  - Ø câble
  - Ø des gorges de la poulie

Modèles hors-série sur demande

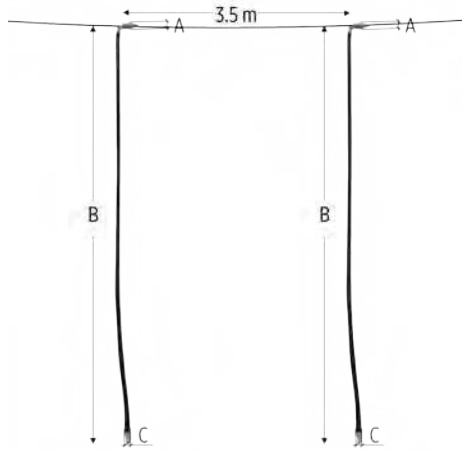

Réf. art.	Nombre de contrepoids	A (mm)	B (mm)	C (mm)	Ø de câble (mm)	Poids (kg)
77-0841	2	60	2930	38	10 – 17	7.5
77-0843	2	60	3060	38	17 – 23	7.8

ZECK GmbH | Columba-Schonath-Str. 6 | 96110 Schesslitz | GERMANY
Tel.: +49 9542 9494 0 | Fax: +49 9542 9494 94 | info@zeck-gmbh.com | www.zeck-gmbh.com

Sous réserve de modifications ou erreurs. Dans les illustrations figurent le cas échéant des équipements en option. Les caractéristiques techniques varient en fonction des modèles. Les données de performance s'appliquent au niveau de la mer à 20 °C.

PALONNIER DE TIRAGE EN ALUMINIUM

PALONNIER DE TIRAGE (AVEC COMPENSATEUR)

- Permet de relier un faisceau double, triple ou quadruple de câblettes au câble tracteur
- Galets de compensateurs assurant la stabilisation lors du déroulage
- Livraison avec noix de jonction rotative et câble d'acier avec œillets sertis

Modèles hors-série sur demande

Réf. art.	Nombre de câbles	A (mm)	B (mm)	C (mm)	D (mm)	Noix de jonction 76-0400	Charge d'utilisation (kN)	Charge de rupture (kN)	Longueur de câble (m)*	Poids (kg)
77-0870	4	106	113	570	316	5x	20	60	1 x 5.5 1 x 7.5	42
77-0871	4	130	113	660	352	5x	20	60	1 x 5.5 1 x 7.5	45

Charge d'utilisation : calculée avec le coefficient de sécurité 3.0

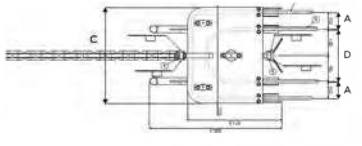

PALONNIER DE TIRAGE

PALONNIER DE TIRAGE (AVEC COMPENSATEUR)

- Pour relier un faisceau double, triple ou quadruple avec le câble tracteur
- Galets de compensation et contrepoids pour la stabilisation lors du déroulage
- Livraison avec noix de jonction rotative et câblette tressée en acier avec œillets sertis
- Une noix de jonction rotative (émerillon) est utilisée pour tous les palonniers de tirage avec une charge d'utilisation de 120 kN et une charge de rupture de 360 kN

EN OPTION

- Modèle renforcé avec charge d'utilisation de 160 kN et charge de rupture de 480 kN max. possible

Modèles hors-série sur demande

Réf. art.	Nombre de câbles	A (mm)	B (mm)	C (mm)	D (mm)	Noix de jonction 76-0405	Noix de jonction 76-0406	Charge d'utilisation (kN)	Charge de rupture (kN)	Longueur de câble (m)*	Poids (kg)
77-0800	2	146	161	350	-	2	1	93	280	1 x 30	174
77-0802	2	174	161	406	-	2	1	93	280	1 x 30	186
77-0804	3	146	161	350	-	3	1	93	280	1 x 30 + 1 x 15	208
77-0806	3	174	161	406	-	3	1	93	280	1 x 30 + 1 x 15	220
77-0820	4	100	160	540	292	4	1	120	360	2 x 30	276
77-0822	4	145	160	650	356	4	1	120	360	2 x 30	296
77-0824	4	146	160	640	292	4	1	120	360	2 x 30	296
77-0826	4	178	160	760	356	4	1	120	360	2 x 30	316

*Pour un diamètre de câble de 16 mm ou de 18 mm | Charge d'utilisation : calculée avec le coefficient de sécurité 3.0

Palonnier de tirage avec charge de rupture de 480 kN, uniquement utilisable avec des poulies guide-câbles dotées d'une largeur de gorge de 95 mm

Réf. art.	Nombre de câbles	A (mm)	B (mm)	C (mm)	D (mm)	Noix de jonction 76-0405	Noix de jonction 77-0408	Charge d'utilisation (kN)	Charge de rupture (kN)	Longueur de câble (m)*	Poids (kg)
77-0806-15	3	174	161	540	-	3	1	160	480	1 x 30 + 1 x 15	233

- Faisceau double et triple

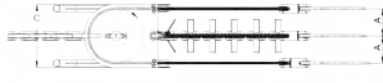

- Faisceau quadruple spécial pour deux machines à un cabestan ou une machine à deux cabestans (SY, mode synchronisé)

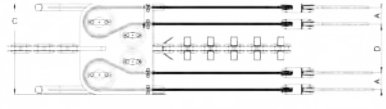

- Faisceau quadruple pour machines non divisées

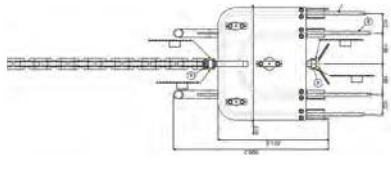

ZECK GmbH | Columba-Schonath-Str. 6 | 96110 Schesslitz | GERMANY
Tel.: +49 9542 9494 0 | Fax: +49 9542 9494 94 | info@zeck-gmbh.com | www.zeck-gmbh.com

Sous réserve de modifications ou erreurs. Dans les illustrations figurent le cas échéant des équipements en option. Les caractéristiques techniques varient en fonction des modèles. Les données de performance s'appliquent au niveau de la mer à 20 °C.

PALONNIER DE TIRAGE (RIGIDE)

- Pour relier un faisceau double, triple ou quadruple avec le câble tracteur
- Livraison avec noix de jonction rotative et câblette tressée en acier avec œillets sertis
- Contrepoids de stabilisation

Modèles hors-série sur demande

Réf. art.	Nombre de câbles	A (mm)	B (mm)	C (mm)	D (mm)	Noix de jonction 76-0405	Noix de jonction 76-0406	Longueur de câble (m)*	Charge d'utilisation (kN)	Charge de rupture (kN)	Poids (kg)
77-0853	2	146	170	335	-	2	1	2 x 3.5	93	280	98
77-0854	2	174	170	390	-	2	1	2 x 3.5	93	280	100
77-0855	3	146	170	335	-	3	1	3 x 3.5	93	280	105
77-0850	3	174	170	390	-	3	1	3 x 3.5	93	280	108
77-0856	4	100	170	535	292	4	1	4 x 3.5	120	360	122
77-0857	4	145	170	643	356	4	1	4 x 3.5	120	360	130
77-0858	4	146	170	635	292	4	1	4 x 3.5	120	360	130
77-0851	4	178	170	755	356	4	1	4 x 3.5	120	360	137

*Pour un diamètre de câble de 16 mm ou de 18 mm | Charge d'utilisation : calculée avec le coefficient de sécurité 3,0

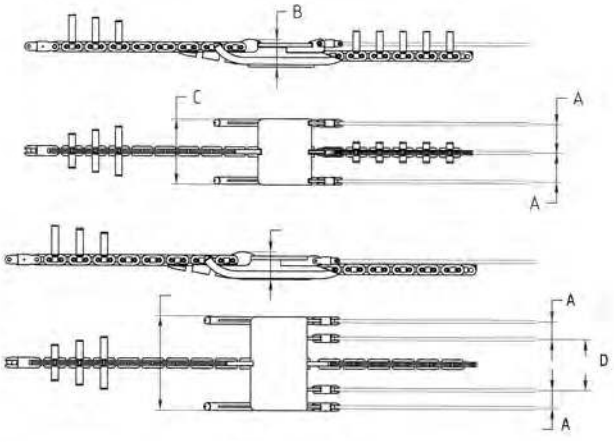

OUTILS DE SERTISSAGE

SERTISSEUSE HYDRAULIQUE
- Presse de faible poids et facilement maniable avec coupleurs rapides à faces plates
- Vérin à double effet avec cycle de presse ultra-court et d'une fiabilité suprême
- Veuillez indiquer sur votre bon de commande :
  - Type de conducteur
  - Cotes hexagonales du manchon serti
  - Schéma des pinces d'ancrage serties

EN OPTION
- Caisse de transport fermant à clé
- Matrices pour compression aluminium
- Matrices pour compression acier

Réf. art.	77-7400CE (100 t)	77-7500CE (200 t)
Capacité de compression (kN)	1000	2000
Pression de service (bar)	700	700
Rapport de puissance (t/kg)	3,0	2,1
Ø extérieur max. du manchon serti (mm)	76	90
Course max. (mm)	24	33
Poids (kg)	33	98
En option		
Matrices pour compression aluminium	77-7410	77-7510
Matrices pour compression acier	77-7420	77-7520
Caisse métallique pour presse hydraulique et matrices	77-7448	Indisponible

ZECK GmbH | Columba-Schonath-Str. 6 | 96110 Schesslitz | GERMANY
Tel.: +49 9542 9494 0 | Fax: +49 9542 9494 94 | info@zeck-gmbh.com | www.zeck-gmbh.com

Sous réserve de modifications ou erreurs. Dans les illustrations figurent le cas échéant des équipements en option. Les caractéristiques techniques varient en fonction des modèles. Les données de performance s'appliquent au niveau de la mer à 20 °C.

GROUPE HYDRAULIQUE POUR PRESSE

- Groupe hydraulique extrêmement fiable avec unité de soupape et de commande intégrée
- Deux coupleurs rapides hydrauliques à faces plates pour l'entraînement de presses à double effet
- Châssis tubulaire galvanisé à chaud

77-7730CE

- Fabriqué en Allemagne
- Vitesse de levage et durée de vie élevées (> 35000 cycles d'essai)
- Sécurité élevée grâce au dispositif d'homme mort
- Cycle de sertissage plus court grâce au débit volumétrique plus important
- NOUVEAU : Extrêmement fiable grâce à 3 systèmes de filtres hydrauliques indépendants

Modèles hors-série sur demande

Marque	ZECK	ZECK	Sanwa Tekki	Europe
Réf. art.	77-7730CE	77-7733CE (PLC)	77-7700CE	77-7750CE
Pression de service (bar)	700	700	700	700
Moteur	Moteur à essence	Moteur à essence	Moteur à essence	Moteur électrique
Puissance du moteur	4,3 kW (5,8 ch) max.	4,3 kW (5,8 ch) max.	4,3 kW (5,8 ch) max.	2,2 kW max. (50 Hz, 230 V) En option 400 V (77-7752CE)
Dimensions (mm)	660 x 455 x 485	690 x 545 x 485	590 x 430 x 450	560 x 470 x 620
Poids (kg)	52	72	63	45
	En option			
Caisse métallique pour groupe	77-7447	Indisponible	77-7447	77-7447
Bâche	77-7449			
	En option			
Bâche	77-7449			
Poignée pliable	77-7450			

77-7733CE

AVEC COMMANDE ÉLECTRONIQUE (PLC)

- Système d'affichage pour raccords sertis
- Au besoin, un fichier peut être créé pour chaque raccord
- Sertissage aluminium ou acier, au choix
- Télécommande filaire avec câble de 5 m

Modèles hors-série sur demande

Sous réserve de modifications ou erreurs. Dans les illustrations figurent le cas échéant des équipements en option. Les caractéristiques techniques varient en fonction des modèles. Les données de performance s'appliquent au niveau de la mer à 20 °C.

OUTILS DE SERTISSAGE

JEU DE FLEXIBLES HYDRAULIQUES

- Comprenant 2 flexibles haute pression avec coupleurs rapides à faces plates
- Permettant de raccorder la tête de presse au groupe hydraulique ou à une machine ZECK équipée d'un circuit d'asservissement de presse

Modèles hors-série sur demande

Réf. art.	Longueur (m)	Poids (kg)
77-7431CE	3	3.4
77-7432CE	5	4.5
77-7433CE	10	7.9
77-7434CE	15	10.8
77-7435CE	20	14.3
En option		
77-7445	Caisson pour flexibles jusqu'à une longueur de 10.0 m	

GAINE POUR MANCHON SERTI

- Protection contre la déformation des manchons sertis au passage des poulies de déroulage
- Veuillez indiquer sur votre bon de commande :
  - Longueur du manchon
  - Ø du conducteur
  - Ø extérieur max. du manchon serti

Modèles hors-série sur demande

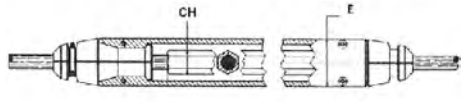

Réf. art.	Ø E (mm)	Largeur de la gorge de la poulie (mm)	Ø CH max. (mm)	Charge de rupture aux bords (kN)*
77-0450	60	68	49	2 – 5
77-0452	73	95	59	6.5 max.

*En fonction de la longueur globale

ZECK GmbH | Columba-Schonath-Str. 6 | 96110 Schesslitz | GERMANY
Tel.: +49 9542 9494 0 | Fax: +49 9542 9494 94 | info@zeck-gmbh.com | www.zeck-gmbh.com

Sous réserve de modifications ou erreurs. Dans les illustrations figurent le cas échéant des équipements en option. Les caractéristiques techniques varient en fonction des modèles. Les données de performance s'appliquent au niveau de la mer à 20 °C.

OUTIL A DENUDER

- Outil à dénuder avec molette de coupe réglable pour dénuder les fils en aluminium de conducteurs en aluminium / acier (Ø max. de conducteur 38.3 mm)
- Y compris caisse et support pour la douille de guidage
- Poids : 2.05 kg

EN OPTION

- Outil à dénuder pour diamètres de conducteur plus gros (réf. article 60-8155)

60-8150

DOUILLE DE GUIDAGE POUR OUTIL A DENUDER

- Douille de guidage pour conducteurs en aluminium/acier
- Veuillez indiquer sur votre bon de commande :
  - Diamètre du Ø du conducteur (38.3 mm max.)
  - Type de conducteur

EN OPTION

- Douilles de guidage pour Ø de conducteur plus gros (réf. article 60-8165)

Modèles hors-série sur demande

60-8160

Sous réserve de modifications ou erreurs. Dans les illustrations figurent le cas échéant des équipements en option. Les caractéristiques techniques varient en fonction des modèles. Les données de performance s'appliquent au niveau de la mer à 20 °C.

COUPE-CABLE

OUTIL DE COUPE (HYDRAULIQUE)

- Outil de coupe hydraulique haut de gamme
- Système hydraulique double piston pour couper des câbles et conducteurs
- Soupape de surpression (en tant que protection de surcharge)
- Domaine d'application : de -15 à +50 °C

Réf. art.	Ø max. du câble (mm)	Longueur (mm)	Largeur (mm)	Pression de service (bar)	Poids (kg)
77-3000	25	476	150	700	3.2
77-3060	45	550	144	700	5.8
77-3083	55	595	144	700	8.3

OUTIL DE COUPE (HYDRAULIQUE) AVEC ACCUMULATEUR

- Outil de coupe à accumulateur haut de gamme
- Système hydraulique double piston pour couper des câbles et conducteurs
- Design ergonomique et maniement aisé
- Soupape de surpression (en tant que protection de surcharge)
- Domaine d'application : de -15 à +50 °C

Réf. art.	Ø max. du câble (mm)	Longueur (mm)	Largeur (mm)	Hauteur (mm)	Puissance (V)	Accumulateur (Ah)	Poids (kg)
77-3085	25	391	133	81	18	2	3.1
77-3087	45	407	88	401	18	4	6.7
77-3088	55	441	87	424	18	4	8.9

ZECK GmbH | Columba-Schonath-Str. 6 | 96110 Schesslitz | GERMANY
Tel.: +49 9542 9494 0 | Fax: +49 9542 9494 94 | info@zeck-gmbh.com | www.zeck-gmbh.com

Sous réserve de modifications ou erreurs. Dans les illustrations figurent le cas échéant des équipements en option. Les caractéristiques techniques varient en fonction des modèles. Les données de performance s'appliquent au niveau de la mer à 20 °C.

PINCE AUTOBLOQUANTE

- Serre-câble automatique pour ancrer les conducteurs (aluminium, aluminium/acier, cuivre) et câbles en acier
- Charge de rupture accrue grâce à une construction, une fabrication et une qualité d'acier optimisées
- Galvanisation à chaud de grande qualité pour une protection accrue contre la corrosion
- Pince en acier haute résistance (trempé, forgé, surface cadmiée)
- Veuillez préciser le diamètre du câble sur votre bon de commande
- 5 embouts de pince pour 76-5000 (8-11 mm | 11-14 mm | 14-17 mm | 17-20 mm | 20-23 mm)
- 4 embouts de pince pour 76-5100-S (21.8-26 | 26-29 | 29-32 | 32-35.2)
- 5 embouts de pince pour 76-5200-S (32-35 mm | 35-38 mm | 38-41 mm | 41-44 mm | 44-46 mm)
- OPGW, plages de serrage réglables par pas de 0,5 mm

Réf. art.	Fourrures interchangeables	Conducteur en aluminium Ø (mm)	Conducteur en cuivre Ø (mm)	Câble en acier, câble de garde Ø (mm)	Câblette tressée en acier Ø (mm)	Ø OPGW (mm)	Charge de rupture (kN)	Charge d'utilisation (kN)	Poids (kg)
76-5000	oui	8 – 23 (76-5010)	8 – 23 (76-5020)	8 – 23 (76-5030)	non	7,5 – 21 (76-5050)	190	63	7
76-5040	non	-	-	-	8-12 13-16	-	190	63	7
76-5100-S	oui	21.8 – 35,2 76-5110-S	21.8 – 35,2 76-5120-S	21.8 – 24 76-5130-S	non	-	305	101	15
76-5140	non	-	-	-	18 – 24 24 - 28	-	305	101	16
76-5200-S	oui	32 – 46 (76-5210)	32 – 46 (76-5220)	32 – 46 (76-5230)	non	-	330	110	19

Charge d'utilisation : calculée avec le coefficient de sécurité 3,0

SERRE-CÂBLE AUTOMATIQUE

- Serre-câble automatique pour ancrer les conducteurs (aluminium, aluminium/acier, cuivre) et câbles en acier
- Pince en acier haute résistance (trempé, forgé, surface cadmiée)
- Veuillez indiquer sur votre bon de commande :
  - Ø du câble (en cas de fourrures interchangeables)

Réf. art.	Fourrures interchangeables	Conducteur en aluminium Ø (mm)	Conducteur en cuivre Ø (mm)	Câble en acier, câble de garde Ø (mm)	Câblette tressée en acier Ø (mm)	Charge de rupture (kN)	Charge d'utilisation (kN)	Poids (kg)
77-5300	oui	7 – 16 (77-5310)	7 – 16 (77-5320)	7 – 13 (77-5330)	7 – 13 (77-5340)	64	12	2,5
77-5600	Non	–	2,5 – 15	2,5 – 15	-	49	10	1,5
77-5700	oui	particulièrement pour le levage de conducteurs Ø 7 – 38 mm (77-5710)			-	98	20	5,5
77-5900	oui	45 – 57 (77-5910)	-	34 – 57 (77-5930)	-	420	80	26

Charge d'utilisation : calculée à partir du standard européen (coefficient de sécurité 4.93 – 5.25) | - Version non disponible

Sous réserve de modifications ou erreurs. Dans les illustrations figurent le cas échéant des équipements en option. Les caractéristiques techniques varient en fonction des modèles. Les données de performance s'appliquent au niveau de la mer à 20 °C.

LF 975

CARACTERISTIQUES TECHNIQUES

Vitesse max.	4 km/h
Angle d'inclinaison max. (câble humide)	15°
Angle d'inclinaison max. (câble sec)	25°
Diamètre du câble	19 – 36 mm
En option	30 – 50 mm
Écartement 300/450 mm	Faisceau double, triple, quadruple
Écartement 300/450/500 mm	Faisceau double, triple
Nombre de câbles	1 – 4
Charge utile	200 kg

DIMENSIONS | POIDS

Longueur x Largeur (largeur intérieure)	env. 1.2 x 0.7 m
Longueur x Largeur x Hauteur	env. 2.5 x 1.1 x 1.6 m
Poids	env. 265 kg

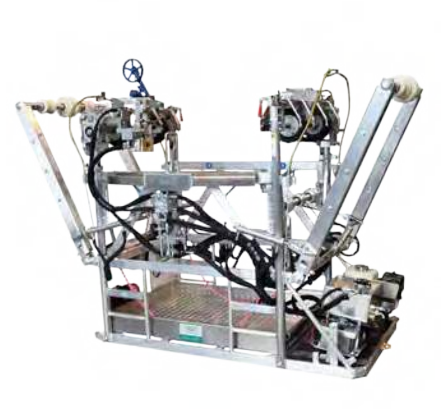

V | II - III

KEY FACTS
- Nacelle d'entretien de câble à entraînement hydraulique avec bras de levage hydrauliques et profilés d'aluminium vissés pour 1 – 4 conducteurs (écartement max. 500 mm)
- Passage rapide et en toute sécurité des pylônes d'alignement

MOTEUR
- 4.3 kW (5.8 CV) max.
- Moteur à essence avec démarreur manuel et électrique
- Système 12 V avec batterie puissante

TRANSMISSION
- Système de transmission performant pour une longue durée de vie et une haute fiabilité
- Frein de service à actionnement automatique avec protection anti-éclatement des flexibles intégrée
- Sécurité élevée grâce aux freins d'immobilisation agissant sur le conducteur
- Galets en matière haut de gamme et résistant à l'abrasion
- Flexibles hydrauliques et raccords à vis avec joints spéciaux
- Entraînement à déposer pour la récupération de sauvetage de la nacelle d'entretien

COMMANDE
- Commande du sens de déplacement par levier de commande
- Technique de commande de haute qualité assurant la commande précise de l'entraînement de la nacelle et des bras pivotants

EQUIPEMENT
- Châssis solide en profilés d'aluminium soudés
- Points d'élingage pour le levage de l'appareil
- Points d'élingage pour la corde de tractage
- Extincteur
- Valves d'équilibrage aux entraînements hydrauliques tenant les bras pivotants et la nacelle d'entretien en position
- Recouvrement des rouleaux d'entraînement en polycarbonate transparent, résistant à la rupture

EQUIPEMENT EN OPTION
- Filet de sécurité
- Chaîne de levage réglable
- Dispositif de levage
- Compteur numérique de métrage
- Galets spécifiques pour conducteur simple
- Podium pour augmenter la surface de travail (pour faisceau triple)
- Caisse à outils
- Témoin de batterie et chargeur de batterie
- Axe supplémentaire pliable
- Caisse de transport
- Huile hydraulique biodégradable

Modèles hors série sur demande

ZECK GmbH | Columba-Schonath-Str. 6 | 96110 Schesslitz | GERMANY
Tel.: +49 9542 9494 0 | Fax: +49 9542 9494 94 | info@zeck-gmbh.com | www.zeck-gmbh.com

Sous réserve de modifications ou erreurs. Dans les illustrations figurent le cas échéant des équipements en option. Les caractéristiques techniques varient en fonction des modèles. Les données de performance s'appliquent au niveau de la mer à 20 °C.

LF 923

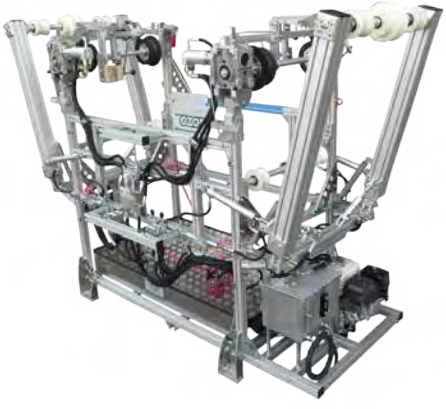

V | II - III

CARACTERISTIQUES TECHNIQUES

Vitesse max.	4.5 km/h
Angle d'inclinaison max. (câble humide)	15°
Angle d'inclinaison max. (câble sec)	25°
Diamètre du câble	19 – 36 mm
En option	30 – 50 mm
Écartement 300/450/500 mm	Faisceau triple, quadruple
Écartement 300/450/500 mm	Faisceau double (horizontal et vertical)
Nombre de câbles	1 - 4
Charge utile	200 kg

DIMENSIONS | POIDS

Longueur x Largeur (largeur intérieure)	env. 1.2 x 0.7 m
Longueur x Largeur x Hauteur	env. 2.2 x 1.0 x 1.8 m
Poids	env. 280 kg

KEY FACTS
- Nacelle d'entretien de câble à entraînement hydraulique avec bras de levage hydrauliques et profilés d'aluminium vissés pour 1 - 4 conducteurs (écartement max. des conducteurs 500 mm)
- Passage rapide et en toute sécurité des pylônes d'alignement

MOTEUR
- 4.3 kW (5.8 CV) max.
- Moteur à essence avec démarreur manuel et électrique
- Système 12 V avec batterie puissante

TRANSMISSION
- Système de transmission performant pour une longue durée de vie et une haute fiabilité
- Frein de service à actionnement automatique avec protection anti-éclatement des flexibles intégrée
- Sécurité élevée grâce aux freins d'immobilisation agissant sur le conducteur
- Galets en matière haut de gamme et résistant à l'abrasion
- Flexibles hydrauliques et raccords à vis avec joints spéciaux
- Entraînement à déposer pour la récupération de sauvetage de la nacelle d'entretien

COMMANDE
- Commande du sens de déplacement par levier de commande
- Technique de commande de haute qualité assurant la commande précise de l'entraînement de la nacelle et des bras pivotants

EQUIPEMENT
- Châssis robuste en profilés d'aluminium vissés (entretien et réparation simples)
- Recouvrement en aluminium des rouleaux d'entraînement
- Points d'élingage pour le levage de l'appareil
- Points d'élingage pour la corde de tractage
- Valves d'équilibrage aux entraînements hydrauliques tenant les bras pivotants et la nacelle d'entretien en position
- Pieds stabilisateurs permettant le transport par chariot élévateur ou chariot à fourche
- Extincteur

EQUIPEMENT EN OPTION
- Frein hydraulique de secours
- Filet de sécurité
- Chaîne de levage réglable
- Manœuvre (axe avec 2 roues)
- Dispositif de levage
- Compteur numérique de métrage
- Galets spécifiques pour conducteur simple
- Podium pour augmenter la surface de travail (pour faisceau triple)
- Cuve à outillage
- Caisse à outils
- Caisse de transport
- Huile hydraulique biodégradable
- Bac pour système de sauvetage ZECK
- Version pour écartement de câble de 457 mm

Modèles hors série sur demande

ZECK GmbH | Columba-Schonath-Str. 6 | 96110 Schesslitz | GERMANY
Tel.: +49 9542 9494 0 | Fax: +49 9542 9494 94 | info@zeck-gmbh.com | www.zeck-gmbh.com

Sous réserve de modifications ou erreurs. Dans les illustrations figurent le cas échéant des équipements en option. Les caractéristiques techniques varient en fonction des modèles. Les données de performance s'appliquent au niveau de la mer à 20 °C.

LF 947

CARACTERISTIQUES TECHNIQUES

Vitesse max.	4 km/h
Angle d'inclinaison max. (câble humide)	15°
Angle d'inclinaison max. (câble sec)	25°
Diamètre du câble	19 – 36 mm
En option	30 – 50 mm
Écartement 300/450/500/600 mm	Faisceau triple
Écartement 300/450/500/600 mm	Faisceau double (horizontal et vertical)
Écartement 300/450/500 mm	Faisceau quadruple
Nombre de câbles	1 – 4
Charge utile	200 kg

DIMENSIONS | POIDS

Longueur x Largeur (largeur intérieure)	env. 1.2 x 0.8 m
Longueur x Largeur x Hauteur	env. 2.2 x 1.1 x 1.8 m
Poids	env. 290 kg

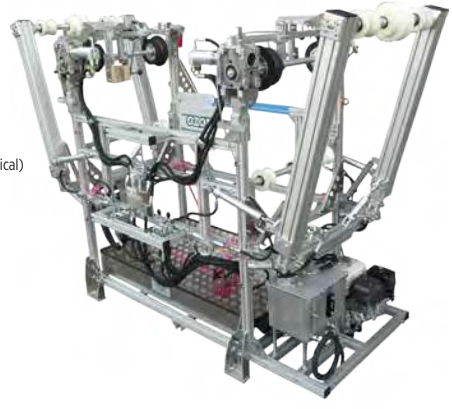

V | II - III

KEY FACTS
- Nacelle d'entretien de câble à entraînement hydraulique avec bras de levage hydrauliques et profilés d'aluminium vissés pour 1 – 4 conducteurs (écartement max. des conducteurs 600 mm)
- Passage rapide et en toute sécurité des pylônes d'alignement

MOTEUR
- 4.3 kW (5.8 CV) max.
- Moteur à essence avec démarreur manuel et électrique
- Système 12 V avec batterie puissante

TRANSMISSION
- Système de transmission performant pour une longue durée de vie et une haute fiabilité
- Frein de service à actionnement automatique avec protection anti-éclatement des flexibles intégrée
- Sécurité élevée grâce aux freins d'immobilisation agissant sur le conducteur
- Galets en matière haut de gamme et résistant à l'abrasion
- Flexibles hydrauliques et raccords à vis avec joints spéciaux
- Entraînement à déposer pour la récupération de sauvetage de la nacelle d'entretien

COMMANDE
- Commande du sens de déplacement par levier de commande
- Technique de commande de haute qualité assurant la commande précise de l'entraînement de la nacelle et des bras pivotants

EQUIPEMENT
- Châssis robuste en profilés d'aluminium vissés (entretien et réparation simples)
- Points d'élingage pour le levage de l'appareil
- Valves d'équilibrage aux entraînements hydrauliques tenant les bras pivotants et la nacelle d'entretien en position
- Points d'élingage pour la corde de tractage
- Recouvrement en aluminium des rouleaux d'entraînement
- Pieds stabilisateurs permettant le transport par chariot élévateur ou chariot à fourche
- Extincteur

EQUIPEMENT EN OPTION
- Frein hydraulique de secours
- Filet de sécurité
- Chaîne de levage réglable
- Manœuvre (axe avec 2 roues)
- Dispositif de levage
- Compteur numérique de métrage
- Galets spécifiques pour conducteur simple
- Podium pour augmenter la surface de travail (pour faisceau triple)
- Cuve à outillage
- Caisse à outils
- Caisse de transport
- Huile hydraulique biodégradable
- Bac pour système de sauvetage ZECK
- Version pour écartement de câble de 457 mm

Modèles hors série sur demande

ZECK GmbH | Columba-Schonath-Str. 6 | 96110 Schesslitz | GERMANY
Tel.: +49 9542 9494 0 | Fax: +49 9542 9494 94 | info@zeck-gmbh.com | www.zeck-gmbh.com

Sous réserve de modifications ou erreurs. Dans les illustrations figurent le cas échéant des équipements en option. Les caractéristiques techniques varient en fonction des modèles. Les données de performance s'appliquent au niveau de la mer à 20 °C.

NACELLE D'ENTRETIEN DE CÂBLE

NACELLE D'ENTRETIEN DE CÂBLE

- Pour les faisceaux doubles, triples ou quadruples
- Avec entraînement, 6,3 kW max. (8,6 ch)
- Nacelle d'entretien soudée, pour la mise en place de balises de signalisation aériennes ou d'amortisseurs (angle d'inclinaison max. 25°)
- Y compris frein d'immobilisation et frein dynamique
- Vitesse maximale 40 m/min
- Les 4 axes peuvent être ouverts l'un après l'autre pour passer le pylône d'alignement
- Veuillez indiquer à la commande :
  - Ecartement entre les conducteurs

EN OPTION

- Compteur métrique
- Dispositif de levage

Modèles hors-série sur demande

Réf. art.	Faisceau	Ecartement (mm)	Longueur (mm)	Largeur (mm)	Hauteur (mm)	Charge d'utilisation (kg)	Poids (kg)
77-6130	2	400 – 600	1900	940	1690	200	208
77-6131	3	400 – 600	1900	940	1690	200	213
77-6132	4	400 – 600	1900	940	1690	200	218

DISPOSITIF DE LEVAGE POUR NACELLE D'ENTRETIEN

- Dispositif de levage permettant la mise en place aisée de la nacelle d'entretien sur les conducteurs
- Le dispositif de levage en aluminium se pose sur les 2 conducteurs, la poulie de renvoi étant dessus
- Cornières et mâchoires de serrage réglables (400/450/500 ou 600 mm)
- Revêtement en caoutchouc pour protéger le conducteur
- Charge d'utilisation : 500 kg
- Longueur x largeur x hauteur : 650 x 400 x 375 mm
- Poids : 9 kg

Modèles hors-série sur demande

V947-800

SYSTÈME DE SAUVETAGE

SYSTEME DE SAUVETAGE ZECK POUR NACELLE D'ENTRETIEN

Le système de sauvetage est disponible pour les nacelles d'entretien LF 975 | LF 923 | LF 947

- Le bac monté sur roulements permet une évacuation rapide de la personne blessée. Une évacuation rapide est possbile même si l'inclinaison est très forte.
- Bac verrouillable dans 4 positions
- La protection anti-chute située sur le plancher de la nacelle d'entretien garantit la sécurité du sauveteur
- La taille de l'écoutille permet un sauvetage rapide, sans risque de blessures

Le système de sauvetage peut être monté ultérieurement sur toutes les nacelles d'entretien ZECK (il peut être soudé ou vissé).

ACCESSOIRES POUR SYSTÈME DE SAUVETAGE ZECK

- Échelle multifonction à roulettes
- Divisible en 3 parties
- Ecartement réglable : 400, 450, 500 mm
- Pour faisceau double, triple, quadruple

EQUIPEMENT

- 1 échelle à roulettes (faisceau double, triple, quadruple) en 3 parties

EN OPTION

- Boîte de transport en aluminium stable
- 2 élingues rondes
- 1 appareil de secours en hauteur (sac à dos)
- 1 petite poulie de renvoi (pour détourner le câble de la nacelle d'entretien)
- 2 moufles ouvrantes (10 kN)
- Ligne de levage/de pylône (100 m)

ZECK GmbH | Columba-Schonath-Str. 6 | 96110 Schesslitz | GERMANY
Tel.: +49 9542 9494 0 | Fax: +49 9542 9494 94 | info@zeck-gmbh.com | www.zeck-gmbh.com

Sous réserve de modifications ou erreurs. Dans les illustrations figurent le cas échéant des équipements en option. Les caractéristiques techniques varient en fonction des modèles. Les données de performance s'appliquent au niveau de la mer à 20 °C.

NACELLE D'ENTRETIEN LF 976

- Pour conducteur simple, faisceau double, triple, quadruple, Ø de 19 – 50 mm (écartement max. 500 mm)
- Sans moteur
- Nacelle d'entretien avec axes à rouleaux mécaniques et profilés d'aluminium soudés (angle d'inclinaison max. 20°)
- Sécurité élevée grâce aux freins d'immobilisation agissant sur le conducteur
- Rouleaux en aluminium
- Manivelle de levage pour soulever aisément les axes des rouleaux
- Traverse de levage pour passer les chaînes d'isolateurs du pylône porteur
- Charge d'utilisation : 200 kg, 2 personnes max.
- Longueur x largeur x hauteur : 2.2 x 0.9 x 1.6 m
- Poids : 102 kg
- Axe supplémentaire permettant de circuler sur des faisceaux triples et quadruples

F3-205-1 XXX

EN OPTION

- Chaîne de levage réglable
- Deuxième traverse de levage
- Dispositif de levage
- Compteur métrique
- Galets spécifiques pour conducteur simple
- Surface surélevée (faisceau triple)
- Caisse à outils
- Caisse de transport
- Filet de sécurité
- 2 axes supplémentaire pour faisceau double, vertical
- Dispositif de levage pour conducteur simple
- Axe à rouleaux pivotants avec rouleaux en caoutchouc et un frein de service

Modèles hors-série sur demande

NACELLE D'ENTRETIEN

- Pour les faisceaux doubles, triples ou quadruples
- Sans motorisation
- Nacelle d'entretien soudée, pour la mise en place de balises de signalisation aériennes ou d'amortisseurs
- Y compris frein d'immobilisation et frein dynamique
- Les 4 axes peuvent être ouverts l'un après l'autre pour passer le pylône d'alignement
- Veuillez indiquer à la commande :
  - Écartement entre les conducteurs

EN OPTION

- Compteur métrique
- Dispositif de levage

Modèles hors-série sur demande

Réf. art.	Faisceau	Écartement (mm)	Longueur (mm)	Largeur (mm)	Hauteur (mm)	Charge d'utilisation (kg)	Poids (kg)
77-6133	2	400 – 510	1900	820	1258	200	90
77-6134	3	400 – 510	1900	820	1258	200	96
77-6135	4	400 – 510	1900	820	1258	200	100

NACELLE D'ENTRETIEN

NACELLE D'ENTRETIEN
- Pour les faisceaux doubles, triples ou quadruples
- Sans motorisation
- Nacelle d'entretien soudée pour la mise en place de balises de signalisation aériennes, d'amortisseurs ou d'entretoises
- Avec frein d'immobilisation et frein hydraulique

EN OPTION
- Compteur métrique

Modèles hors-série sur demande

Réf. art.	Faisceau	Écartement (mm)	Longueur (mm)	Largeur (mm)	Hauteur (mm)	Charge d'utilisation (kg)	Poids (kg)
77-6126	2	400 – 510	1000	850	1600	100	58
77-6127	3	400 – 510	1000	850	1600	100	61
77-6128	4	400 – 510	1000	850	1600	100	62

NACELLE D'ENTRETIEN
- Pour conducteur simple ou câble de garde
- Nacelle d'entretien soudée pour la mise en place de balises de signalisation aériennes ou d'amortisseurs
- Y compris frein d'immobilisation et frein dynamique
- S'utilise uniquement avec une ligne de vie à la charge de rupture correspondante
- Charge d'utilisation : 150 kg
- Longueur x largeur x hauteur : 640 x 700 x 1956 mm
- Poids : 38 kg

EN OPTION
- Compteur métrique

Modèles hors-série sur demande

77-6124

ZECK GmbH | Columba-Schonath-Str. 6 | 96110 Schesslitz | GERMANY
Tel.: +49 9542 9494 0 | Fax: +49 9542 9494 94 | info@zeck-gmbh.com | www.zeck-gmbh.com

Sous réserve de modifications ou erreurs. Dans les illustrations figurent le cas échéant des équipements en option. Les caractéristiques techniques varient en fonction des modèles. Les données de performance s'appliquent au niveau de la mer à 20 °C.

NACELLE D'ENTRETIEN

NACELLE D'ENTRETIEN POUR LES TRAVAUX SUR CONDUCTEUR SIMPLE

- Sans motorisation
- Nacelle d'entretien soudée pour les travaux sur conducteur simple (par ex. balises sphériques, armatures de protection contre les oiseaux)
- Avec 2 freins d'immobilisation
- Avec œillets à remorquer ou tirer
- Câble de sécurité continu
- Avec rouleaux de guidage pour prévenir le soulèvement lors des travaux sur la plateforme

EN OPTION

- Compteur métrique
- Frein de service

Modèles hors-série sur demande

Réf. art.	Longueur (mm)	Largeur (mm)	Hauteur (mm)	Charge d'utilisation (kg)	Poids (kg)
77-6123	2500	750	2186	200	100

Sous réserve de modifications ou erreurs. Dans les illustrations figurent le cas échéant des équipements en option. Les caractéristiques techniques varient en fonction des modèles. Les données de performance s'appliquent au niveau de la mer à 20 °C.

NACELLE D'ENTRETIEN

CHARIOT D'INSPECTION
- Pour conducteur simple ou câble de garde
- Chariot d'inspection soudé pour la mise en place de balises de signalisation aériennes ou d'amortisseurs
- Y compris frein d'immobilisation et frein dynamique
- S'utilise uniquement avec une ligne de vie à la charge de rupture correspondante
- Charge d'utilisation 100 kg
- Longueur x largeur x hauteur : 900 x 700 x 800 mm
- Poids : 19 kg

EN OPTION
- Compteur métrique

Modèles hors-série sur demande

77-6125

VELO D'ENTRETIEN DE CABLE
- Pour rouler en sécurité sur les conducteurs à des fins d'inspection
- Pour la mise en place d'entretoises, d'amortisseurs et de balises de signalisation aériennes
- Entraînement par la force musculaire
- Galets en polyamide haute résistance avec revêtement antidérapant montés sur roulement à billes
- Frein statique à commander par levier et agissant directement sur le conducteur
- Frein à disques dynamique à commande par levier agissant directement sur l'axe d'entraînement
- Réglable facilement à l'écartement entre les conducteurs (vélo pour faisceau double, triple, quadruple)
- Ceinture de sécurité
- Les rouleaux sont isolés et tournent sans friction

EN OPTION
- Compteur métrique

Modèles hors-série sur demande

ZECK GmbH | Columba-Schonath-Str. 6 | 96110 Schesslitz | GERMANY
Tel.: +49 9542 9494 0 | Fax: +49 9542 9494 94 | info@zeck-gmbh.com | www.zeck-gmbh.com

Sous réserve de modifications ou erreurs. Dans les illustrations figurent le cas échéant des équipements en option. Les caractéristiques techniques varient en fonction des modèles. Les données de performance s'appliquent au niveau de la mer à 20 °C.

VELO D'ENTRETIEN
CONDUCTEUR SIMPLE
- Charge d'utilisation : 100 kg
- Poids : 25 kg

77-6150

VELO D'ENTRETIEN
FAISCEAU DOUBLE
- Ecartement entre les conducteurs : 400, 457 ou 500 mm
- Charge d'utilisation : 100 kg
- Poids : 32 kg

77-6152

VELO D'ENTRETIEN
FAISCEAU TRIPLE
- Ecartement entre les conducteurs : 400 mm
- Charge d'utilisation : 100 kg
- Poids : 38 kg

77-6154

VELO D'ENTRETIEN
FAISCEAU QUADRUPLE
- Ecartement entre les conducteurs : 400, 457 ou 500 mm
- Charge d'utilisation : 100 kg
- Poids : 42 kg

77-6156

LKE 85 | LKE 110

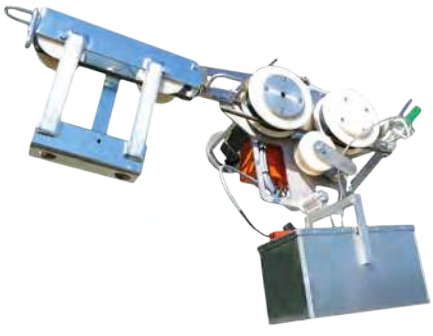

CARACTERISTIQUES TECHNIQUES

Force de traction max. - LKE 85	env. 85 kg*
Force de traction max. - LKE 110	env. 110 kg pour une inclinaison max. de 9°
Vitesse de traction max. - LKE85	env. 16 m/min
Vitesse de traction max. - LKE 110	env. 12 m/min
Portée max.	env. 3000 m à 50 kg force de tirage*
Diamètre de câble max.	10 – 40 mm

* Performance en fonction de : pente, force de tirage, état de charge batterie température ambiante

DIMENSIONS | POIDS

Longueur x Largeur x Hauteur

LKE 85 | LKE 110 avec batterie	0.7 x 0.6 x 1.0 m
Caisse de transport	1.2 x 0.8 x 0.7 m

Poids

LKE 85 | LKE 110 (sans batterie)	22.5 kg
Jeu d'accumulateurs 33 Ah	25 kg
Jeu d'accumulateurs 44 Ah	32 kg
Caisse de transport	50 kg
Dispositif de sauvetage	9 kg

KEY FACTS

- Pour le remplacement de câble de garde ou de conducteur
- Le robot de traction est posé sur le câble au moyen des deux rouleaux de guidage et sécurisé. Il tire sur une corde au moyen des ensembles roulettes le long d'un conducteur existant
- Robot de câble en aluminium avec une force de tirage max. de env. 85 kg* | 110 kg et une vitesse max. de env. 16 m/min| env. 12 m/min

MOTEUR

- Moteur électrique
- 2 jeux d'accumulateurs d'une capacité de 33 Ah
- Chargeur 230-V-AC

TRANSMISSION

- Galets en matière haut de gamme et résistant à l'abrasion
- Système de serrage spécifique permettant le passage de manchons sertis

COMMANDE

- Télécommande radio
  - Commande du sens de déplacement
  - Portée : env. 300 m
  - Extrême fiabilité grâce au réflectomètre pour éviter les interférences (testé par le TÜV)
- Remplacement simple des accumulateurs
- Mécanisme de débrayage automatique pour tractage de secours du robot de traction

EQUIPEMENT

- Commande électrique dans un boîtier résistant aux chocs
- Télécommande radio
- Chargeur et deuxième batterie pour la télécommande radio
- Deuxième boîte à accumulateurs avec batteries
- Chargeur pour jeu d'accumulateurs dans boîtier d'aluminium solide
- Dispositif pour récupérer le robot en cas de dysfonctionnement
- Caisse de transport fermant à clé

EQUIPEMENT EN OPTION

- Boîte à accumulateurs à une capacité de 44 Ah
- Télécommande radio avec deux émetteurs
- Dispositif de freinage
- Ensemble roulettes

Modèles hors série sur demande

ZECK GmbH | Columba-Schonath-Str. 6 | 96110 Schesslitz | GERMANY
Tel.: +49 9542 9494 0 | Fax: +49 9542 9494 94 | info@zeck-gmbh.com | www.zeck-gmbh.com

Sous réserve de modifications ou erreurs. Dans les illustrations figurent le cas échéant des équipements en option. Les caractéristiques techniques varient en fonction des modèles. Les données de performance s'appliquent au niveau de la mer à 20 °C.

ENSEMBLE ROULETTES

- Particulièrement conçu pour le remplacement de conducteurs et d'OPGW
- Permettant les travaux sous tension électrique (remplacement OPGW au-dessus de conducteurs sous tension)
- En alternative à un échafaudage, par ex. aux croisements de voies ferrées ou de routes
- Protection des OPGW par roulettes qui entourent le câble

Modèles hors-série sur demande

79-2000

79-2001

79-2005

79-2006

79-2007

79-2030

79-2032

77-2020

Réf. art.	Bâti	Système de câble double triple	Poulie	Manchon serti max. Ø (mm)	Charge de rupture (kN)	Charge d'utilisation (kN)	Poids (kg)
79-2000	Aluminium	2	PA	62	17	5,7	2,18
79-2001	Aluminium	2	PA | Al	62	17	5,7	2,66
79-2002	Aluminium	2	Al	62	17	5,7	3,25
79-2005	Acier inoxydable	2	Al	62	30	10	3,80
79-2007	Aluminium	2	PA | Al	85	17	5,7	3,10
79-2006	Aluminium	2	PA	85	17	5,7	2,70
79-2030	Acier inoxydable	3	PA	62	30	10	3,80
79-2032	Acier inoxydable	3	Al	62	30	10	5,30
77-2020	Aluminium	3	Al	50	6	2	2,00

Charge d'utilisation calculée à partir du standard européen (coefficient de sécurité 3)

DISPOSITIF DE FREINAGE

DISPOSITIF DE FREINAGE

- Dispositif de freinage ne nécessitant pas d'entretien et force de freinage réglable en continu
- Empêchant l'affaissement des tronçons de câble entre les ensembles roulettes
- L'ensemble comprenant le dispositif de freinage et les roulettes peut être tiré depuis le pylône et enlevé du conducteur l'un après l'autre
- Galet montable en 2 positions
  - Ø de câble min. : 9 mm, Ø max. 20 mm, Ø manchon max. 30 mm
  - Ø de câble min. : 25 mm, Ø max. 40 mm, Ø manchon max. 50 mm

Modèles hors-série sur demande

Réf. art.	Longueur (mm)	Largeur (mm)	Hauteur (mm)	Poids (kg)
860-500	200	300	250	3.7

ZECK GmbH | Columba-Schonath-Str. 6 | 96110 Schesslitz | GERMANY
Tel.: +49 9542 9494 0 | Fax: +49 9542 9494 94 | info@zeck-gmbh.com | www.zeck-gmbh.com

Sous réserve de modifications ou erreurs. Dans les illustrations figurent le cas échéant des équipements en option. Les caractéristiques techniques varient en fonction des modèles. Les données de performance s'appliquent au niveau de la mer à 20 °C.

GRIFFE DE MONTAGE

- Exclusivement conçue pour la sécurisation des personnes
- Pour shunter les isolateurs composite
- Extrémité rallongée pour une meilleure tenue sur l'écarteur
- Aluminium anodisé haute résistance
- Facile à suspendre avec une perche de mise à la terre
- Bords arrondis pour suspendre un mousqueton

Réf. art.	L (mm)	B (mm)	H (mm)	Poids (kg)
80-3010	228	140	142	0.9

CAVALIER DE LIGNE

- Protection optimale des lignes aériennes qui se croisent
- Facilité de mise en place sur le conducteur
- Grande stabilité grâce au profilé de la structure en aluminium
- Facilité de déplacement sur le conducteur grâce à 2 roulettes maniables en polyamide
- Les roulettes de guidage latérales empêchent que le conducteur s'échappe
- Tube en aluminium orientable de 2.7 m de long pour une protection optimale si le conducteur s'affaisse
- Axe embrochable avec goupille de retenue pour une stabilité accrue de l'ensemble
- 4 œillets soudés pour suspendre les câbles de guidage
- Longueur spéciale sur demande

Réf. art.	L (m)	H (m)	Poids (kg)
80-3300	3	1.7	20

ECHELLE | PLATEFORME

PLATEFORME D'ANCRAGE OPGW
- S'utilise à l'horizontale sur un pylône d'ancrage
- Profilé carré léger en aluminium
- Grande stabilité grâce à la conception trapézoïdale
- Transport aisé grâce à l'étrier rotatif rabattable pour conducteur
- Accrochage variable à la tête de pylône grâce aux œillets soudés
- Hauteur 250 mm x largeur 250 mm
- Sécurité de marchepied grâce à la tôle alvéolée antidérapante

EN OPTION
- Etrier de pylône en forme de S
- Etrier de pylône en forme de S, rabattable et rotatif
- Etrier pour conducteur avec roulette en PA ou en aluminium
- Etrier pour conducteur avec balancier à deux galets
- Etrier pour conducteur avec balancier à trois galets

Modèles hors-série sur demande

Réf. art.	L (m)	Charge d'utilisation (kN)	Poids, profilé caillebotis inclus (kg)
F5-607-31xxx	2	3,0	8
F5-607-33xxx	3	3,0	12
F5-607-35xxx	4	3,0	16
F5-607-37xxx	5	3,0	21
F5-607-39xxx	6	3,0	25

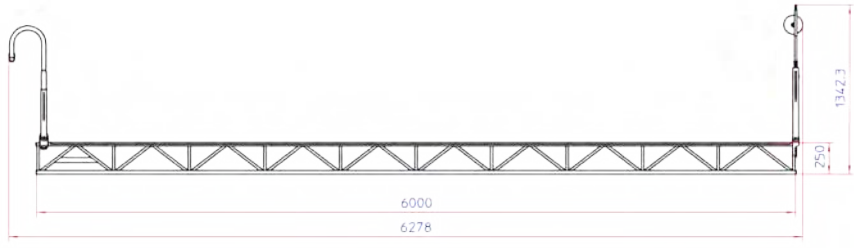

ZECK GmbH | Columba-Schonath-Str. 6 | 96110 Schesslitz | GERMANY
Tel.: +49 9542 9494 0 | Fax: +49 9542 9494 94 | info@zeck-gmbh.com | www.zeck-gmbh.com

Sous réserve de modifications ou erreurs. Dans les illustrations figurent le cas échéant des équipements en option. Les caractéristiques techniques varient en fonction des modèles. Les données de performance s'appliquent au niveau de la mer à 20 °C.

ECHELLE SUSPENDUE

- S'utilise à la verticale sur le pylône
- Sécurité du marchepied et de la manche grâce à la tôle d'aluminium striée
- Manipulation aisée grâce à sa construction en aluminium
- Echelons soudés de l'intérieur et de l'extérieur
- Accrochage aisé au pylône avec l'étrier en S
- Sécurité maximale grâce aux mousquetons imperdables
- Charge d'utilisation verticale 3 kN
- Angle d'ancrage max. 25° (charge d'utilisation 1.25 kN)

EN OPTION

- Câble de sécurité continu dans le longeron
- Câble de sécurité continu dans l'étrier
- Dispositif de rallonge ultérieure de l'échelle suspendue
- Rallonge pour échelle suspendue (min. 2 m | max. 5 m)

Modèles hors-série sur demande

Réf. art.	L (m)	Poids (kg)	Charge d'utilisation verticale (kN)	Charge d'utilisation 25° (kN)	Marquage TÜV
F5-601-xxx	3	13	3	01:25	•
F5-601-xxx	4	15	3	01:25	•
F5-601-xxx	5	21.6	3	01:25	•
F5-601-xxx	6	25	3	01:25	•

ECHELLE SUSPENDUE DIVISIBLE

Réf. art.	L (m)	Poids (kg)	Charge d'utilisation verticale (kN)	Charge d'utilisation 25° (kN)	Marquage TÜV
F5-601-xxx	5 (3+2)	24	3	01:25	-
F5-601-xxx	6 (4+2)	28	3	01:25	-
F5-601-xxx	10 (5+5)	45	3	01:25	-

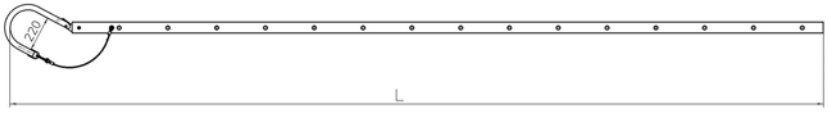

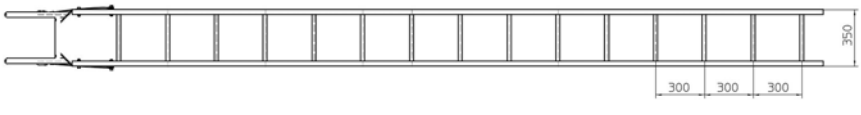

Sous réserve de modifications ou erreurs. Dans les illustrations figurent le cas échéant des équipements en option. Les caractéristiques techniques varient en fonction des modèles. Les données de performance s'appliquent au niveau de la mer à 20 °C.

ECHELLE | PLATEFORME

PLATEFORME D'ECHELLES SUSPENDUES
- S'utilise à l'horizontale sur le pylône
- A accrocher dans 2 échelles suspendues (forme A)
- Sécurité du marchepied et de la manche grâce à la tôle d'aluminium striée
- Construction très solide grâce à sa construction avec 2 barres
- Câble porteur tendu longeant le profilé
- Sécurité de marchepied grâce à la tôle alvéolée antidérapante
- 2 sacoches d'échelon
- Boulon de verrouillage de chaque côté

EN OPTION
- 4 sacoches d'échelon

Modèles hors-série sur demande

Réf. art.	Segments	L (m)	Charge d'utilisation horizontale (kN)	Poids (kg)
80-1290	1	3	2.5	17
80-1300	1	4	2.5	22.5

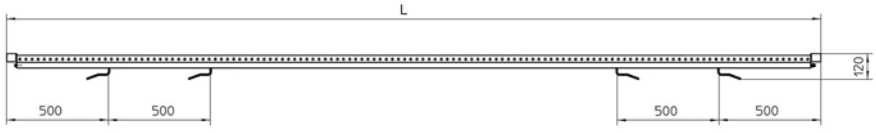

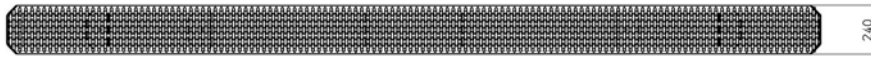

ZECK GmbH | Columba-Schonath-Str. 6 | 96110 Schesslitz | GERMANY
Tel.: +49 9542 9494 0 | Fax: +49 9542 9494 94 | info@zeck-gmbh.com | www.zeck-gmbh.com

Sous réserve de modifications ou erreurs. Dans les illustrations figurent le cas échéant des équipements en option. Les caractéristiques techniques varient en fonction des modèles. Les données de performance s'appliquent au niveau de la mer à 20 °C.

ECHELLE SUSPENDUE

- S'utilise à la verticale sur le pylône d'alignement
- Echelle suspendue soudée en profilé d'aluminium extrudé
- Marches striées
- Crochet d'accrochage au pylône en acier galvanisé avec chaînette de sécurité

EN OPTION

- Glissière à gauche pour le système de protection anti-chute
- Protection antichute

Modèles hors-série sur demande

Réf. art.	Segments	L (m)	Charge d'utilisation verticale (kN)	Poids (kg)
77-0710	1	3	3	16
77-0711	1	3.5	3	18
77-0712	1	4	3	20
77-0713	1	5	3	24
77-0714	1	6	3	28
77-0714-2	2	6 (4+2)	3	30
77-0715	2	8 (4+4)	3	38
77-0716	2	10 (5+5)	3	46
77-0717	3	12 (4+4+4)	3	55

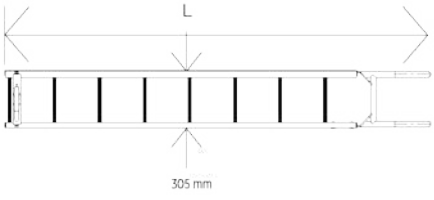

Sous réserve de modifications ou erreurs. Dans les illustrations figurent le cas échéant des équipements en option. Les caractéristiques techniques varient en fonction des modèles. Les données de performance s'appliquent au niveau de la mer à 20 °C.

ECHELLE | PLATEFORME

PLATEFORME D'ANCRAGE (2 kN)
- S'utilise à l'horizontale et à la verticale sur un pylône d'ancrage
- Structure triangulaire

EN OPTION
- Crochet pylône repliable et pivotant
- Galet en polyamide pivotant sur le crochet conducteur
- Galet en aluminium pivotant sur le crochet conducteur
- Sécurité de marchepied grâce à la tôle alvéolée antidérapante

Modèles hors-série sur demande

Réf. art.	Segments	L (m)	D (mm)	Charge d'utilisation verticale (kN)	Charge d'utilisation horizontale (kN)	Poids (kg)
77-1251	1	4	320	3	2	24
77-1253	1	5	320	3	2	27
77-1254	1	6	350	3	2	31
77-1255	2	6 (4+2)	350	3	2	33
77-1256	2	7 (4+3)	350	3	2	37
77-1257	2	8 (4+4)	350	3	2	40

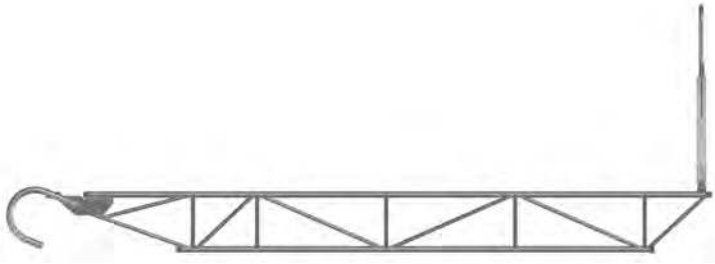

ZECK GmbH | Columba-Schonath-Str. 6 | 96110 Schesslitz | GERMANY
Tel.: +49 9542 9494 0 | Fax: +49 9542 9494 94 | info@zeck-gmbh.com | www.zeck-gmbh.com

Sous réserve de modifications ou erreurs. Dans les illustrations figurent le cas échéant des équipements en option. Les caractéristiques techniques varient en fonction des modèles. Les données de performance s'appliquent au niveau de la mer à 20 °C.

PLATEFORME D'ANCRAGE

- S'utilise à l'horizontale sur un pylône d'ancrage
- Sécurité du marchepied et de la manche grâce à la tôle d'aluminium striée
- Manipulation aisée grâce à sa construction en aluminium
- Construction très solide grâce à sa construction avec 4 barres
- Échelons soudés de l'intérieur et de l'extérieur
- Manutention simple grâce à l'étrier conducteur repliable, pivotant (avec galet en polyamide)
- Accrochage aisé au pylône avec l'étrier en S
- Câble de sécurité pour l'étrier
- Sécurité maximale grâce aux mousquetons imperdables

EN OPTION

- Étrier de conducteur avec chaîne de sécurité sans galet conducteur
- Galet conducteur en aluminium
- Câble de sécurité en acier périphérique sur l'étrier conducteur avec galet conducteur
- Sécurité de marchepied grâce à la tôle alvéolée antidérapante

Modèles hors-série sur demande

Réf. art.	Segments	L (m)	H (mm)	Charge d'utilisation horizontale (kN)	Poids (kg)
F5-600-1xxx	1	2,5	250	2,5	17,8
F5-600-1xxx	1	3	250	2,5	19,6
F5-600-1xxx	1	3,5	250	2,5	21,7
F5-600-1xxx	1	4	250	2,5	23,5
F5-600-1xxx	1	5	250	2,5	30,4

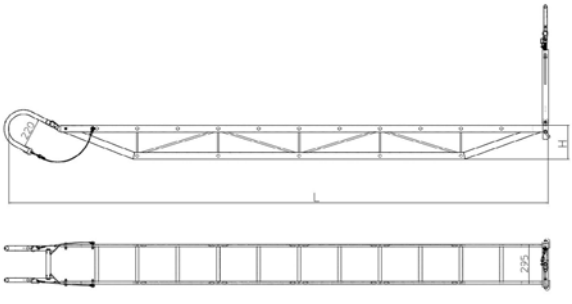

PLATEFORME D'ANCRAGE DIVISIBLE

Réf. art.	Segments	L (m)	H (mm)	Charge d'utilisation horizontale (kN)	Poids (kg)
F5-600-2xxx	2	6 (4+2)	350	2,5	33,2
F5-600-2xxx	2	7 (3,5+3,5)	350	2,5	36,6
F5-600-2xxx	2	8 (4+4)	350	2,5	43,6
F5-600-2xxx	2	10 (5+5)	350	2,5	52,3

Sous réserve de modifications ou erreurs. Dans les illustrations figurent le cas échéant des équipements en option. Les caractéristiques techniques varient en fonction des modèles. Les données de performance s'appliquent au niveau de la mer à 20 °C.

ECHELLE | PLATEFORME

PLATEFORME D'ANCRAGE (3 kN)
- S'utilise à l'horizontale et à la verticale sur un pylône d'ancrage
- Structure trapézoïdale

EN OPTION
- Crochet pylône repliable et pivotant
- Galet en polyamide pivotant sur le crochet conducteur
- Galet en aluminium pivotant sur le crochet conducteur
- Sécurité de marchepied grâce à la tôle alvéolée antidérapante

Modèles hors-série sur demande

Réf. art.	Segments	L (m)	D (mm)	Charge d'utilisation verticale (kN)	Charge d'utilisation horizontale (kN)	Poids (kg)
77-1261	1	4	320	3	3	27
77-1263	1	5	320	3	3	30
77-1264	1	6	350	3	3	34
77-1265	2	6 (4+2)	350	3	3	35
77-1266	2	7 (4+3)	350	3	3	36
77-1267	2	8 (4+4)	350	3	3	42

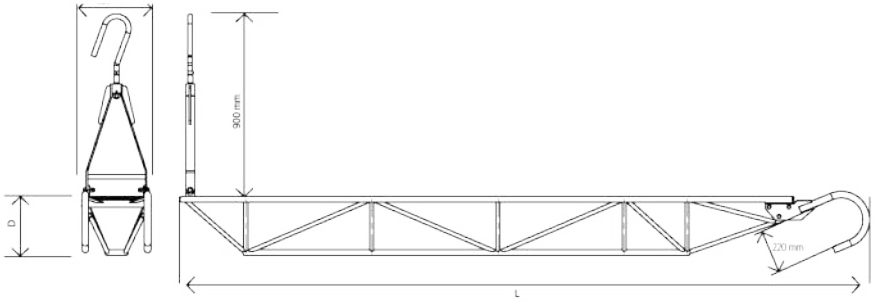

ZECK GmbH | Columba-Schonath-Str. 6 | 96110 Schesslitz | GERMANY
Tel.: +49 9542 9494 0 | Fax: +49 9542 9494 94 | info@zeck-gmbh.com | www.zeck-gmbh.com

Sous réserve de modifications ou erreurs. Dans les illustrations figurent le cas échéant des équipements en option. Les caractéristiques techniques varient en fonction des modèles. Les données de performance s'appliquent au niveau de la mer à 20 °C.

PLATEFORME DE TRAVAIL (3 kN)

- S'utilise à l'horizontale sur le pylône
- Plateforme de travail en structure d'aluminium tubulaire avec dispositif d'accrochage central
- Points d'ancrage aux deux extrémités
- Main courante antichute

EN OPTION

- Deuxième main courante antichute
- Chariot de manchonneuse pivotant de 360°
- Profilé de rail pour chariot de manchonneuse
- Sécurité de marchepied grâce à la tôle alvéolée antidérapante

Fabrications sur mesure sur demande

Réf. art.	Segments	L (m)	A (mm)	C (mm)	Charge d'utilisation horizontale (kN)	Poids (kg)
77-1204	2	7 (3.5+3.5)	350	446	3	77
77-1205	2	8 (4+4)	350	446	3	86
77-1206	3	10 (4+4+2)	350	446	3	103
77-1207	3	12 (4+4+4)	350	446	3	115
77-1208	3	14 (5+4+5)	350	446	3	126
77-1209	4	16 (4+4+4+4)	350	446	3	144
77-1210	4	18 (6+6+6)	350	446	3	160
77-1211	4	20 (5+5+5+5)	450	550	3	200
77-1212	4	24 (6+6+6+6)	450	550	3	254
77-1213	5	26 (5+5+6+5+5)	450	550	3	271

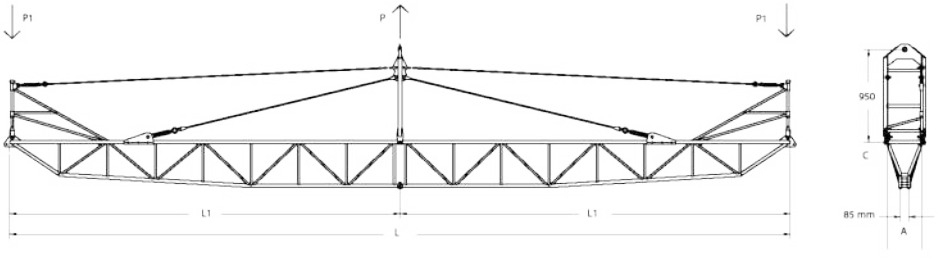

ECHELLE | PLATEFORME

MADE IN GERMANY

PLATEFORME À FIXATION PAR BOUCLES
Nouveau design breveté

- Profil chanfreiné laser en aluminium
- S'utilise à l'horizontale sur un pylône d'ancrage
- Sécurité du marchepied grâce à la tôle d'aluminium striée et surface de travail extra large
- Chaînes RUD de haute qualité réglables en continu
- Montage rapide grâce au dispositif de suspension prémonté avec des chaînes
- Axe embrochable avec goupille rabattable et câble de sécurité en acier
- Repères sur les chaînes et noix de jonction pour l'ajustage sur 5 angles (0° | 5° | 10° | 15° | 20°)

AVANTAGES PAR RAPPORT A LA VERSION PRECEDENTE AVEC TUBES D'ALUMINIUM

- PLUS GRANDE stabilité avec un poids plus faible
- Réduction des soudures d'env. 85 %, ce qui permet de diminuer le risque de fissuration et la charge annuelle de contrôle
- Noix de jonction permettant de régler les angles et anneaux de levage intégrés en matériau plein fraisé (sans soudure)
- Passages de fourches permettant de faciliter le transport

EN OPTION

- Cordes de main courante
- 2 échelles rabattables permettant d'atteindre les pinces d'ancrage.
- Bâti de transport de la plateforme à fixation par boucles – réf. art. 80-3490

- Modèles hors-série sur demande

Réf. art.	Segments	Longueur (m)	Charge d'utilisation horizontale (kN)	Poids (kg)
F5-604-423XXX	4	14	5	200
F5-604-523XXX	5	18	5	245
F5-604-623XXX	6	22	5	290

POTENCE POUR PLATEFORME A FIXATION PAR BOUCLES

- Pour prolonger la traverse en cas d'angle important du pylône d'ancrage
- Peut être bloquée dans différentes positions
- Charge utile maximale de 800 kg

80-3500

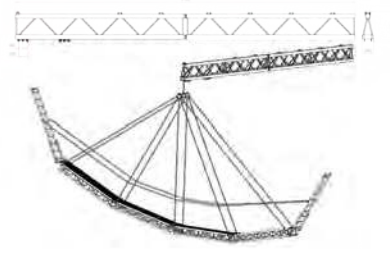

ZECK GmbH | Columba-Schonath-Str. 6 | 96110 Schesslitz | GERMANY
Tel.: +49 9542 9494 0 | Fax: +49 9542 9494 94 | info@zeck-gmbh.com | www.zeck-gmbh.com

Sous réserve de modifications ou erreurs. Dans les illustrations figurent le cas échéant des équipements en option. Les caractéristiques techniques varient en fonction des modèles. Les données de performance s'appliquent au niveau de la mer à 20 °C.

MAT DE LEVAGE

- Mât de levage en aluminium haute performance
- Version standard avec passage intérieur du câble et moufles ouvrantes intégrées pour le guidage du câble

EN OPTION

- Guidage extérieur du câble

Modèles hors-série sur demande

Réf. art.	Segments	Longueur (m)	Capacité de levage max (kN) a=0°	Capacité de levage max (kN) a=20°	Capacité de levage max (kN) a=20°	Poids (kg)
77-2220	2	8 (4+4)	10	6	2.4	75
77-2222	2	10 (5+5)	10	6	2.4	88
77-2224	3	12 (4+4+4)	10	6	2.4	99
77-2250	3	12 (4+4+4)	25	15	6	266
77-2252	4	16 (4+4+4+4)	25	15	6	317
77-2254	4	20 (5+5+5+5)	25	15	6	365
77-2270	3	12 (4+4+4)	35	21	8	276
77-2272	4	16 (4+4+4+4)	35	21	8	325
77-2274	4	20 (5+5+5+5)	35	21	8	373
77-2275	5	24 (5+5+5+5+4)	35	21	8	434
77-2280	4	16 (4+4+4+4)	50	30	12	420
77-2282	4	20 (5+5+5+5)	50	30	12	484
77-2286	5	25 (5+5+5+5+5)	50	30	12	564

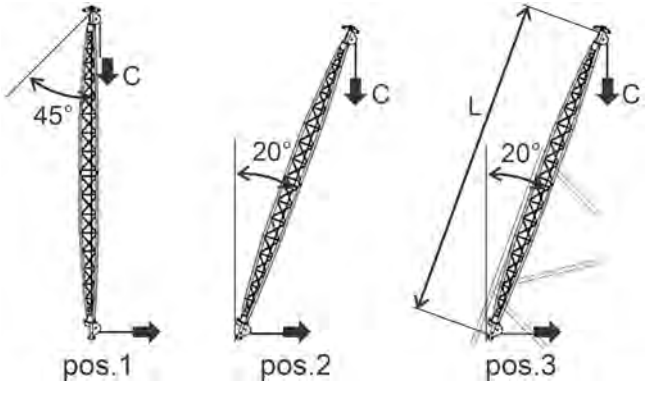

PALAN

PALAN A CHAINE
- Palan à chaîne de haute qualité
- Levée standard 1.5 m
- Mécanisme de débrayage
- Crochet riveté 4 points
- Chaîne nickelée, classe de qualité V (G100)
- Limiteur de charge
- Mécanisme de débrayage

EN OPTION
- Affichage surcharge
- Pince de serrage du câble
- Levée plus importante

MADE IN JAPAN

Réf. art.	Levée (m)	Capacité de levage max. (kN)	Poids avec chaîne (kg)
77-0880-1.5-1676	1,5	10	5,7
77-0880-3.0-1676	3	10	6,8
77-0880-6.0-1676	6	10	9
77-0882-1.5-1676	1,5	16	8
77-0882-3.0-1676	3	16	9,7
77-0882-6.0-1676	6	16	13
77-0884-1.5-1676	1,5	32	15
77-0884-3.0-1676	3	32	18,5
77-0884-6.0-1676	6	32	25,4
77-0886-1.5-1676	1,5	63	26
77-0886-3.0-1676	3	63	33,1
77-0886-6.0-1676	6	63	41,5

ZECK GmbH | Columba-Schonath-Str. 6 | 96110 Schesslitz | GERMANY
Tel.: +49 9542 9494 0 | Fax: +49 9542 9494 94 | info@zeck-gmbh.com | www.zeck-gmbh.com

Sous réserve de modifications ou erreurs. Dans les illustrations figurent le cas échéant des équipements en option. Les caractéristiques techniques varient en fonction des modèles. Les données de performance s'appliquent au niveau de la mer à 20 °C.

PALAN A CHAINE
- Palan à chaîne
- Levée standard 1.5 m
- Chaîne en acier rond galvanisé

Réf. art.	Levée (m)	Capacité de levage max. (kN)	Poids avec chaîne (kg)
77-0917-1.5	1,5	10	7,5
77-0917-3,0	3	10	9
77-0917-6,0	6	10	12
77-0918-1,5	1,5	16	9,2
77-0918-3,0	3	16	10,7
77-0918-6,0	6	16	13,7
77-0920-1,5	1,5	32	15,5
77-0920-3,0	3	32	17
77-0920-6,0	6	32	20
77-0922-1,5	1,5	63	26,5
77-0922-3,0	3	63	28
77-0922-6,0	6	63	31

PALAN

PALAN A CABLE

- Palan à câble de grande qualité (fabriqué en Europe)
- Pour le tirage ou le levage de charges ou de câbles
- Longueur de tirage illimitée
- Soumis aux essais de type pour les opérations de levage

Réf. art.	Câble Ø (mm)	Capacité de levage max. (kN)	Poids sans câble (kg)
77-0984	8.4	8	6
77-0985	11.5	16	11
77-0986	16	32	21

CABLE POUR PALAN A CABLE

- Câble spécial de haute qualité avec crochet à une extrémité

Modèles hors-série sur demande

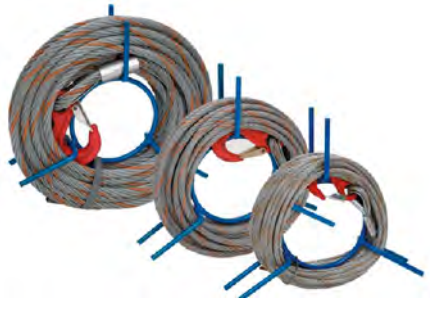

Réf. art.	Câble Ø (mm)	Longueur de câble (m)	Charge de rupture (kN)	Poids (kg)
77-0988	8.4	20	45	5.8
77-0992	11.5	20	87	10.6
77-0996	16	20	165	20

ZECK GmbH | Columba-Schonath-Str. 6 | 96110 Schesslitz | GERMANY
Tel.: +49 9542 9494 0 | Fax: +49 9542 9494 94 | info@zeck-gmbh.com | www.zeck-gmbh.com

Sous réserve de modifications ou erreurs. Dans les illustrations figurent le cas échéant des équipements en option. Les caractéristiques techniques varient en fonction des modèles. Les données de performance s'appliquent au niveau de la mer à 20 °C.

PALAN A CABLE

- Palan à câble
- Pour le tirage ou le levage de charges ou de câbles
- Longueur de tirage illimitée
- Soumis aux essais de type pour les opérations de levage

Réf. art.	Câble Ø (mm)	Capacité de levage max. (kN)	Poids sans câble (kg)
77-0954	8.3	8	6.6
77-0955	11.5	16	13
77-0956	16.3	32	22

CABLE POUR PALAN A CABLE

- Câble spécial avec crochet à une extrémité

Modèles hors-série sur demande

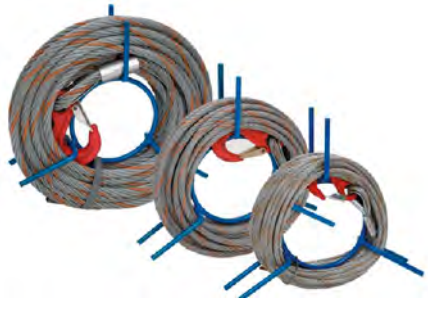

Réf. art.	Câble Ø (mm)	Longueur de câble (m)	Charge de rupture (kN)	Poids (kg)
77-0957	8.3	10	55	2.5
77-0958	8.3	20	55	5
77-0959	8.3	30	55	7.5
77-0960	8.3	40	55	10
77-0961	11.5	10	90	5.5
77-0962	11.5	20	90	11
77-0963	11.5	30	90	16.5
77-0964	11.5	40	90	22
77-0965	16.3	10	181	9.8
77-0966	16.3	20	181	19.6
77-0967	16.3	30	181	29.4
77-0968	16.3	40	181	39.2

SUPPORT À GALETS RB1

CARACTERISTIQUES TECHNIQUES

Longueur x Largeur x Hauteur ..... env. 1,54 x 1,13 x 1,14 m

Poids ..... env. 40 kg

77-1900

KEY FACTS

- Support à galets assurant la protection des conducteurs sur le terrain
- Rouleau en polyamide monté sur roulement à billes et doté de larges flasques
- Le châssis est rabattable en cas de transport
- Cadre en acier galvanisé (aluminium en option)

Toute autre version disponible sur demande

ZECK GmbH | Columba-Schonath-Str. 6 | 96110 Schesslitz | GERMANY
Tel.: +49 9542 9494 0 | Fax: +49 9542 9494 94 | info@zeck-gmbh.com | www.zeck-gmbh.com

Sous réserve de modifications ou erreurs. Dans les illustrations figurent le cas échéant des équipements en option. Les caractéristiques techniques varient en fonction des modèles. Les données de performance s'appliquent au niveau de la mer à 20 °C.

POULIE DE RENVOI

MOUFLE OUVRANTE EN ALUMINIUM

- Moufle ouvrante en aluminium avec crochet pivotant
- Un côté ouvrant
- Poulie en aluminium montée sur roulement à billes

EN OPTION

- Poulie en polyamide montée sur roulement à billes

Modèles hors-série sur demande

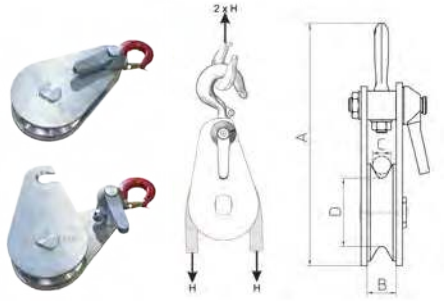

Réf. art.	A (mm)	B (mm)	C (mm)	D (mm)	H Capacité de levage max. (kN)	2 x H Charge d'utilisation max. crochet (kN)	Poids Al (kg)	Poids PA (kg)
80-3000	230	36	20	52	2,5	5	1,2	1
80-3001	320	39	30	90	5	10	2,6	2,2
80-3002	350	39	30	90	15	30	3,7	3,3
80-3004	390	44	35	100	25	50	4,9	4,4
80-3005	600	60	50	100	40	80	19,6	-

Abréviations : Al = Aluminium | PA = Polyamide

MOUFLE OUVRANTE EN ACIER

- Moufle ouvrante en acier à haute charge avec crochet pivotant
- Un côté ouvrant
- Réa en polyamide ou acier monté sur roulement à billes

Modèles hors-série sur demande

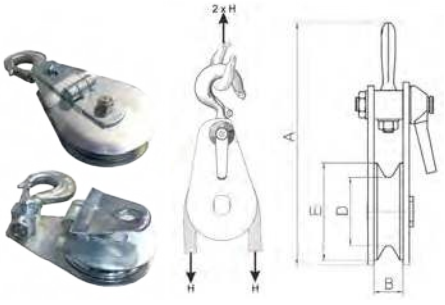

Réf. art.	Poulie	A (mm)	B (mm)	D (mm)	E (mm)	H Capacité de levage max. (kN)	2 x H Charge d'utilisation max. crochet (kN)	Poids (kg)
77-1402	PA	315	18	102	120	5	10	1,7
77-1404	PA	330	20	102	120	7,5	15	2,0
77-1440	Acier	340	20	105	120	7,5	15	3,4
77-1442	Acier	410	25	135	150	10	20	6,6
77-1444	Acier	440	25	135	150	15	30	7,2
77-1446	Acier	510	30	185	200	25	50	13,0

Abréviations : Al = Aluminium | PA = Polyamide

COQUILLE DE LEVAGE | MANILLE

COQUILLE DE LEVAGE

- Pour soutenir le conducteur durant les travaux de montage (par ex. de la chaîne d'isolateurs du pylône porteur)
- Gommage pour une manipulation des conducteurs avec précaution

EN OPTION

- Dispositif pour utiliser plusieurs coquilles de levage simultanément
- Châssis pour soulever des conducteurs en faisceaux

Modèles hors-série sur demande

Réf. art.	Ø max. du câble (mm)	Longueur (mm)	Largeur (mm)	Hauteur (mm)	Capacité de levage max. (kN)	Poids (kg)
80-3200	43	145	90	190	25	1,4

Capacité de levage max. : calculée à partir du standard européen (coefficient de sécurité 3)

MANILLE

- Manille très solide en version soudée avec boulon à œillet
- Boulon à œillet galvanisé à chaud en peinture jaune

Modèles hors-série sur demande

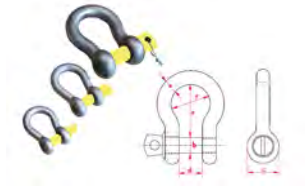

Réf. art.	A (mm)	B (mm)	C (mm)	D (mm)	E (mm)	F (mm)	Charge de rupture (kN)	Charge d'utilisation (kN)	Poids (kg)
76-9960	6	8	16	12	29	20	30	5	0,05
76-9962	8	10	19	13	31	21	45	7,5	0,09
76-9964	10	11	23	17	37	26	60	10	0,14
76-9966	11	13	27	19	43	29	90	15	0,20
76-9968	13	16	30	20	48	33	120	20	0,33
76-9970	16	19	38	27	60	43	195	33	0,62
76-9972	19	22	46	32	71	50	285	48	1,07
76-9974	22	25	53	36	84	58	390	65	1,64
76-9976	25	28	61	43	95	68	510	85	2,28
76-9978	28	32	68	46	108	74	570	95	3,36
76-9980	32	35	76	51	119	82	720	120	4,31
76-9982	35	38	84	57	133	92	810	135	6,14
76-9984	38	42	92	60	146	98	1020	170	7,81
76-9986	45	50	112	73	177	127	1500	250	12,61

Charge d'utilisation : calculée à partir du standard européen (coefficient de sécurité 6)

ZECK GmbH | Columba-Schonath-Str. 6 | 96110 Schesslitz | GERMANY
Tel.: +49 9542 9494 0 | Fax: +49 9542 9494 94 | info@zeck-gmbh.com | www.zeck-gmbh.com

Sous réserve de modifications ou erreurs. Dans les illustrations figurent le cas échéant des équipements en option. Les caractéristiques techniques varient en fonction des modèles. Les données de performance s'appliquent au niveau de la mer à 20 °C.

MOUFLE

- Châssis en acier avec réas montés sur roulement à billes
- Deux unités de réas pouvant être équipées de deux longueurs de câble différentes

Réf. art.	Réas	Réa Ø (mm)	Câble Ø (mm)	Longueur max. (mm)	Trou en haut (mm)	Trou en bas (mm)	Charge de rupture (kN)	Capacité de levage max. = charge d'utilisation max. (kN)	Poids 2 pièces (kg)
77-8030	2	160	8	380	22	12	75	25	20
77-8031	3	160	8	450	25	12	105	35	27
77-8032	5	160	8	500	29	12	165	55	45
77-8035	2	180	9	370	22	12	90	30	25
77-8036	3	180	9	430	25	12	135	45	30
77-8037	5	180	9	470	29	12	210	70	45

Capacité de levage max. : calculée à partir du standard européen (coefficient de sécurité 3)

ELINGUE

- Élingue en acier avec boucles serties
- Testée à la norme DIN EN 1344-1
- Taille des boucles : 15 x Ø câble

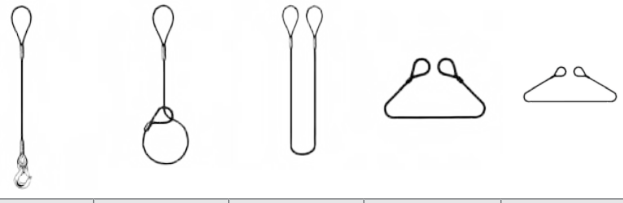

Angle d'inclinaison		0°	0°	0°	0° – 45°	45° – 60°
Réf. art.	Câble Ø (mm)	Charge d'utilisation (kN)				
77-8110	10	10	8	20	14	10
77-8112	12	15	12	30	21	15
77-8114	14	20	16	40	28	20
77-8116	16	27	21,5	54	38	27
77-8118	18	31,5	25	63	44	31,5
77-8120	20	40	32	80	56	40

INSTRUMENT DE MESURE

DYNAMOMÈTRE

- Dynamomètre dans un boîtier en aluminium anodisé
- Précision : env. 0.15 % de la valeur affichée
- Livraison dans une caisse plastique, avec notice et certificat de calibrage
- Pour une charge d'utilisation jusqu'à 5 t, la fourniture comprend une manille

EN OPTION

- Manille soudée à partir de 10 t

Réf. art.	Résolution (kg)	Manille (t)	Longueur (mm)	Largeur (mm)	Hauteur (mm)	Trou (mm)	Écartement des trous (mm)	Charge d'utilisation (kN)	Poids (kg)
76-9710	1	y compris 3.3	218	85	54	21	160	25	1.35
76-9711	2	y compris 6.5	230	85	54	27	165	50	1.85
76-9712	5	hors 12.0	315	100	59	38	200	100	3.60
76-9713	10	hors 25.0	350	126	70	53	210	200	5.50

Charge d'utilisation : calculée à partir du standard européen (coefficient de sécurité 6)

DYNAMOMÈTRE AVEC TÉLÉCOMMANDE RADIO

- Dynamomètre avec télécommande radio et boîtier en aluminium anodisé
- Télécommande radio
- Précision : env. 0.15 % de la valeur affichée
- Livraison dans une caisse plastique, avec notice et certificat de calibrage
- Pour une charge d'utilisation jusqu'à 5 t, la fourniture comprend une manille

EN OPTION

- Manille soudée à partir de 10 t

Réf. art.	Résolution (kg)	Manille (t)	Longueur (mm)	Largeur (mm)	Hauteur (mm)	Ø alésage manille (mm)	Écartement des trous (mm)	Charge d'utilisation (kN)	Poids (kg)
76-9721	2	y compris 6.5	230	85	54	27	165	50	1.85
76-9722	5	hors 12.0	315	100	59	38	200	100	3.60
76-9723	10	hors 25.0	350	126	70	53	210	200	5.50

Charge d'utilisation : calculée à partir du standard européen (coefficient de sécurité 6)

ZECK GmbH | Columba-Schonath-Str. 6 | 96110 Schesslitz | GERMANY
Tel.: +49 9542 9494 0 | Fax: +49 9542 9494 94 | info@zeck-gmbh.com | www.zeck-gmbh.com

Sous réserve de modifications ou erreurs. Dans les illustrations figurent le cas échéant des équipements en option. Les caractéristiques techniques varient en fonction des modèles. Les données de performance s'appliquent au niveau de la mer à 20 °C.

THERMOMÈTRE
- Livraison dans une caisse plastique avec certificat de calibrage
- Poids : 0,6 kg

77-4605

NIVELEUSE
- Instrument de mesure exacte de la flèche d'un conducteur
- Y compris dispositif de serrage spécial permettant la fixation au pylône d'acier
- Avec réglage de précision, horizontal et vertical
- Livraison en caisse
- Poids : 4,7 kg

EN OPTION
- Fixation pour potences de guidage rondes (77-0001-100)

77-0001

Sous réserve de modifications ou erreurs. Dans les illustrations figurent le cas échéant des équipements en option. Les caractéristiques techniques varient en fonction des modèles. Les données de performance s'appliquent au niveau de la mer à 20 °C.

SYSTEME DE MISE A LA TERRE

TERRE ROULANTE

- Pour assurer l'équipotentialité pendant le déroulage
- Testé pour Icc : 3.5 kA/0.5 s
- Avec une tresse de mise à la terre en cuivre (6 m longueur – 50 mm²) et des pinces de mise à la terre
- 5 – 60 mm diamètre du conducteur
- Poids : env. 10 kg

EN OPTION

- Avec balais de charbon (pour une meilleure dérivation des courants induits, ligne électrique 20 kA/0,4 s)

76-3999

- Caisse de transport

76-3998

76-4000-50-6

KIT DE MISE A LA TERRE

- 3 pinces en aluminium (capacité de serrage entre Ø 5 et 60 mm)
- 3 tresses souples en cuivre avec gaine isolante transparente (section 50 mm², longueur 6 ou 8 m)
- Versions spécifiques sur demande (par ex. section 70, 95 ou 120 mm²)
- Perche isolée en fibre de verre, démontable (longueur 4 – 6 m)
- Trois pinces de mise à la terre pour acier (capacité de serrage aux conducteurs ronds et aux tiges de jusqu'à 33 mm)

Réf. art.	Câble Ø (mm)	Perche en fibre de verre (m)	Tresse en cuivre (m)	Poids (kg)
77-4008	5 – 60	2 x 1,5	6	23
77-4010	5 – 60	2 x 2	6	25
77-4012	5 – 60	3 x 1,5	6	26
77-4014	5 – 60	3 x 2,0	6	28
77-4016	5 – 60	3 x 2,3	8	31

Intensité maximale admissible de la section :
50 mm² – Icc: 11,4 kA/ 1 s | 70 mm² – Icc: 15,9 kA/ 1 s | 95 mm² – Icc: 21,7 kA/ 1 s | 120 mm² – Icc: 27.3 kA/ 1 s

ZECK GmbH | Columba-Schonath-Str. 6 | 96110 Schesslitz | GERMANY
Tel.: +49 9542 9494 0 | Fax: +49 9542 9494 94 | info@zeck-gmbh.com | www.zeck-gmbh.com

Sous réserve de modifications ou erreurs. Dans les illustrations figurent le cas échéant des équipements en option. Les caractéristiques techniques varient en fonction des modèles. Les données de performance s'appliquent au niveau de la mer à 20 °C.

SYSTEME DE PROTECTION ANTI-CHUTE

HARNAIS DE SECURITE (protection anti-chute | positionnement)
- Sangle en matériau extrêmement souple
- Anneaux avant, central et dorsal
- Trois œillets de retenue sur la sangle ventrale
- Large sangle ventrale
- Sangles de cuisses rembourrées
- Réglage en continu de la sangle grâce aux boucles de réglage rapide
- Testé conformément aux normes EN 358, EN 361 et EN 813
- Poids : 01:15 kg

77-4110

HARNAIS ANTICHUTE (protection anti-chute)
- Sangle en matière souple
- Anneaux avant, central et dorsal
- Réglage en continu de la sangle grâce aux boucles de réglage rapide
- Testé conformément à la norme EN 361
- Poids : 0.92 kg

77-4100

LONGE ABSORBEUR (en Y)
- Longe avec mousquetons en acier et absorbeur intégré
- Deux mousquetons EH 60
- Testé conformément à la norme EN 355
- Longueur : 1200 mm
- Poids : 01:38 kg

77-4162

Sous réserve de modifications ou erreurs. Dans les illustrations figurent le cas échéant des équipements en option. Les caractéristiques techniques varient en fonction des modèles. Les données de performance s'appliquent au niveau de la mer à 20 °C.

SEAU PLIANT

SEAU PLIANT
- Fond en polypropylène coulé résistant
- Bandoulière en cuir renforcé, résistant à l'eau et à l'usure
- En toile extrêmement solide
- Couvercle en toile avec fermeture par cordon
- Diamètre : 210 mm
- Hauteur : 320 mm
- Poids : 0,75 kg

77-4177

SEAU PLIANT
- Fond en polypropylène coulé résistant
- Bandoulière en cuir renforcé, résistant à l'eau et à l'usure
- En toile extrêmement solide
- Couvercle en toile avec fermeture par cordon
- Diamètre : 300 mm
- Hauteur : 400 mm
- Poids : 1,05 kg

77-4178

POCHETTE PORTE-OUTILS
- Attache par mousqueton
- Compartiments pour petit matériel
- Porte-outil supplémentaire sur le côté extérieur
- Fond renforcé, résistant aux intempéries
- Longueur x Largeur : 40 x 25 cm
- Poids : 0,7 kg

77-4181

ZECK GmbH | Columba-Schonath-Str. 6 | 96110 Schesslitz | GERMANY
Tel.: +49 9542 9494 0 | Fax: +49 9542 9494 94 | info@zeck-gmbh.com | www.zeck-gmbh.com

Sous réserve de modifications ou erreurs. Dans les illustrations figurent le cas échéant des équipements en option. Les caractéristiques techniques varient en fonction des modèles. Les données de performance s'appliquent au niveau de la mer à 20 °C.

CATALOGUE EN LIGNE

+49 9542 9494 0

info@zeck-gmbh.com

ZECK GmbH
Columba-Schonath-Str. 6
96110 Schesslitz | GERMANY

www.zeck-gmbh.com